Simply Better Connections

KL1508A

Consola LCD dual rail con switch KVM integrado multi-interfaz Cat 5 de 8 puertos

3 YEAR WARRANTY

El switch KVM con pantalla LCD KL1508A de ALTUSEN lleva single display de 17 ó 19 pulgadas que se puede retraer independientemente del módulo de teclado con panel táctil incorporado. El hub KVM KL1508A es una unidad de control que permite a los administradores de sistemas informáticos acceder a varias computadoras desde la consola LCD y de una consola KVM adicional de tipo PS/2 o USB.

Para una mejor fiabilidad y eficacia, las computadoras se conectan con cables de Cat. 5e/6 con conectores RJ-45. Gracias a los cables adaptadores KVM empleados para la conexión final, el KL1508A permite la coexistencia de cualquier combinación de computadoras PC, Macintosh, Sun y dispositivos serie en la misma instalación.

Estos switches incluyen una serie de funciones únicas que permiten a los administradores de gestionar la sala de servidores y todos los dispositivos del centro de datos de forma fácil y versátil.

Así, por ejemplo, la función avanzada de ID del adaptador almacena los datos de configuración del cable del adaptador – tales como su identificador, nombre de puerto, sistema operativo, idioma del teclado, etc. Dicha función permite que el administrador cambie los servidores de lugar (conectándolos a puertos diferentes) sin tener que volver a configurar los adaptadores. Otra ventaja ofrecida por estos switches es la calidad gráfica mejorada – aumentando la distancia posible a los servidores a 50 m para resoluciones de 1280 x 1024.

Una instalación basada en el KL1508A representa una de las soluciones mejores y más económicas que ATEN ofrece a las PYMES. No existe una manera mejor para ahorrar tiempo, espacio y dinero que con un switch KVM KL1508A.

Nota: Hay kits de montaje en bastidor disponibles. Para más información, consulte Accesorios compatibles a continuación.
*El switch KL1508A no es compatible con Virtual Media, incluso si se utiliza con un adaptador KVM que lo soporte.

KL1508AM: 17" LCD
KL1508AN: 19" LCD

Zero Dead Pixel

Características

- Luz LED de iluminación exclusiva - diseñada por ATEN para iluminar el teclado y el panel táctil y permitir así la visibilidad en condiciones de poca iluminación
- Consola KVM incorporada con pantalla LCD con retroiluminación LED de 17 ó 19 pulgadas y 2 módulos retráctiles
- Una única consola puede controlar hasta 8 computadoras
- Conectores RJ-45 y cableado de Cat. 5e/6 para ahorrar espacio
- Cables adaptadores KVM* diseñados para la conversión automática para permitir cualquier tipo de combinación de interfaz (PS/2, USB, Sun y serie) a la hora de controlar las computadoras conectadas
- Estructura en árbol para una búsqueda y gestión de computadoras más fáciles
- Botones de selección de estación y puerto distribuidos de forma conveniente con indicadores LED para poder pasar rápidamente a la computadora deseada
- Carcasa con dos módulos retráctiles que ocupa algo menos que un alojamiento 1U con espacio arriba y abajo para un funcionamiento suave en el rack
- Puerto de consola adicional – controle las computadoras conectadas al hub KVM desde una consola externa
- Puerto de ratón USB conectable en caliente adicional en el panel delantero compatible con dispositivo HID para teclado y ratón
- Dos módulos retráctiles – el monitor LCD se puede retraer independientemente del módulo de teclado/panel táctil
- El módulo LCD se puede girar libremente 120 grados para obtener un mejor ángulo de visualización
- Bloqueo de consola – garantiza que la consola quede firmemente guardada cuando no se emplee
- Modo dedicado de teclas de acceso directo y teclas de activación del OSD para reducir el número de pulsaciones de teclas y para un acceso rápido a dichas funciones
- Conexión en margarita con hasta 31 switches KVM adicionales para poder controlar hasta 256 computadoras
- La conmutación automática permite monitorizar las computadoras seleccionadas de forma continua
- Compatibilidad multiplataforma: PC, Mac, Sun y serie
- Calidad gráfica superior – admite resoluciones de hasta 1280 x 1024 a 75 Hz hasta 50 m
- Configuración puerto por puerto de los privilegios de acceso a los puertos
- Tres formas de seleccionar los puertos: manual (a través de pulsadores situados en el panel fontal), con teclas de acceso directo y con un menú multilingüe en pantalla
- Múltiples cuentas de usuario – admite hasta 10 cuentas de usuario y 1 cuenta de administrador
- Protección por contraseña de dos niveles – admite un perfil de administrador y 10 perfiles de usuarios. Alta protección de contraseñas para evitar el acceso no autorizado a la instalación
- El botón de encendido/apagado para la pantalla LCD ayuda a ahorrar energía y alarga la vida útil de la pantalla
- Modo de difusión para transmitir los comandos de la consola a todas las computadoras – le permite efectuar tareas (p.ej. instalar un software o actualizaciones, apagar los equipos etc.) en todos los equipos informáticos de forma simultánea
- ID de adaptador
- Firmware actualizable
- Kits de montaje en bastidor opcionales disponibles, incluyendo unas sencillas opciones de instalación
- Idiomas de teclado admitidos: inglés (EEUU); inglés (Reino Unido); francés; alemán; alemán (Suiza); griego; italiano; japonés; húngaro; coreano; español; sueco; chino tradicional; ruso

Para más información acerca de "Easy Rack Mounting"...

Especificaciones

Function	KL1508AM	KL1508AN
Conexiones del PC		
Directo	8	8
Máximo	256 (mediante conexión en cadena tipo margarita)	256 (mediante conexión en cadena tipo margarita)
Selección de puerto	OSD, tecla de acceso rápido, pulsadores	OSD, tecla de acceso rápido, pulsadores
Conectores		
Puertos de consola	1 x HDB-15 hembra (Azul) 2 x USB Tipo A hembra 1 x Mini-DIN de 6 contactos hembra (Púrpura) 1 x Mini-DIN de 6 contactos hembra (Verde)	1 x HDB-15 hembra (Azul) 2 x USB Tipo A hembra 1 x Mini-DIN de 6 contactos hembra (Púrpura) 1 x Mini-DIN de 6 contactos hembra (Verde)
Puertos KVM	8 x RJ-45 hembra	8 x RJ-45 hembra
Puertos de conexión en cadena	1 x DB-25 macho	1 x DB-25 macho
Actualización de firmware	1 x RJ-11 hembra	1 x RJ-11 hembra
Alimentación	1 x Toma de CA de 3 clavijas	1 x Toma de CA de 3 clavijas
Puerto de ratón externo	1 x USB Tipo A hembra	1 x USB Tipo A hembra
Switches		
Selección de puerto	8 x Pulsador	8 x Pulsador
Selección de la estación	2 x Pulsador	2 x Pulsador
Reiniciar	1 x Pulsador semiempotrado	1 x Pulsador semiempotrado
Actualización de firmware	1 x Deslizar	1 x Deslizar
Alimentación	1 x Oscilador	1 x Oscilador
Ajuste de la pantalla LCD	4 x Pulsador	4 x Pulsador
Alimentación LCD	1 x Pulsador	1 x Pulsador
LEDs		
En línea	8 (Verde)	8 (Verde)
Seleccionado	8 (Naranja)	8 (Naranja)

Alimentación	1 (Azul)	1 (Azul)
Identificador de la estación	1 x 2 dígitos y 7 segmentos (Naranja)	1 x 2 dígitos y 7 segmentos (Naranja)
Bloquear	1 x Bloq Num (Verde) 1 x Bloq Mayús (Verde) 1 x Bloq Despl (Verde)	1 x Bloq Num (Verde) 1 x Bloq Mayús (Verde) 1 x Bloq Despl (Verde)
Alimentación LCD	1 (Naranja)	1 (Naranja)
Emulación		
Teclado / Ratón	PS/2, USB, serie	PS/2, USB, serie
Vídeo		
1600 x 1200 a 60 Hz (40 m); 1280 x 1024 a 75 Hz (50 m)	1600 x 1200 a 60 Hz (40 m); 1280 x 1024 a 75 Hz (50 m)	
Resolución de la entrada de vídeo	1920 x 1200 a 60 Hz	1920 x 1200 a 60 Hz
Segunda consola	1920 x 1200 a 60 Hz	1920 x 1200 a 60 Hz
Especificaciones del panel		
Módulo LCD	LCD-TFT de 17"	LCD-TFT de 19"
Resolución	1280 x 1024 a 75 Hz	1280 x 1024 a 75 Hz
Tiempo de respuesta	5 ms	5 ms
Ángulo de visión	170° (H), 160° (V)	170° (H), 160° (V)
Densidad de píxel	0,264 mm x 0,264 mm	0,294 mm x 0,294 mm
Color de soporte	16,7 millones de colores	16,7 millones de colores
Relación de contraste	1000:1	1000:1
Luminosidad	250 cd/m²	250 cd/m²
Intervalo de escaneado	1–255 segundos	1–255 segundos
Valores nominales de alimentación de entrada	100-240 VCA; 50-60 Hz; 1 A	100-240 VCA; 50-60 Hz; 1 A
Consumo de energía	AC110V:16.7W:89BTU AC220V:18.9W:99BTU	AC110V:19.9W:104BTU AC220V:21.2W:114BTU
Condiciones medioambientales		
Temperatura de funcionamiento	0 - 40°C	0 - 40°C
Temperatura de almacenamiento	-20 - 60°C	-20 - 60°C
Humedad	HR del 0–80%, sin condensación	HR del 0–80%, sin condensación
Propiedades físicas		
Carcasa	Metal	Metal
Peso	15.19 kg (33.46 lb)	15.35 kg (33.81 lb)
Dimensiones (LA x AN x AL)	48.00 x 70.12 x 4.40 cm (18.9 x 27.61 x 1.73 in.)	48.00 x 70.12 x 4.40 cm (18.9 x 27.61 x 1.73 in.)
Nota	Tenga en cuenta que, en algunos productos de montaje en bastidor, las dimensiones físicas estándar de anchura x profundidad x altura se expresan en el formato longitud x anchura x altura.	

Diagrama

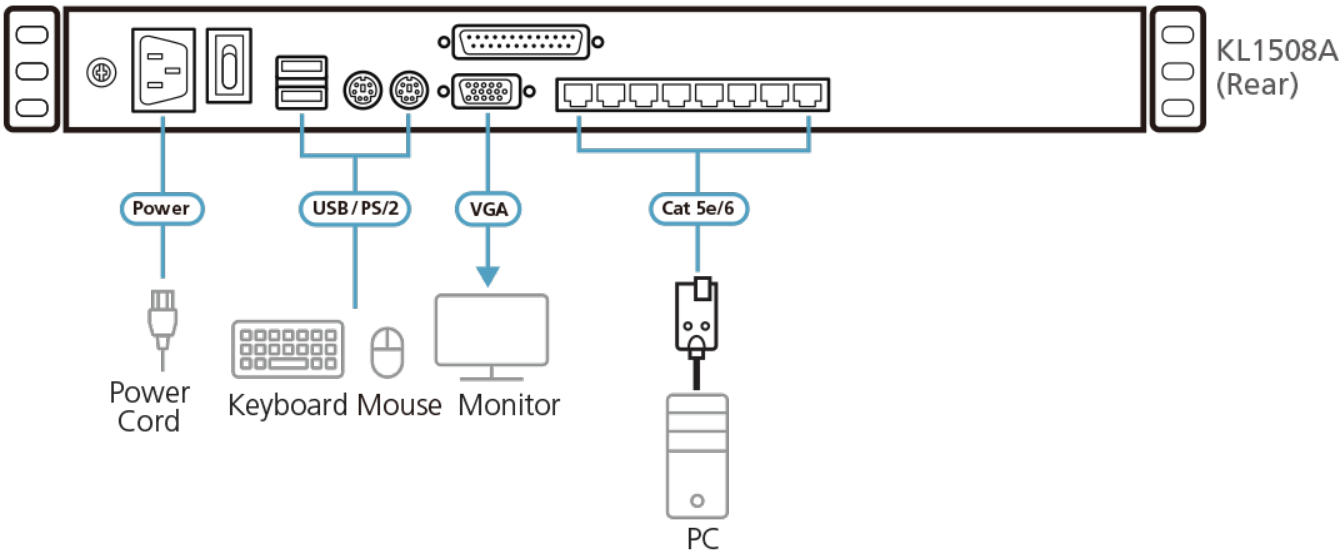

ATEN International Co., Ltd.
3F., No.125, Sec. 2, Datong Rd., Sijhih District., New Taipei City 221, Taiwan
Phone: 886-2-8692-6789 Fax: 886-2-8692-6767
www.aten.com E-mail: marketing@aten.com

© Copyright 2015 ATEN® International Co., Ltd.
ATEN and the ATEN logo are trademarks of ATEN International Co., Ltd.
All rights reserved. All other trademarks are the property of their
respective owners.