Simply Better Connections

CS1764A

Switch KVMP™ DVI/Audio USB de 4 puertos

El switch KVMP™ para USB 2.0 con DVI CubiQ™ CS1764A marca una nueva era en los switches KVM (Keyboard, Video, Mouse = teclado, monitor, ratón) al combinar un switch KVM de 4 puertos con un hub USB 2.0 de 2 puertos y admitir al mismo tiempo single display DVI. Además, el CS1764A se basa en la nueva tecnología gráfica DynaSync™ de ATEN, que optimiza la resolución en pantalla y ofrece una detección de equipos encendidos, eso es, en el momento en que un ordenador se apague, el CS1764A automáticamente pasará al siguiente ordenador encendido.
Como switch KVM permite acceder a un máximo de cuatro ordenadores desde una única consola con un teclado USB, ratón USB y monitor. Como hub USB 2.0, permite que los ordenadores tengan acceso a todos los periféricos conectados al hub (siempre un ordenador a la vez).

Características

- Una consola USB controla cuatro ordenadores con salidas DVI y dos dispositivos USB adicionales
- Hub USB 2.0 de 2 puertos incorporado
- Totalmente compatible con las especificaciones USB 2.0
- Selección del ordenador a través de switches situados en el panel frontal y de teclas de acceso directo
- Admite la transmisión del sonido - respuesta de graves integral con un sonido excepcional en los sistemas Surround 2.1
- Compatibilidad multiplataforma - Windows, Linux, Mac y Sun
- Calidad gráfica superior - 1920 x 1200 a 60Hz; DDC2B
- Conmutación independiente entre control KVM, hub USB y señales de audio
- Admite monitores DVI digitales y analógicos – totalmente compatible con el estándar DVI
- Compatible HDCP
- Sincronización de vídeo DynaSync™ – Guarda los datos de identificación de pantalla extendida (EDID) para optimizar la resolución en pantalla
- Función de detección de dispositivos encendidos - en el momento que uno de los ordenadores conectados se apague, el CS1764A automáticamente pasará al siguiente equipo encendido
- La función de omisión/emulación del puerto de consola para ratón admite la mayoría de los controladores de ratón y los ratones multifunción
- Admite y emula teclados Sun/Macintosh*
- Conmutación automática para monitorizar todos los ordenadores
- Firmware actualizable por conexión USB

* 1. Combinaciones de teclado para PC que emulan teclados Sun/Macintosh
2. Los teclados Sun/Macintosh solamente funcionan con sus ordenadores nativos

Especificaciones

Conexiones del PC	4
Selección de puerto	Tecla de acceso rápido, pulsador, ratón
Conectores	
Puertos de consola	2 x USB Tipo A hembra (Blanco; panel frontal) 1 x DVI-I hembra (Blanco) 2 x Miniconector estéreo hembra (Verde; 1 x panel frontal, 1 x panel posterior) 2 x Miniconector estéreo hembra (Rosa; 1 x panel frontal, 1 x panel posterior)
Puertos KVM	4 x USB Tipo-B hembra (Blanco) 4 x DVI-I hembra (Blanco) 4 x Miniconector estéreo hembra (Verde) 4 x Miniconector estéreo hembra (Rosa)
Alimentación	1 x Conector de CC
Hub USB	Hub USB
Switches	
Seleccionado	4 x Pulsador
LEDs	
Enlace USB	4 (Verde)
En línea/Seleccionado	4 (Naranja)
Emulación	
Teclado / Ratón	USB
Vídeo	1920 x 1200 a 60Hz; DDC2B
Intervalo de escaneado	1 - 99 segundos (predeterminado: 5 s)
Consumo de energía	DC5.3V:3.69W:43BTU
Condiciones medioambientales	
Temperatura de funcionamiento	0 - 50°C
Temperatura de almacenamiento	-20 - 60°C
Humedad	HR del 0 - 80% Sin condensación
Propiedades físicas	
Carcasa	Metal
Peso	0.94 kg (2.07 lb)
Dimensiones (LA x AN x AL)	27.00 x 8.80 x 5.55 cm (10.63 x 3.46 x 2.19 in.)
Nota	Tenga en cuenta que, en algunos productos de montaje en bastidor, las dimensiones físicas estándar de anchura x profundidad x altura se expresan en el formato longitud x anchura x altura.

Diagrama

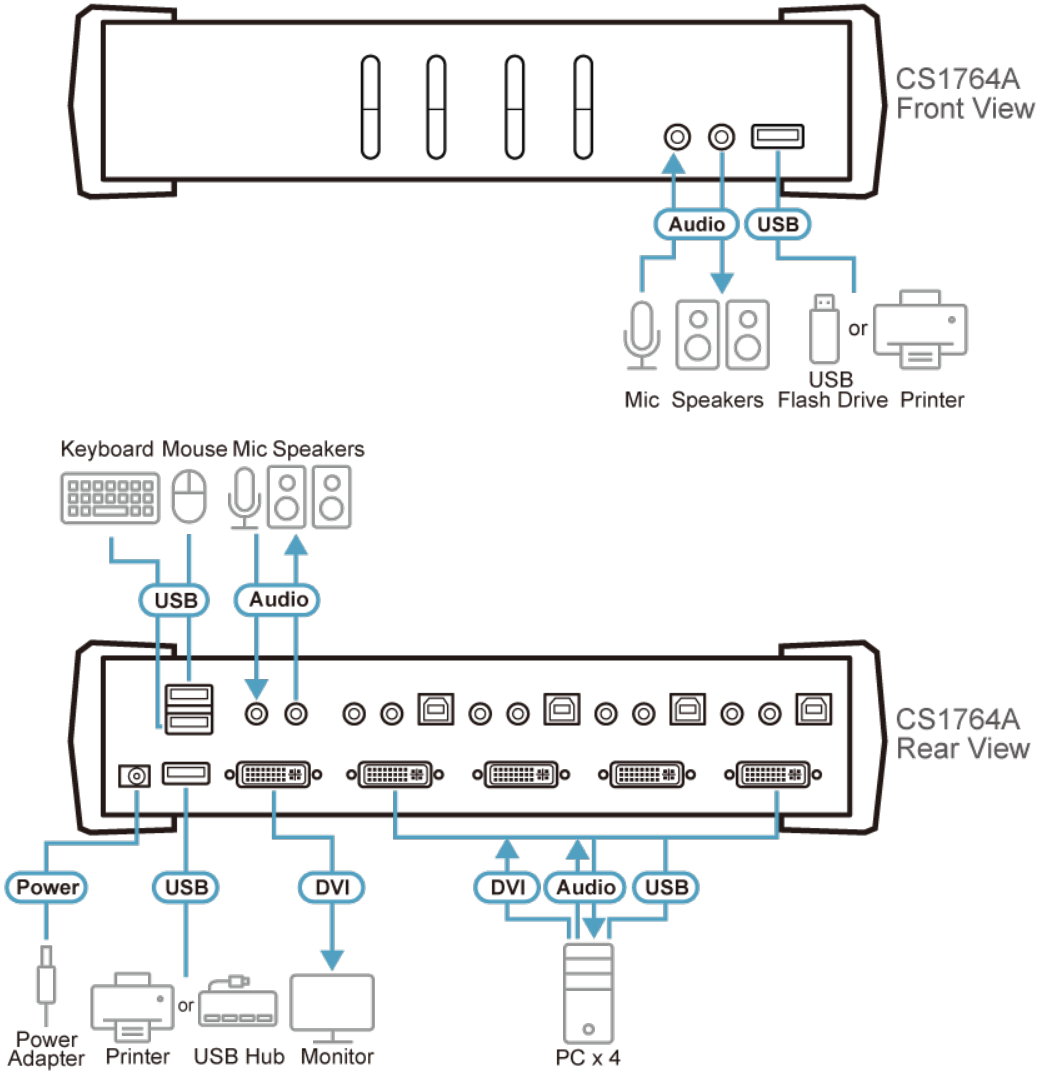

ATEN International Co., Ltd.
3F., No.125, Sec. 2, Datong Rd., Sijhih District., New Taipei City 221, Taiwan
Phone: 886-2-8692-6789 Fax: 886-2-8692-6767
www.aten.com E-mail: marketing@aten.com

© Copyright 2015 ATEN® International Co., Ltd.
ATEN and the ATEN logo are trademarks of ATEN International Co., Ltd.
All rights reserved. All other trademarks are the property of their respective owners.