Simply Better Connections

CL5708

Switch KVM LCD de Carril Individual VGA PS/2-USB de 8 portas

A série CL5708 Slideaway – LCD KVM Switch é uma unidade de controlo que permite o acesso a vários computadores a partir de uma única consola PS/2 ou USB KVM (teclado, vídeo e rato). Uma única CL5708 pode controlar até 8 ou 16 computadores. Até 31 comutadores KVM adicionais podem ser ligados em cadeia ao CL5708, de modo a que até 256 computadores possam ser controlados a partir de uma única consola KVM.

O CL5708 oferece uma abordagem simplificada e economizadora de espaço à tecnologia de comutador KVM, integrando um teclado, um monitor LCD retroiluminado por LED de 17", 17,3" ou 19" e um painel tátil numa caixa deslizante montável em bastidor 1U. Para aumentar a segurança, o CL5708 oferece a opção de usar um sistema de identificação por impressão digital para controlar o acesso ao próprio CL5708 e aos servidores que ele comanda.

O CL5708 é construído com base num design modular. A secção KVM pode ser separada da secção do comutador para manutenção e reparação convenientes.

Nota: Estão disponíveis kits de montagem em rack opcionalmente. Para mais informações, consulte Acessórios Compatíveis, abaixo.

CL5708M: 17" LCD
CL5708MW: 17.3" LCD
CL5708N: 19" LCD
CL5708FM: LCD de 17" com leitor de impressões digitais

Caraterísticas

- Luz de iluminação LED exclusiva – concebida pela ATEN para iluminar o teclado e painel táctil para visibilidade em condições de fraca luminosidade
- Console KVM integrado com monitor LCD 17", 17.3" ou 19" com retroiluminação LED em uma gaveta Slideaway.
- Disponível com ou sem Fingerprint Identification Reader [1]
- Tecnologia para economia de espaço – até 2 consoles (compartilhando apenas 1 espaço) podem controlar até 8 ou 16 computadores
- Daisy-chain para até 31 unidades adicionais – controla até 256 computadores de um único console
- Interface dupla – suporta computadores e switches KVM com teclados e vários mouse PS/2 ou USB
- A porta USB permite que cada computador aceda a periféricos USB [2] (não aplicável ao CL5708MW)
- Módulo LCD inclina até 120 graus para um ângulo de visualização mais confortável
- Suporte multiplataforma – Windows 2000/XP/Vista, Linux, Mac e Sun
- Suporta teclado USB multimídia para PC, Mac e Sun
- Detecção automática de interface PS/2 ou USB
- Emulação de teclado e mouse (OS/2 e USB) – para facilitar a substituição e inicialização simultânea de vários computadores até quando o foco do console está em outro lugar
- Porta USB para rato de ligação directa adicional no painel frontal (funciona também como porta periférica USB)
- Qualidade de vídeo superir – suporta resoluções até 1280 x 1024 a 75 Hz (CL5708M / CL5708FM / CL5708N) e 1920 x 1080 a 60 Hz (CL5708MW)
- Sem necessidade de software – fácil seleção de computadores através de botões no painel central, teclas de atalho e menus em vários idiomas no in-screen diplay (OSD)
- Auto-sense da posição das estações em instalações daisy-chained; não precisa de configuração manual de dip switch; LEDs no painel frontal indicam a posição das estações
- Nomes das portas são automaticamente reconfiguradas quando a sequência de estação é alterada
- Dois níveis de segurança de senha – somente usuários autorizados podem ver e controlar computadores
- Suporta 1 administrador e 4 contas de usuários com perfis separados
- Modo de verificação automática permite contínuo monitoramento de computadores de usuários selecionados
- Capacidade de transmissão – comandos de um teclado podem ser transmitidos para todos os computadores disponíveis na instalação
- Hot Pluggable
- Aviso sonoro ligado/desligado através de tecla de atalho e OSD
- Atualizações de Firmware para todos os switches KVM empilhados ao mesmo tempo através de cabos daisy-chain)
- Estão disponíveis kits de montagem em rack para opções fáceis de instalação
- Suporte para Idiomas de teclado: Inglês (EUA); inglês (RU); francês; alemão; alemão (Suíça); grego; italiano; japonês; húngaro; coreano; espanhol; sueco; chinês tradicional

Nota:
1. O leitor de impressões digitais pode ser utilizado como um meio alternativo de iniciar sessão no switch. Podem ser digitalizados de 1 a 4 dedos para cada utilizador e para o administrador, sendo qualquer uma das impressões digitais gravadas utilizada para iniciar sessão.
2. A função periférica USB só funciona com ligações de conjunto de cabos USB. Não funciona com ligações de conjuntos de cabos PS/2 (não aplicável ao CL5708MW).

Mais informações sobre "Montagem fácil em bastidor"...

Especificações

Function	CL5708M	CL5708MW	CL5708N
Ligações do computador			
Direto	8	8	8
Máximo	256 (via Daisy-chain)	256 (via Daisy-chain)	256 (via Daisy-chain)
Seleção de portas	OSD, Tecla de atalho, Botão de pressão	OSD, Tecla de atalho, Botão de pressão	OSD, Tecla de atalho, Botão de pressão
Conectores			
Portas KVM	8 x SPHD Fêmea (Amarelo)	8 x SPHD Fêmea (Amarelo)	8 x SPHD Fêmea (Amarelo)
Portas de ligação em cadeia	1 x macho DB-25	1 x macho DB-25	1 x macho DB-25
Atualização de firmware	1 x RJ-11 fêmea	1 x RJ-11 fêmea	1 x RJ-11 fêmea
Energia	1 x IEC 60320/C14	1 x IEC 60320/C14	1 x IEC 60320/C14
Portas de consola externa	1 x SPHD macho (amarelo)	1 x SPHD macho (amarelo)	1 x SPHD macho (amarelo)
Rato de rato externo	1 x USB Tipo A Fêmea (Frente)	1 x USB Tipo A Fêmea (Frente)	1 x USB Tipo A Fêmea (Frente)
Porta USB	1 x USB Tipo A Fêmea	N/D	1 x USB Tipo A Fêmea
Comutadores			
Seleção de portas	2 x Botão de pressão	2 x Botão de pressão	2 x Botão de pressão
Seleção de estação	2 x Botão de pressão	2 x Botão de pressão	2 x Botão de pressão
Reposição	1 x Botão de pressão semi-recesso	1 x Botão de pressão semi-recesso	1 x Botão de pressão semi-recesso
Atualização de firmware	1 x Interruptor deslizante	1 x Interruptor deslizante	1 x Interruptor deslizante
Energia	1 x Interruptor basculante	1 x Interruptor basculante	1 x Interruptor basculante
Controlo do LCD	4 x Botão de pressão	4 x Botão de pressão	4 x Botão de pressão
Alimentação do LCD	1 x Botão de pressão LED	1 x Botão de pressão LED	1 x Botão de pressão LED
LED			
Online	8 (Laranja)	8 (Laranja)	8 (Laranja)

ID da porta	Ecrã LED de 2 x 7 segmentos (cor de laranja)	Ecrã LED de 2 x 7 segmentos (cor de laranja)	Ecrã LED de 2 x 7 segmentos (cor de laranja)
ID de estação	Ecrã LED de 2 x 7 segmentos (cor de laranja)	Ecrã LED de 2 x 7 segmentos (cor de laranja)	Ecrã LED de 2 x 7 segmentos (cor de laranja)
Energia	1 (Verde escuro)	1 (Verde escuro)	1 (Verde escuro)
Bloqueio	1 x Num Lock (Verde) 1 x Caps Lock (Verde) 1 x Scroll Lock (Verde)	1 x Num Lock (Verde) 1 x Caps Lock (Verde) 1 x Scroll Lock (Verde)	1 x Num Lock (Verde) 1 x Caps Lock (Verde) 1 x Scroll Lock (Verde)
Luz de iluminação LED	1 x Luz de iluminação LED	1 x Luz de iluminação LED	1 x Luz de iluminação LED
Especificações do ecrã			
Módulo LCD	17" TFT-LCD	17.3" TFT-LCD	19" TFT-LCD
Resolução	1280 x 1024 a 75 Hz	1920 x 1080 a 60 Hz	1280 x 1024 a 75 Hz
Tempo de resposta	5 ms	16 ms	5 ms
Ângulo de visualização	170° (H), 160° (V)	170° (H), 170° (V)	170° (H), 160° (V)
Distância entre pixéis	0,264 mm x 0,264 mm	0,1989 mm x 0,1989 mm	0,294 mm x 0,294 mm
Cor suportada	16,77 milhões de cores	16,77 milhões de cores	16,77 milhões de cores
Taxa de contraste	1000 : 1	800 : 1	1000 : 1
Luminância	250 cd/m²	250 cd/m²	250 cd/m²
Vídeo			
Resolução vídeo de entrada	até 1920 × 1200 a 60 Hz; 1280 × 1024 a 75 Hz, DDC2B	até 1920 × 1200 @ 60 Hz; 1920 × 1080 a 60 Hz, DDC2B	até 1920 × 1200 a 60 Hz; 1280 × 1024 a 75 Hz, DDC2B
Intervalo de procura	1-255 segundos	1-255 segundos	1-255 segundos
Emulação			
Teclado / Rato	PS/2, USB	PS/2, USB	PS/2, USB
Tensão nominal	100-240V AC, 50/60Hz, 1A	100-240V AC, 50/60Hz, 1A	100-240V AC, 50/60Hz, 1A
Consumo de energia	AC110V:23.9W:125BTU AC220V:25.1W:130BTU	AC110V:14.5W:79BTU AC220V:15.4W:83BTU	AC110V:26.1W:135BTU AC220V:27.2W:140BTU
Especificações ambientais			
Temperatura de funcionamento	0-40°C	0-40°C	0-50°C
Temperatura de armazenamento	-20-60°C	-20-60°C	-20-60°C
Humidade	0-85% HR, sem condensação	0-85% HR, sem condensação	0-85% HR, sem condensação
Propriedades físicas			
Caixa	Metal + Plástico	Metal + Plástico	Metal + Plástico
Tipo de trilho	Carril único	Carril único	Carril único
Peso	13.47 kg (29.67 lb)	13.39 kg (29.49 lb)	13.39 kg (29.49 lb)
Dimensões (C x L x A)	48.00 x 64.27 x 4.40 cm (18.9 x 25.3 x 1.73 in.)	48.00 x 68.92 x 4.40 cm (18.9 x 27.13 x 1.73 in.)	48.00 x 68.92 x 4.40 cm (18.9 x 27.13 x 1.73 in.)
Nota	Para alguns produtos de montagem em prateleira, tenha em consideração que as dimensões físicas padrão LxPxA são expressas no formato CxLxA.		

Diagrama

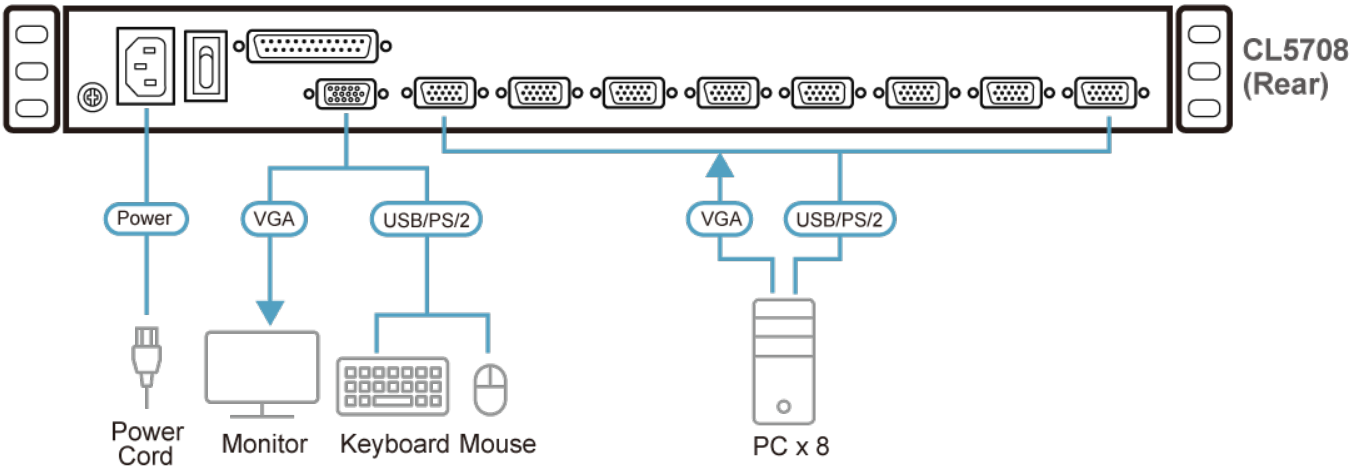

ATEN International Co., Ltd.
3F., No.125, Sec. 2, Datong Rd., Sijhih District., New Taipei City 221, Taiwan
Phone: 886-2-8692-6789 Fax: 886-2-8692-6767
www.aten.com E-mail: marketing@aten.com

© Copyright 2015 ATEN® International Co., Ltd.
ATEN and the ATEN logo are trademarks of ATEN International Co., Ltd.
All rights reserved. All other trademarks are the property of their respective owners.