Simply Better Connections

CS1764A

Comutador KVMP™ de 4 portas USB DVI

OCubiQ CS1764A USB 2.0 DVI KVMP Switch projeta uma nova direção revolucionária em funcionalidade de KVM (teclado, monitor e mouse) switch por combinar 4 portas de KVM Switch com 2 portas de hub USB 2.0, ao mesmo tempo que oferece uma interface para monitor digital (DVI). Além disso, o CS1764A traz a nova tecnologia com o monitor DynaSync da ATEN, que otimiza a resolução de tela e com detecção de desligamento, o que significa que se um computador é desligado, o CS1764A trocará automaticamente para o próximo computador ligado.

Como um KVM Switch, permite que usuários acessem quatro computadores através de um único console com teclado USB, mouse USB e monitor. Como um hub USB, permite que cada computador acesse qualquer periférico conectado ao hub em uma base “um computador por vez”.

Caraterísticas

- Um console USB controla 4 computadores DVI e 2 dispositivos USB 2.0 adicionais
- Hub com 2 portas USB 2.0 embutidas
- Totalmente compatível com a especificação USB 2.0
- Seleção de computador através de botões e teclas de atalho no painel frontal
- Áudio habilitado – a resposta de graves oferece uma experiência rica para surround sound systems 2.1
- Suporte multiplataforma – Windows, Linux, Mac e Sun
- Qualidade superior de vídeo – até 1920 x 1200, 60Hz; DDC2B
- Troca de foco independente entre KVM, USB e áudio
- Suporta monitor digital DVI e analógico – totalmente compatível com as especificações DVI
- Compatível HDCP
- Monitor DynaSync – armazena o EDID (Extended Display Identification Data) do monitor no console para melhorar a resolução de tela
- Detecção de desligamento – se um computador está desligado, o CS1764A trocará automaticamento para o próximo computador ligado.
- Emulação/recurso by-pass para porta de mouse no console; suporta a maioria dos drivers para mouse e mouse multifuncional
- Emulação e suporte a teclados Sun/Mac*
- Auto Scan Mode para monitoramento de todos os computadores
- Firmware atualizável através de USB

*1. Combinações de teclados para PCs emulam teclados Sun/Mac
2. Teclados Sun/Mac funcionam somente com seus próprios computadores

Especificações

Ligações do computador	4
Seleção de portas	Tecla de atalho, Botão, Rato
Conectores	
Portas de consola	2 x USB Tipo A Fêmea (Branco; painel frontal) 1 x DVI-I Fêmea (Branco) 2 x Ficha Mini Estéreo Fêmea (Verde; 1 x painel frontal; 1 x painel posterior) 2 x Ficha Mini Estéreo Fêmea (Rosa; 1 x painel posterior; 1 x painel posterior)
Portas KVM	4 x USB Tipo B Fêmea (Branco) 4 x DVI-I Fêmea (Branco) 4 x Ficha Mini Estéreo Fêmea (Verde) 4 x Ficha Mini Estéreo Fêmea (Rosa)
Energia	1 x Ficha DC
Hub USB	Hub USB
Comutadores	
Selecionado	4 x Botão
LED	
Ligação USB	4 (Verde)
Online / Selecionado	4 (Laranja)
Emulação	
Teclado / Rato	USB
Vídeo	1920 x 1200 a 60Hz ; DDC2B
Intervalo de procura	1-99 segundos (Predefinição: 5 segundos)
Consumo de energia	DC5.3V:3.69W:43BTU
Especificações ambientais	
Temperatura de funcionamento	0 - 50°C
Temperatura de armazenamento	-20 - 60°C
Humidade	0-80% HR, sem condensação
Propriedades físicas	
Caixa	Metal
Peso	0.94 kg (2.07 lb)
Dimensões (C x L x A)	27.00 x 8.80 x 5.55 cm (10.63 x 3.46 x 2.19 in.)
Nota	Para alguns produtos de montagem em prateleira, tenha em consideração que as dimensões físicas padrão LxPxA são expressas no formato CxLxA.

Diagrama

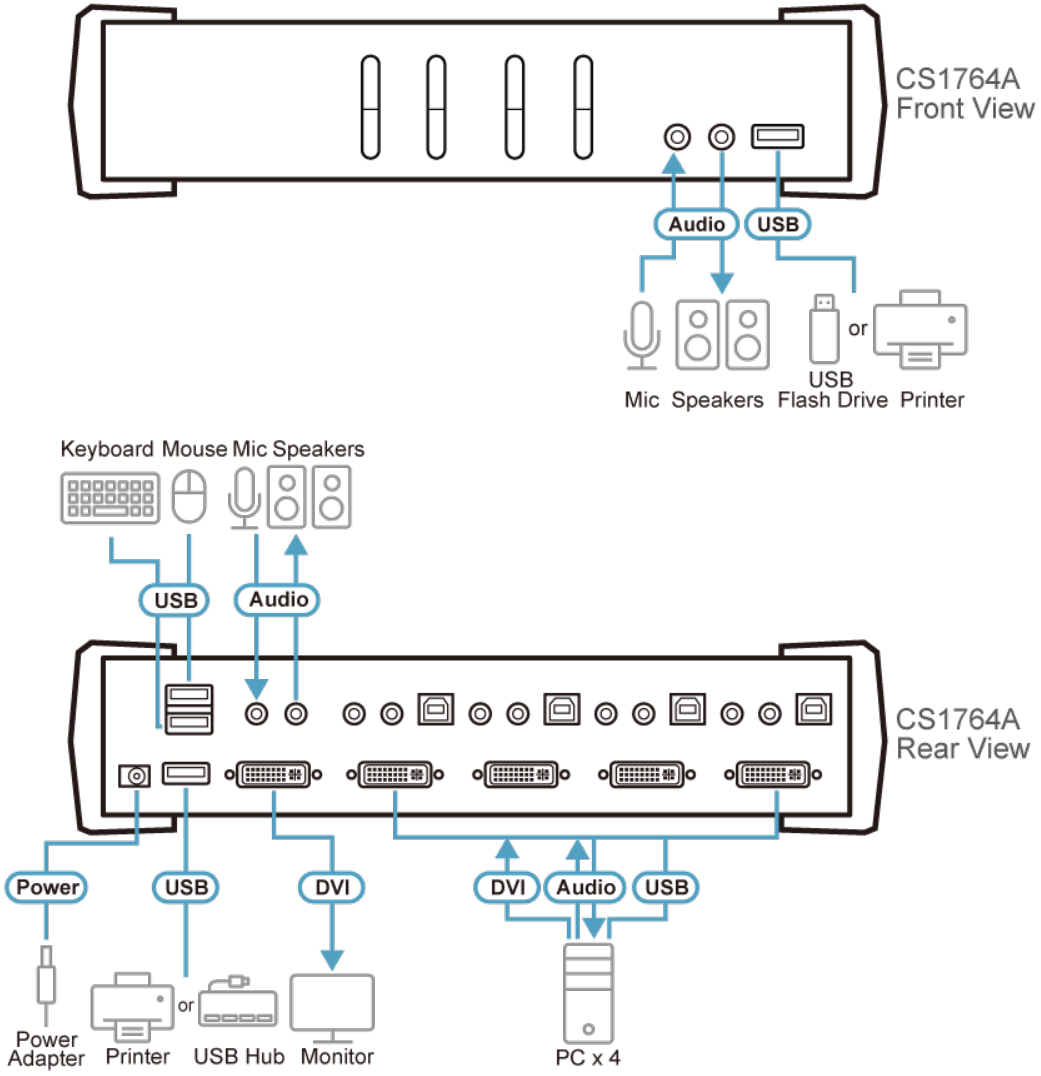

ATEN International Co., Ltd.
3F., No.125, Sec. 2, Datong Rd., Sijhih District., New Taipei City 221, Taiwan
Phone: 886-2-8692-6789 Fax: 886-2-8692-6767
www.aten.com E-mail: marketing@aten.com

© Copyright 2015 ATEN® International Co., Ltd.
ATEN and the ATEN logo are trademarks of ATEN International Co., Ltd.
All rights reserved. All other trademarks are the property of their respective owners.