Simply Better Connections

CS62U

2 埠USB VGA/音訊帶線式 KVM多電腦切換器(1.8公尺)

Simply Better Connections

工作時，須要同時操控2台電腦，但又不想看到桌面亂七八糟！使用ATEN CS62U 多電腦切換器，只要透過1組 VGA 螢幕、USB 鍵盤與滑鼠，即可同時操控2台電腦。桌面乾淨清爽、工作更有效率。此外，支援音訊功能，可在2台電腦間共用1個喇叭。

支援USB外接設備

無須外接電源

支援多平台
Windows、Mac
Linux、Sun

支援喇叭功能

跨系統切換 操控流暢

適用於 Windows、Mac、Linux 與 Sun 作業系統的電腦。1組鍵盤、滑鼠與螢幕，可以操控2台相同作業系統的電腦，也可以跨平台操控不同作業系統的電腦。例如：1台為 Windows電腦、另1台為 Mac。

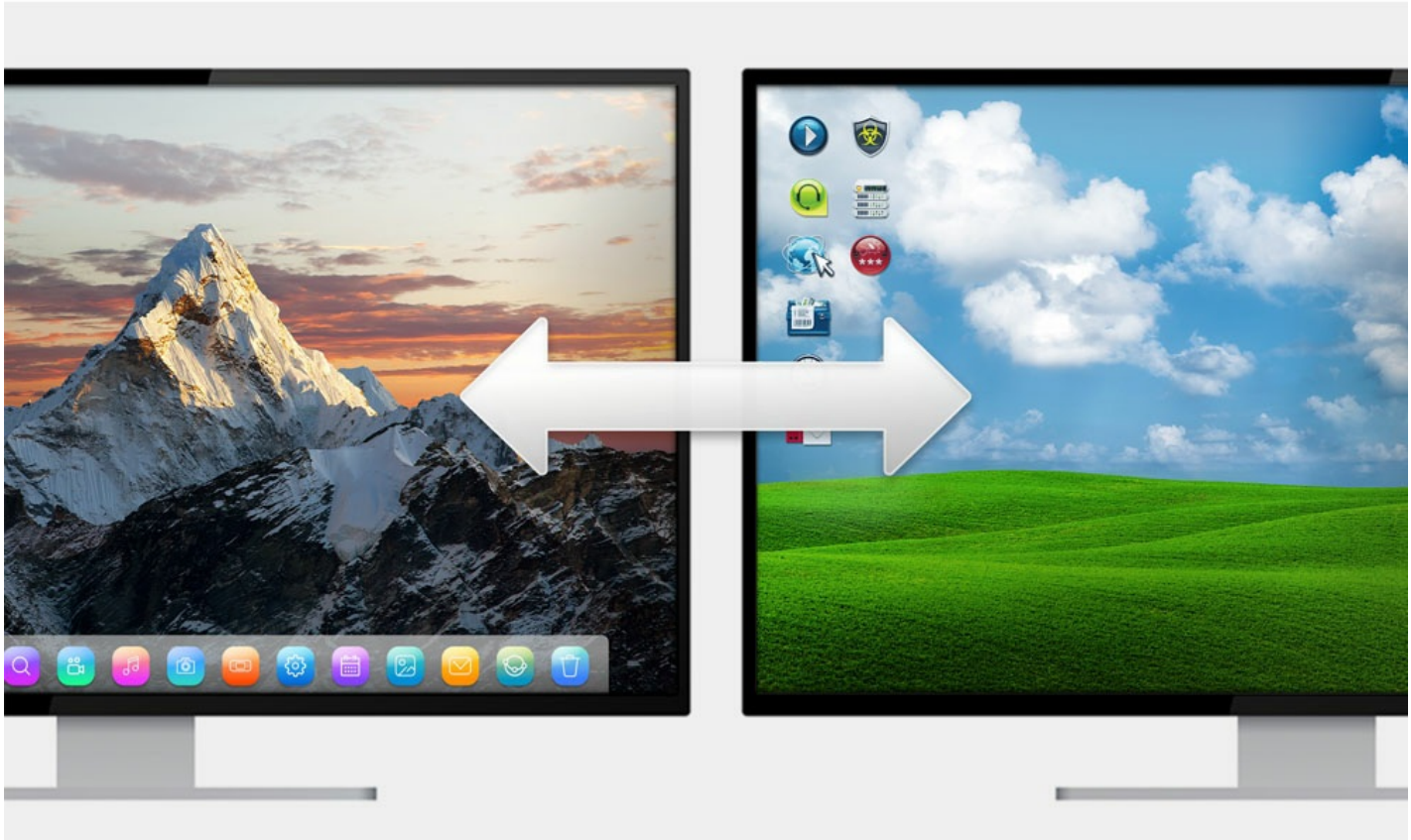

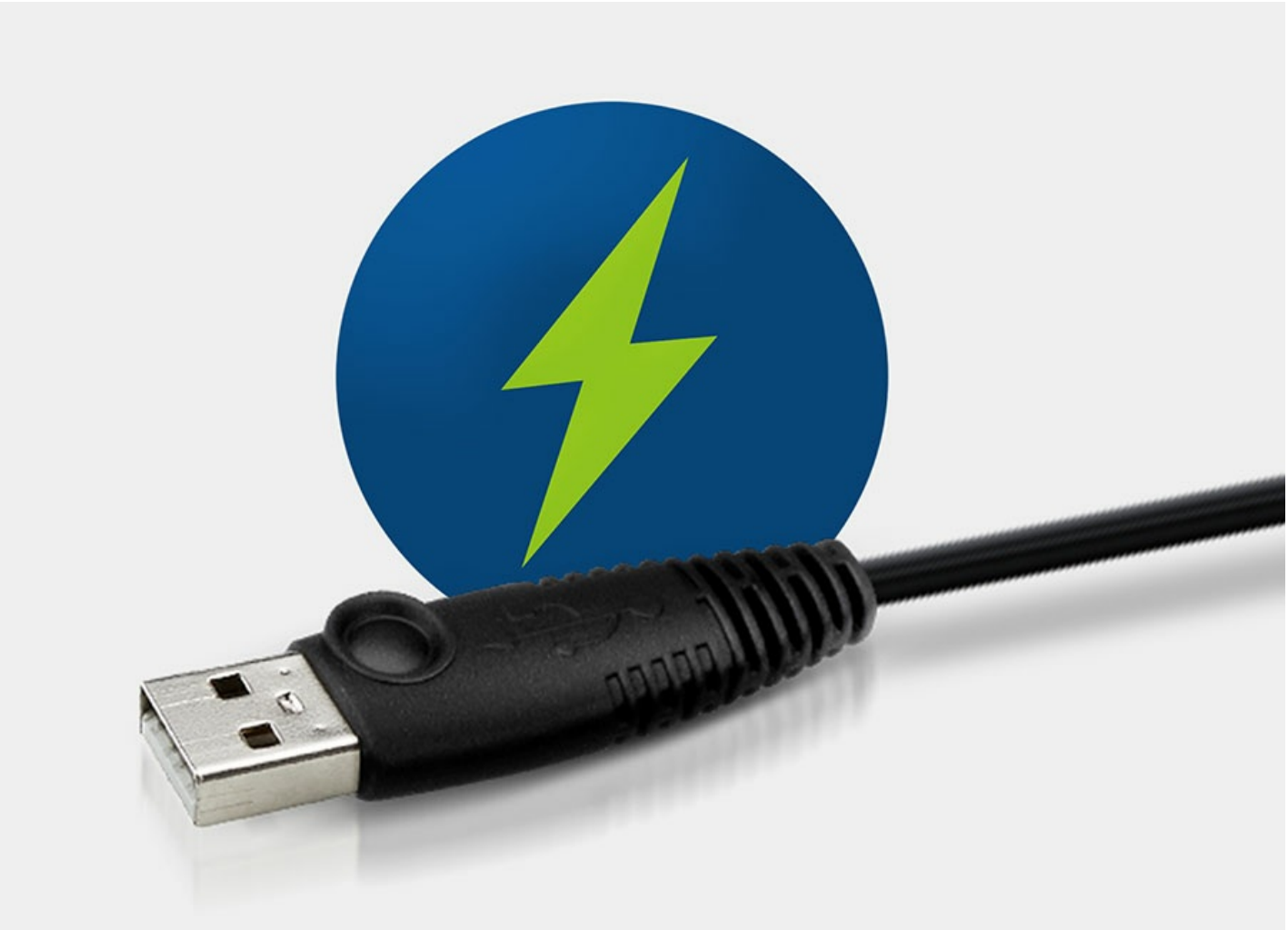

隨插即用

USB 供電設計！將內建的 KVM 電腦連接線，連接到2台電腦的鍵盤、滑鼠及螢幕埠 (USB、VGA)，再將 USB 鍵鼠及 VGA 螢幕連接到 CS62U，無需外接電源變壓器，即可透過熱鍵或滑鼠*，輕鬆切換操控2台電腦。
*只有在使用 USB 3鍵滾輪滑鼠，並開啟滑鼠模擬的情況下，才能使用滑鼠滾輪切換連接埠。

應用場域

產品比較表

CS22U

2埠USB VGA
帶線式KVM
多電腦切換器
(外接式切換按鍵)

CS62U

2 埠USB VGA/音訊
帶線式KVM
多電腦切換器

CS72U

2埠USB VGA/音訊
KVM多電腦切換器

CS82U

2埠PS/2-USB VGA
KVM多電腦切換器

	CS22U	CS62U	CS72U	CS82U
電腦連接數	2			
電腦端接口	VGA			
鍵盤 / 滑鼠	USB	USB	USB	PS/2, USB
最大解析度	2048 x 1536 ; DDC2B			
切換方式	外接式切換按鍵	熱鍵 / 滑鼠	按鈕	熱鍵 / 按鈕 / 滑鼠
線長	0.9 m	1.8 m	1.2 m*	1.2 m*
喇叭	-	•	•	-
麥克風	-	-	•	-

功能

- 一組USB控制端可管理2台USB電腦
- 精巧設計 – 內嵌1.8 公尺連接線
- 透過熱鍵選擇作業系統及鍵盤語言
- 可透過熱鍵與USB滑鼠選擇電腦
- 跨平台支援–Windows, Linux, Mac, Sun
- 螢幕動態同步顯示(Video DynaSync™)技術 – ATEN獨家技術能避免開機時會產生的問題，並在切換連接埠時保持最佳螢幕顯示解析度
- 具備控制端滑鼠埠模擬/bypass功能可支援大多數的滑鼠驅動程式
- USB滑鼠埠可連接USB Hub以分享更多USB周邊設備*
- 支援遊戲鍵盤
- 支援多功能無線鍵盤與滑鼠
- All-in-one設計
- 支援喇叭功能
- 高視訊解析度 – 最高達2048 x 1536 @ 60 Hz ; DDC2B
- 自動掃描功能可監控電腦操作
- 無須外接電源

* 將USB滑鼠連接埠當作USB Hub使用時，須先關閉滑鼠模擬模式

規格

電腦連接數	2
連接埠選擇	熱鍵、滑鼠
連接介面	
控制端連接埠	2 x USB Type A 母頭 (白色) 1 x HDB-15 母頭 (藍色) 1 x Mini Stereo Jack 母頭 (綠色)
KVM 連接埠	2 x USB Type A 公頭 (黑色) 2 x HDB-15 母頭 (藍色) 2 x 迷你立體聲插頭公頭 (綠色)
LED 燈	
已選擇	2 (綠色)
線材長度	
電腦	1.8 m (6 ft)
模擬功能	
鍵盤 / 滑鼠	USB
視訊	2048 x 1536, DDC2B
掃描間隔	5 秒
耗電量	DC5V:0.328W:6BTU/h 附註: ● 單位=瓦特：表示設備在沒有外部負載情況下的典型功率損耗 ● 單位= BTU/h：表示設備滿載時的功率損耗
作業環境	
操作溫度	0 - 50°C
儲存溫度	-20 - 60°C
溼度	0–80% RH, 無凝結
機體屬性	
外殼材質	塑膠
重量 g (公克), kg (公斤), lb(英磅)	0.37 kg (0.81 lb)
尺寸 - 長 x 寬 x 高 cm (公分), in. (英吋)	8.75 x 6.08 x 2.80 cm (3.44 x 2.39 x 1.1 in.)
附註	對於部分上機架機種，規格表中尺寸 (長 x 寬 x 高) 亦代表 (寬 x 深 x 高)

連線圖

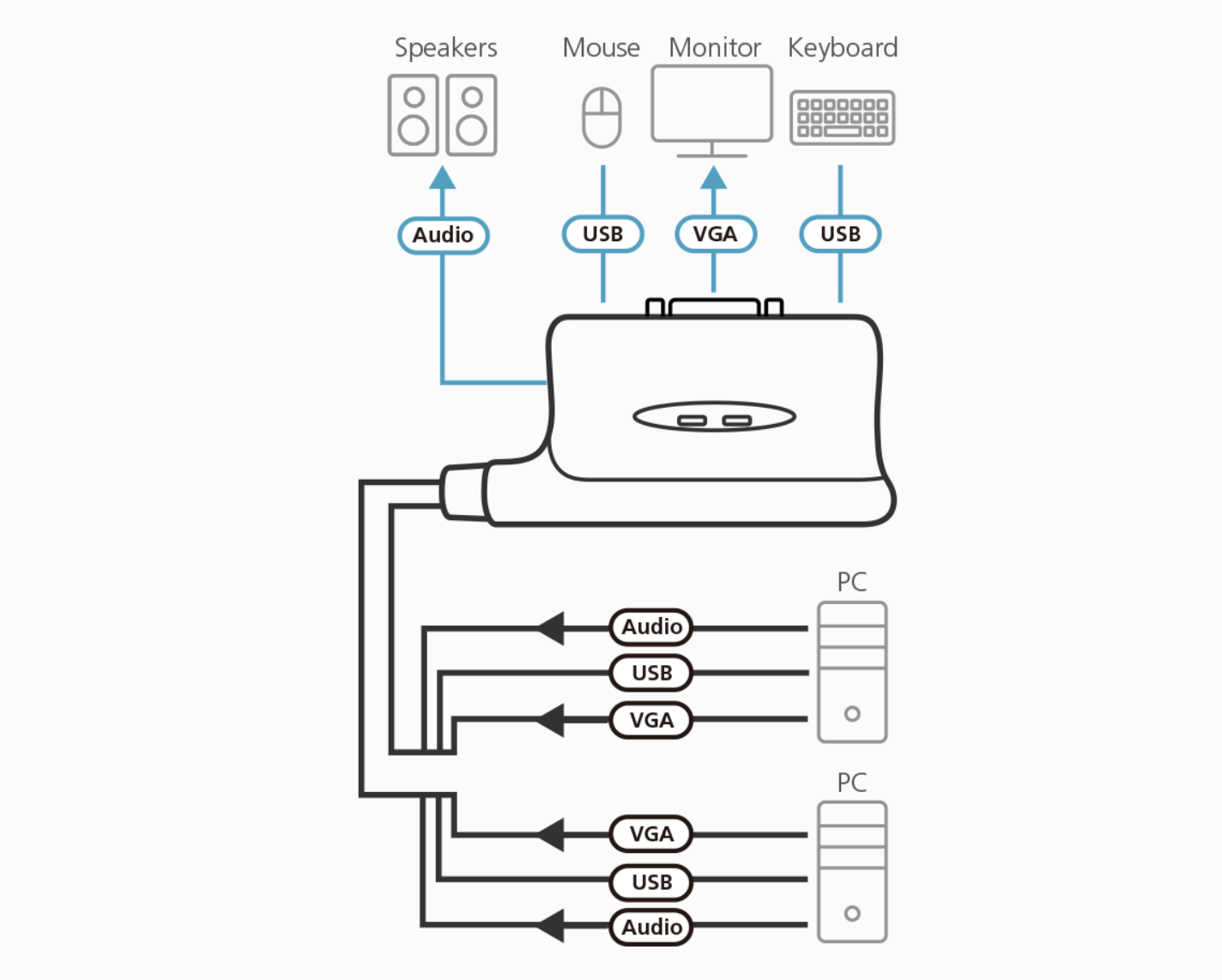

ATEN International Co., Ltd.
3F., No.125, Sec. 2, Datong Rd., Sijhih District., New Taipei City 221, Taiwan
Phone: 886-2-8692-6789 Fax: 886-2-8692-6767
www.aten.com E-mail: marketing@aten.com

© Copyright 2015 ATEN® International Co., Ltd.
ATEN and the ATEN logo are trademarks of ATEN International Co., Ltd.
All rights reserved. All other trademarks are the property of their respective owners.