Simply Better Connections

CS1316

16埠PS/2-USB VGA KVM多電腦切換器

CS1316 KVM多電腦切換器具備高擴充能力，其可採用堆疊方式另外串接16台KVM多電腦切換器，並透過一組控制端(鍵盤、螢幕及滑鼠)管理多達256台電腦。CS1316在控制端及電腦端皆支援USB及PS/2雙介面。[立即購買]

功能

- 一組USB - PS/2控制端可管理16台電腦
- 可堆疊串接至兩層 – 管理多達256台電腦
- 雙介面- 支援配備PS/2或USB介面鍵盤與滑鼠的電腦
- 跨平台支援 - Windows、Linux、Mac及Sun
- 螢幕動態同步顯示(Video DynaSync™)技術 - ATEN獨家技術能避免開機會產生的螢幕顯示問題，並在切換連接埠時保持最佳螢幕顯示解析度
- PS/2及USB介面自動偵測功能
- USB或PS/2鍵盤及滑鼠訊號模擬功能– 即使控制端在不同電腦之間切換，仍可確保電腦正常開機運作
- 高視訊解析度- 最高達2048 × 1536；DDC2B
- 可透過前端面板按鈕、熱鍵及多種語言OSD螢幕選單切換電腦
- 雙層密碼安全機制– 僅授權使用者可檢視及監控電腦；最多允許四位使用 者及一位管理者各自獨立設定資料
- 自動掃描功能可監看使用者選擇的電腦
- 熱插拔– 不須關閉電源即可新增或移除連接的電腦
- 透過熱鍵與OSD開啟/關閉警示音
- 支援韌體更新
- 無須安裝任何軟體
- 可置於桌面或機架上(19吋系統機架，1U)

規格

電腦連接數	
直接連接數	16
最大連接數	256 (堆疊串接)
連接埠選擇	OSD螢幕選單、熱鍵、按鍵
連接介面	
控制端連接埠	1 x SPHD-18 公頭 (黃色)
韌體更新	1 x RJ-11 母頭 (黑色)
電源	1 x DC電源插座
KVM 連接埠	16 x SPHD-15 母頭 (黃色)
開關	
連接埠	16 x 按鈕
韌體更新	1 x 滑動式按鍵
LED 燈	
線上	16 (橘色)
已選擇	16 (綠色)
電源	1 (深綠色)
模擬功能	
鍵盤 / 滑鼠	PS/2，USB
視訊	2048 x 1536；DDC2B
掃描間隔	1 - 255 秒
耗電量	DC5.3V:3.83W:26BTU/h 附註: ● 單位=瓦特：表示設備在沒有外部負載情況下的典型功率損耗 ● 單位= BTU/h：表示設備滿載時的功率損耗
作業環境	
操作溫度	0-50˚C
儲存溫度	-20-60˚C
溼度	0–80% RH, 無凝結
機體屬性	
外殼材質	金屬
重量 g (公克), kg (公斤), lb(英磅)	2.10 kg (4.63 lb)
尺寸 - 長 x 寬 x 高 cm (公分), in. (英吋)	43.72 x 16.13 x 4.40 cm (17.21 x 6.35 x 1.73 in.)
附註	對於部分上機架機種，規格表中尺寸 (長 x 寬 x 高) 亦代表 (寬 x 深 x 高)

連線圖

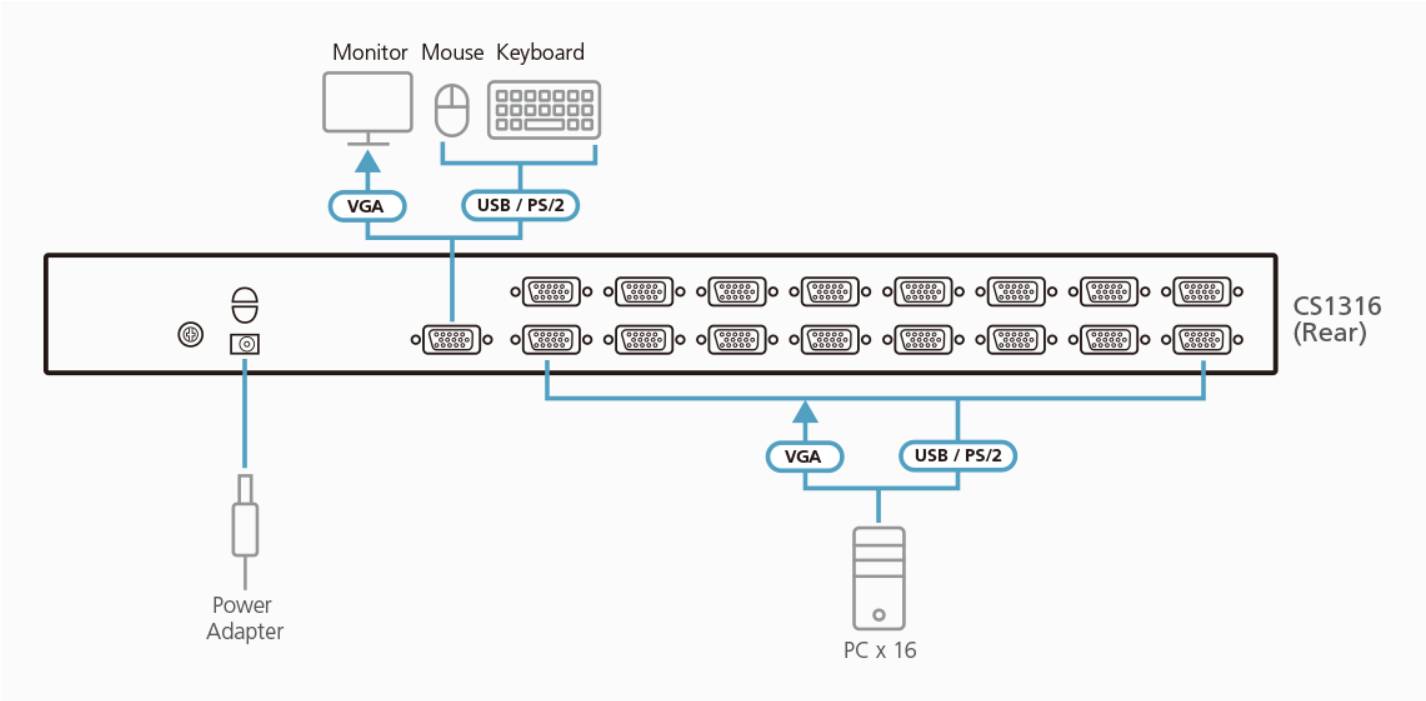

ATEN International Co., Ltd.
3F., No.125, Sec. 2, Datong Rd., Sijhih District., New Taipei City 221, Taiwan
Phone: 886-2-8692-6789 Fax: 886-2-8692-6767
www.aten.com E-mail: marketing@aten.com

© Copyright 2015 ATEN® International Co., Ltd.
ATEN and the ATEN logo are trademarks of ATEN International Co., Ltd.
All rights reserved. All other trademarks are the property of their respective owners.