Simply Better Connections

KE6940AR

DVI-I Dual-Display KVM over IP Empfänger

Die KE6940A Extenders bestehen aus einem leistungsstarken IP-basierten Empfänger (KE6940AR), der den Konsolenzugriff von einem separaten Standort aus ermöglicht. Der KE6940A ermöglicht den erweiterten Zugriff auf Computersysteme aus der Ferne über USB-Konsolen (USB-Tastatur, USB-Maus, DVI-Monitor) über das Intranet, so dass Benutzer das Computersystem in sicheren und temperaturkontrollierten Umgebungen platzieren können, die möglicherweise vom Arbeitsplatz des Benutzers isoliert sind.

Der KE6940A DVI-I Dual-Display KVM over IP Extender unterstützt an jedem Ende zwei DVI-Displays und bietet verlustfreie und latenzarme Videoübertragungen bis zu 1920 x 1200 bei 60 Hz.

Der KE6940A unterstützt Verbindungen über einen RJ-45-Port oder einen SFP-Steckplatz. Der Sender und der Empfänger können entweder direkt miteinander verbunden werden oder über ein Hochgeschwindigkeitsnetzwerk über ein kupfer- oder glasfaserbasiertes LAN. Bei einer Verbindung über den SFP-Steckplatz mit 1-Gbps-SFP-Glasfasermodul*-Erweiterungen in einem Glasfasernetzwerk können Benutzer die Übertragungsdistanz auf bis zu 10 km verlängern. Der KE6940A verfügt außerdem über Duale Power Netzteile für Redundanz, um zuverlässige Dienste zu gewährleisten.

Als IP-basierter Matrix-Extender kann der KE6940A als Punkt-zu-Punkt-/Punkt-zu-Mehrpunkt-/Mehrpunkt-zu-Punkt-Extender verwendet oder in ein KVM-über-IP-Matrixsystem (Mehrpunkt-zu-Mehrpunkt) integriert werden, wenn er mit dem CCKM kombiniert wird, was flexiblere Anwendungen in verschiedenen Arbeitsumgebungen ermöglicht.

Durch die Implementierung der KE Matrix Management Software (CCKM) mit dem KE6940A können IT-Administratoren von erweiterten Funktionen profitieren, wie z.B. der automatischen Erkennung aller KE6940A Geräte im selben Subnetz für eine schnelle Installation oder Konfiguration, der Authentifizierung und Autorisierung von Benutzernamen und Passwörtern sowie der Möglichkeit, verschiedene Arten von Verbindungen zu definieren, die umgeschaltet und gemeinsam genutzt werden können. Die Sicherheitsfunktionen bieten mit der AES-128 Bit Verschlüsselung für sichere Datenübertragungen einen zusätzlichen Schutz, während die RADIUS, LDAP, AD oder Remote Benutzer Authentifizierung eine zusätzliche Ebene der Verbindungssicherheit bietet. Darüber hinaus ist der KE6940A mit einem OSD, RS-232 Unterstützung und Auto MDIX der kostengünstigste und bequemste Weg, eine volldigitale Verlängerung von jedem Ort über das Intranet zu erhalten.

Anmerkung:
*Das SFP-Modul (2A-136G / 2A-137G) ist separat erhältlich. Wenden Sie sich für Produktinformationen an Ihren ATEN-Händler.
Die aktuelle Liste der kompatiblen Netzwerk-Switches finden Sie unter: ATEN Support Center für weitere Informationen.

Funktionen und Merkmale

- Erweiterte Funktionen[1]
  - ATEN Matrix Link – ermöglicht den Nutzern die sofortige Verknüpfung von Sendern und Empfängern sowie die Umschaltung von Anschlüssen und Profilen in Echtzeit auf einem iPad
  - Boundless Switching – bewegt den Mauszeiger einfach über die Grenzen des Bildschirms, um zwischen verschiedenen Empfängern zu wechseln (Rx)
  - Fast Switching – schaltet auf einem lokalen Bildschirm innerhalb von 0,3 Sekunden zwischen verschiedenen ferngesteuerten Videoauflösungen um
  - "Push" and "Pull" – teilt Inhalte mit nur einem Klick sofort auf / von einer einzelnen Rx- oder Videowand
  - Video walls – erstellt mehrere Videowände mit bis zu 12 x 12 (max. 144 Bildschirme) in jedem Layout
  - Flexible Verbindungen – ermöglicht mehrere Extender- und Matrixverbindungen für Installationen mit mehreren Bildschirmen und Videowandanwendungen
  - Vorschau auf dem Bildschirm (Panel Array™ Mode) – ermöglichen es den Nutzern, die Videos von bis zu 36 Bildschirmen auf einem Bildschirm zu betrachten
  - Erweiterte Terminplanung – verbessert die Effizienz und spart Kosten, da die Verbindungen zeit- und datumsabhängig eingestellt werden können
  - Über Kanalverbindungen können RX-Geräte mit mehreren TX-Geräten verbunden werden – um Video-, Audio-, USB- und serielle Quellen unabhängig voneinander zu übertragen
  - Virtueller Sender – streamt unabhängig voneinander Video-, Audio-, USB- und serielle Quellen von verschiedenen Tx
  - Unterstützung interner und externer Authentifizierung – unterstützt LDAP, Active Directory, RADIUS und TACACS+ externe Authentifizierungen
  - Erweiterte Benutzerautorisierungseinstellungen – administratoren können vier Zugriffsmodi für TX-Geräte festlegen, um die Zusammenarbeit zu fördern oder Störungen zwischen den Benutzern zu vermeiden
  - Videogruppierung von bis zu 4 Geräten der KE-Serie zur Unterstützung von Multi-Display-Anwendungen
  - Konfigurierbare Benutzer- und Gruppenberechtigungen für den Zugriff und die Steuerung von KVM over IP Extendern
  - Rx-Zugangskontrolle – benutzer an der Lokalen Konsole Tx können den Rx-Zugang durch einfaches Drücken einer Steuerungstaste aktivieren/deaktivieren [2]

    Anmerkung :
    1. Diese erweiterten Funktionen werden unterstützt, wenn die KE-Sender mit KE-Empfängern gepaart sind und von CCKM verwaltet werden.
    2. Die KVM over IP Access Control Box (2XRT-0015G) ist separat erhältlich. Wenden Sie sich für Produktinformationen an Ihren ATEN-Händler.

- Hardware
  - Unterstützt Strom-/Netzwerk-Failover - zwei DC-Buchsen für Stromredundanz und 1 RJ45- und 1 SFP-Glasfaserport für Netzwerk-Failover, um eine konstante Verfügbarkeit für unternehmenskritische Anwendungen zu gewährleisten
  - Unterstützt 1 Gbps SFP Glasfaser Modulerweiterungen bis zu 10 km [1]
  - Der moderne Prozessor bietet verlustfreie und verzögerungsfreie Videoübertragungen bis zu 1920 x 1200 bei 60 Hz
  - Unterstützt digitalen (DVI) oder analogen (VGA) Videoausgang[2]
  - Audio aktiviert – unterstützt Stereolautsprecher und Stereomikrofon
  - Unterstützung für Hochgeschwindigkeits-USB-Speicherübertragung
  - Auto-MDIX – automatische Erkennung des Kabeltyps
  - Integrierter 8KV/15KV ESD Schutz und 2KV Überspannungsschutz
  - Lüfterloses Design für leisen und energieeffizienten Betrieb
  - Montageoptionen:
    • 2X-021G Dual Rack Montageset
    • 2X-031G Single Rack Montageset
  - Enthält ein industrietaugliches Netzteil – unterstützt Betriebstemperaturen von 0 °C- 50 °C, um Haltbarkeit und Anpassungsfähigkeit unter rauen Umgebungsbedingungen zu gewährleisten

    Anmerkung :
    1. Das SFP Modul (2A-136G / 2A-137G) ist separat erhältlich. Für Produktinformationen wenden Sie sich bitte an Ihren ATEN Händler.
    2. Um ein DVI- zu einem VGA-Signal zu konvertieren, ist ein DVI-I zu VGA-Konverter erforderlich.

- Verwaltung
  - Zentralisierte Management Software – KVM over IP Matrix Manager (CCKM) ermöglicht Benutzern die einfache Verwaltung aller KE-Geräte mit einer intuitiven webbasierten GUI
  - Doppelkonsolenbetrieb – steuert das System des Benutzers sowohl über die Tastatur-, Monitor- und Mauskonsolen des Senders als auch des Empfängers
  - OSD (On Screen Display) auf dem Empfänger konfiguriert beide Geräte
  - EDID Expert™ – wählt die optimalen EDID-Einstellungen für ein reibungsloses Einschalten und einen Bildschirm höchster Qualität
  - Vier auswählbare Zugriffsmodi für mehrere gleichzeitige Zugriffe (Exklusiv-/Besetzt-/Freigabe-/Nur-Ansicht-Modus) – Administratoren können Zugriffsmodi für Berechtigungen auf Tx-Geräten auswählen, um die Zusammenarbeit zu fördern oder Störungen zwischen Benutzern zu vermeiden
  - Befehlszeilenschnittstelle – Administratoren können alle KVM over IP Extender über RS-232 oder TCP/IP mit einer CLI oder einer Anwendung eines Drittanbieters steuern
  - Serielle RS-232-Anschlüsse – ermöglichen den Anschluss an ein serielles Terminal für TextMenu, CLI oder serielle Geräte wie Touchscreens und Barcode-Scanner
  - Unterstützt Hotkey-Befehle
  - Blinkende LED und Signaltöne helfen beim Auffinden und Identifizieren von Geräten
  - Videokomprimierungsstufe – ermöglicht es dem Benutzer, die Videoqualität zu erhöhen/verringern, um sie an die entsprechende Netzwerkbandbreite anzupassen
  - Kompatibel mit allen KE-Geräten

- Sicherheit
  - Dedizierter LAN Port für KE Direktverbindungen – kann vom Unternehmensnetzwerk isoliert werden
  - Sichere Datenübertragung – AES 128-Bit Verschlüsselung zur Sicherung sämtlicher Daten vor dem Versand über ein Netzwerk und Entschlüsselung der Daten am Empfänger
  - Unterstützt das branchenübliche Transport Layer Security (TLS) Protokoll

- Virtuelle Medien
  - Der USB-Speicherübertragungsmodus verbessert die Datenübertragungsleistung, ideal für Dateiübertragungen, Betriebssystem-Patching, Softwareinstallationen und Diagnosetests
  - Unterstützt USB 2.0 DVD/CD-Laufwerke, USB-Massenspeicher, PC-Festplatten und ISO-Images
  - Unterstützt Smartcard/CAC-Leser

Specification

Anschlüsse	
USB-Port	2 x USB-Typ-A-Buchse (Weiß)
Konsolenports	2 x USB-Typ-A-Buchse (Weiß) 2 x DVI-I-Buchse (Weiß) 1 x Mini-Stereoanschluss (Grün) 1 x Mini-Stereoanschluss (Rosa) 1 x DB-9-Stecker (Schwarz)
KVM-Ports	N/A
Stromversorgung	2 x Gleichspannungsanschluss (Schwarz)
LAN-Ports	1 x RJ-45 (Schwarz) 1 x SFP-Einschub
Schalter	
OSD	1 x Drucktaste
Video	1 x Drucktaste
Grafik	1 x Drucktaste
Reset	1 x Halb eingelassene Drucktaste
Modusauswahl	1 x Schiebeschalter (Erweiterung, RS-232 Konfiguration)
LEDs	
10/100/1000 Mb/s	1 (10: Orange / 100: Orange & Grün / 1000: Grün)
Stromversorgung	1 (Blau)
Lokal	1 (Grün)
Extern	1 (Grün)
Emulation	
Tastatur / Maus	USB
Stromverbrauch	DC:5V:8.51W:65BTU/h Hinweis: ● Die Messung in Watt gibt die typische Leistungsaufnahme des Geräts ohne externe Belastung an. ● Die Messung in BTU/h gibt die Leistungsaufnahme des Geräts an, wenn es voll belastet ist.
Videoauflösung	Bis zu 1920 x 1200 bei 60 Hz
Umgebung	
Betriebstemperatur	0 - 50 °C
Aufbewahrungstemperatur	-20 - 60 °C
Feuchtigkeit	0 - 95 % relative Luftfeuchte, nicht kondensierend
Physikalische Eigenschaften	
Gehäuse	Metall
Gewicht	1.31 kg (2.89 lb)
Abmessungen (L x B x H)	22.75 x 17.16 x 5.48 cm (8.96 x 6.76 x 2.16 in.)
Hinweis	Bei einigen Rack-Mount Produkten ist zu beachten, dass die üblichen Abmessungen von BxTxH in einem LxBxH-Format angegeben werden.

Diagramm

Diagram

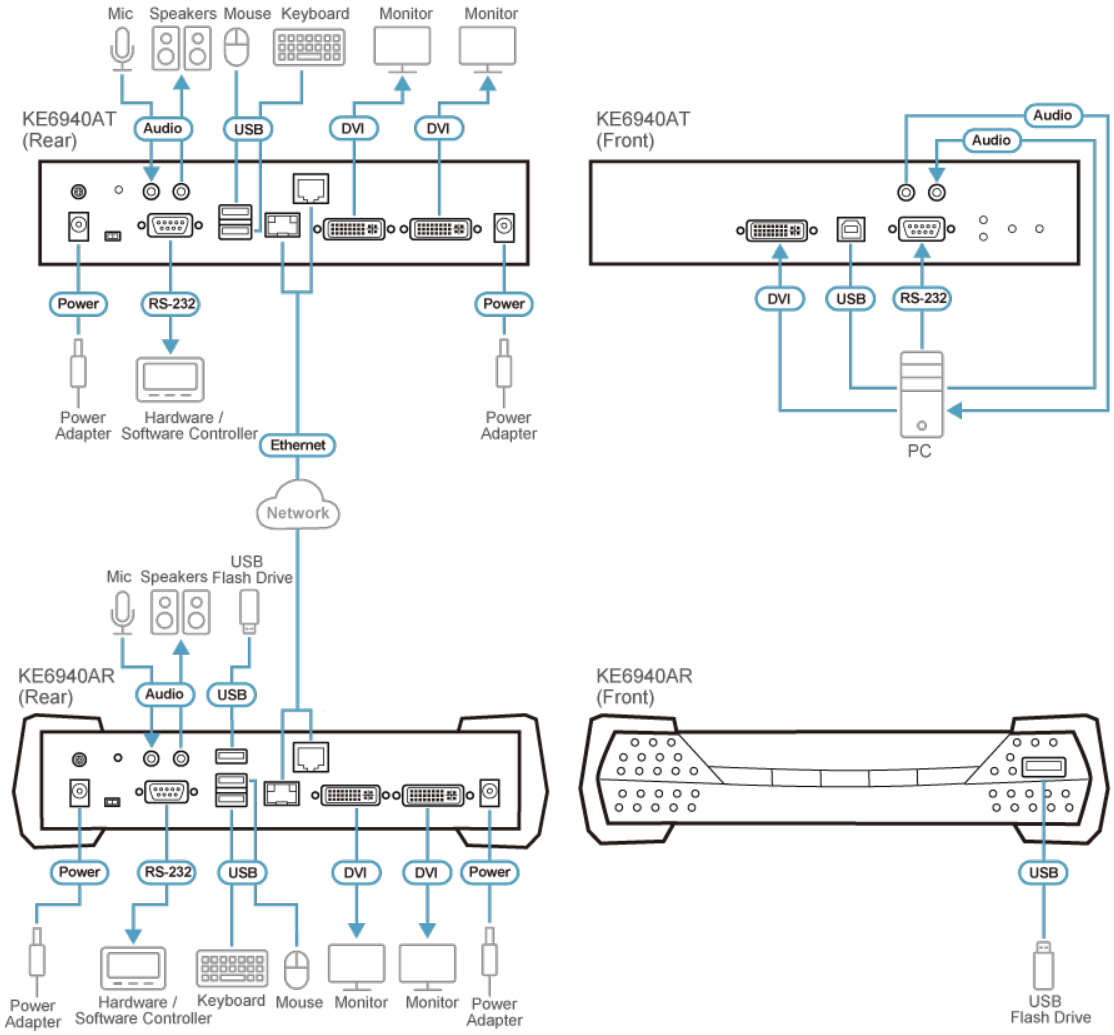

ATEN International Co., Ltd.
3F., No.125, Sec. 2, Datong Rd., Sijhih District., New Taipei City 221, Taiwan
Phone: 886-2-8692-6789 Fax: 886-2-8692-6767
www.aten.com E-mail: marketing@aten.com

© Copyright 2015 ATEN® International Co., Ltd.
ATEN and the ATEN logo are trademarks of ATEN International Co., Ltd.
All rights reserved. All other trademarks are the property of their
respective owners.