Simply Better Connections

CS1764A

4-Port USB DVI/Audio KVMP™ Switch

Der CubiQ™ CS1764A USB 2.0 DVI KVMP™ Switch schlägt eine revolutionäre neue Richtung in der KVM (Tastatur, Video, Maus) Switch Funktionalität ein, indem er einen 4-Port KVM Switch mit einem 2-Port USB 2.0 Hub kombiniert und gleichzeitig eine Schnittstelle für einen digitalen Monitor (DVI) bietet.

Darüber hinaus verfügt der CS1764A über die Video DynaSync™-Technologie von ATEN, die die Auflösung des Bildschirms verbessert, sowie über Power-on detection. Das heißt, wenn ein Computer ausgeschaltet wird, schaltet der CS1764A automatisch auf den nächsten eingeschalteten Computer um.

Als KVM-Switch ermöglicht er den Zugriff auf 4 Computer über eine einzige USB-Tastatur, USB-Maus und Monitorkonsole. Als USB 2.0-Hub ermöglicht er jedem Computer den gleichzeitigen Zugriff auf die an den Hub angeschlossenen Peripheriegeräte.

Funktionen und Merkmale

- Eine USB-Konsole steuert vier Computer mit DVI-Grafikkarte und zwei weitere USB 2.0-Geräte
- Eingebauter 2-Port-USB-2.0-Hub
- Vollständig kompatibel zu den USB-2.0-Spezifikationen
- Computerauswahl über vorderseitige Portauswahltasten und Hotkeys
- Tonübertragung mit vollem Bassumfang für ein außergewöhnliches Klangerlebnis auf 2.1-Kanal-Surround-Sound-Anlagen
- Multiplattform-kompatibel: Windows, Linux, Mac und Sun
- Verbesserte Grafikqualität - Auflösungen bis 1920 x 1200 bei 60 Hz; DDC2B
- Unabhängiges Umschalten zwischen KVM, USB und Audiosignalen
- Unterstützt digitale DVI- und analoge Monitore - vollständig kompatibel zu den DVI-Spezifikationen
- HDCP-kompatibel
- Video DynaSync™ - speichert die EDID (Extended Display Identification Data) der Konsolmonitore, um stets eine optimale Bildauflösung zu gewährleisten
- Automatische Erkennung eingeschalteter Geräte - wird einer der angeschlossenen Computer ausgeschaltet, schaltet der CS1764A automatisch auf den nächsten eingeschalteten Computer um
- Konsole mit Mausportemulation und Bypass-Funktion unterstützt die meisten Maustreiber und Multifunktions-Mäuse
- Unterstützt und emuliert Sun-/Mac-Tastaturen*
- Automatische Portumschaltung zur Überwachung der angeschlossenen Computer
- Firmware aktualisierbar über USB

* 1. PC-Tastaturkombinationen emulieren Sun-/Mac-Tastaturen
2. Sun-/Mac-Tastaturen funktionieren nur mit Sun- bzw. Macintosh-Computern

Specification

Computerverbindungen	4
Portauswahl	Schnelltaste, Drucktaste, Maus
Anschlüsse	
Konsolenports	2 x USB-Typ-A-Buchse (Weiß; Rückblende) 1 x DVI-I-Buchse (Weiß) 2 x Mini-Stereobuchse (Grün; 1 x Frontblende, 1 x Rückblende) 2 x Mini-Stereobuchse (Rosa; 1 x Frontblende, 1 x Rückblende)
KVM-Ports	4 x USB-Typ-B-Buchse (Weiß) 4 x DVI-I-Buchse (Weiß) 4 x Mini-Stereobuchse (Grün) 4 x Mini-Stereobuchse (Rosa)
Stromversorgung	1 x Gleichspannungsanschluss
USB-Hub	2 x USB Typ A Buchse (Weiß; 1 x Frontplatte, 1 x Rückplatte)
Schalter	
Ausgewählt	4 x Drucktaste
LEDs	
USB-Link	4 (Grün)
Online / ausgewählt	4 (Orange)
Emulation	
Tastatur / Maus	USB
Video	1920 x 1200 bei 60Hz; DDC2B
Suchintervall	1 – 99 Sekunden (Standard: 5 Sek.)
Stromverbrauch	DC5.3V:3.69W:43BTU/h Hinweis: ● Die Messung in Watt gibt die typische Leistungsaufnahme des Geräts ohne externe Belastung an. ● Die Messung in BTU/h gibt die Leistungsaufnahme des Geräts an, wenn es voll belastet ist.
Umgebung	
Betriebstemperatur	0 - 50°C
Aufbewahrungstemperatur	-20 - 60°C
Feuchtigkeit	0 – 80 % relative Luftfeuchte, nicht kondensierend
Physikalische Eigenschaften	
Gehäuse	Metall
Gewicht	0.94 kg (2.07 lb)
Abmessungen (L x B x H)	27.00 x 8.80 x 5.55 cm (10.63 x 3.46 x 2.19 in.)
Hinweis	Bei einigen Rack-Mount Produkten ist zu beachten, dass die üblichen Abmessungen von BxTxH in einem LxBxH-Format angegeben werden.

Diagramm

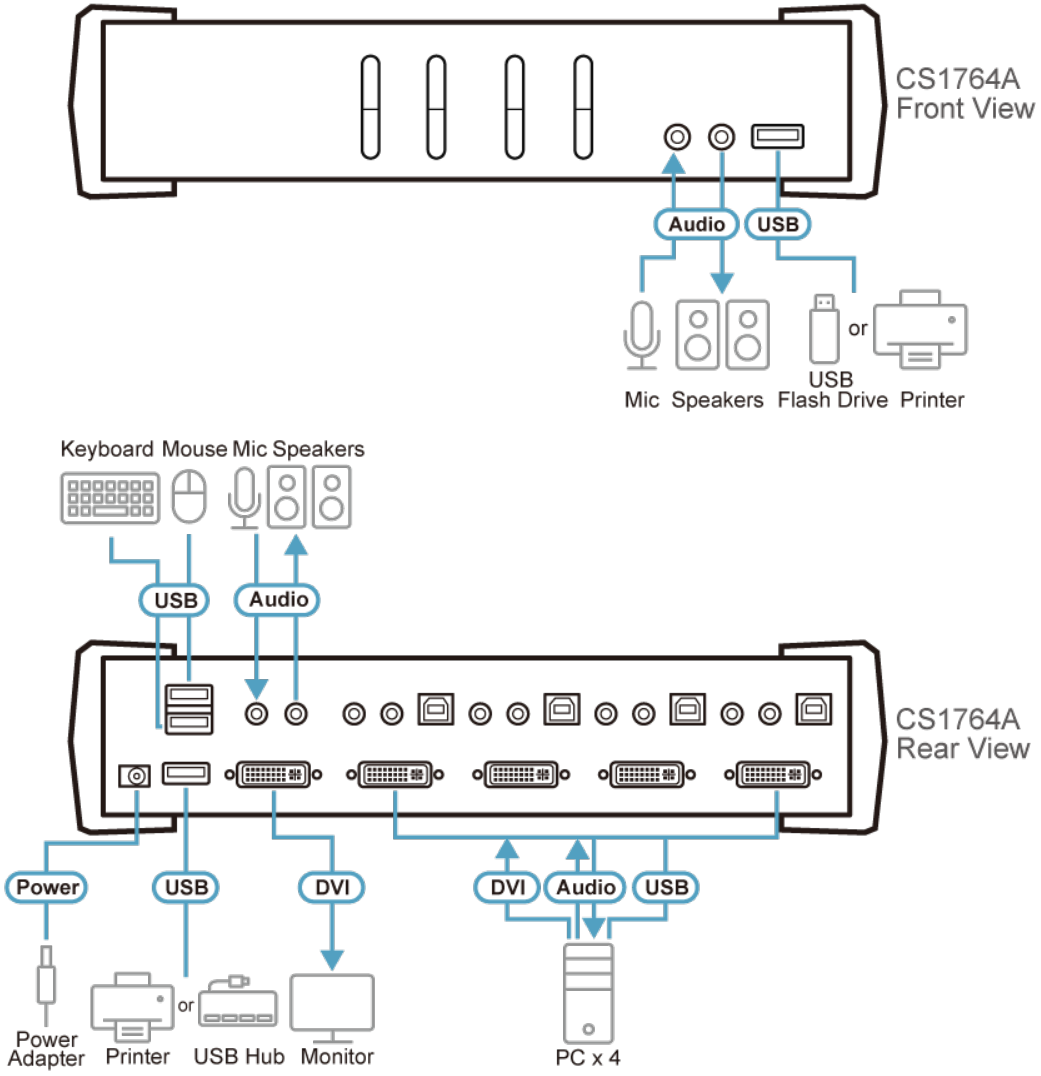

ATEN International Co., Ltd.
3F., No.125, Sec. 2, Datong Rd., Sijhih District., New Taipei City 221, Taiwan
Phone: 886-2-8692-6789 Fax: 886-2-8692-6767
www.aten.com E-mail: marketing@aten.com

© Copyright 2015 ATEN® International Co., Ltd.
ATEN and the ATEN logo are trademarks of ATEN International Co., Ltd.
All rights reserved. All other trademarks are the property of their respective owners.