Simply Better Connections

CE820R

USB HDMI HDBaseT 2.0 KVM Extender (Remote Gerät) (4K bei 100 m)

Der ATEN CE820 USB HDMI HDBaseT™ 2.0 KVM Extender integriert die neuesten HDBaseT™ 2.0 Technologien, um 4K HDMI Video, Stereo Audio, USB, Ethernet* und RS-232 Signale bis zu 100 Meter mit einem Cat 6/2L-2910 Cat 6 Kabel zu liefern. Das HDBaseT™ 2.0 garantiert die zuverlässigste Übertragung auf dem Markt und ermöglicht eine lange Reichweite, die Full HD 1080P Signale bis zu 150 Meter verlängert. Mit einer einfachen Kabelinstallation die verschiedene Signale unterstützt, ist der CE820 ideal für Anwendungen, bei denen ein komfortabler Fernzugriff erforderlich ist – z.B. in Transportleitstellen, medizinischen Einrichtungen, Industrielagern und erweiterten Arbeitsstationen.

*Anmerkung: Der CE820R-AT unterstützt die Ethernet-Funktion, der CE820R-ATA nicht.

Funktionen und Merkmale

- Unterstützt HDBaseT™ 2.0 Technologie
  - Erweitert Video-, Audio-, USB-, RS-232- und Ethernet-Signale über ein einziges Cat 6/6a-Kabel/ 2L-2910 Cat 6 Kabel
  - Verbesserte Bitfehlererkennung und -korrektur, um Signalstörungen bei hochwertigen Videoübertragungen zu widerstehen
  - Statuserkennung und LED-Anzeige für HDBaseT™ Signalübertragung auf dem Remote Gerät
- EDID Buffer für flüssiges Einschalten und Anzeige in höchster Qualität
- HDMI (3D, Deep Color, 1080P, 4K); HDCP 2.2 kompatibel
- Überragende Videoqualität über lange Distanzen
  - HDBaseT™ Standardmodus bis zu 4K bei 100 m (Cat 6/6a)
  - HDBaseT™ Lange Reichweite Modus bis zu 1080P bei 150 m
- Lange Reichweite Modus Schalter – schaltet zwischen HDBaseT™ Standard und Lange Reichweite Modus um
- Unterstützt individuelle 2-Kanal Stereo Audio und USB 2.0 Full Speed Ports
- Unterstützt PC Aufwachfunktion über eine einzige Drucktaste
- Integrierter 8 KV/15 KV ESD Schutz (Berührungsspannung 8 KV; Luftspannung 15 KV)

  Anmerkung: 1. Der CE820R-AT unterstützt die Ethernet-Funktion, der CE820R-ATA nicht.

Specification

Anschlüsse	
Konsolenports	Nicht verfügbar
KVM-Ports	1 x HDMI Buchse (Schwarz) 3 x USB-Typ-A-Buchse 1 x Mini-Stereobuchse (Grün) 1 x Mini-Stereobuchse (Rosa) 1 x RJ-45-Buchse (Schwarz) Anmerkung: Der RJ-45-Anschluss ist für Geräte, die den Ethernet-Anschluss unterstützen, funktionsfähig.
RS-232	1 x DB-9 Stecker (Schwarz)
Stromversorgung	1 x Gleichspannungsanschluss mit Sperre
Einheit zu Einheit	1 x RJ-45 Buchse (Schwarz)
LEDs	
Stromversorgung	1 (Grün)
Verbindung	1 (Orange)
Videoausgang	Nicht verfügbar
Schalter	
Lange Reichweite Modus Schalter	1 x Schiebeschalter
Firmware-Aktualisierung	1 x Schiebeschalter
Drucktasten	
Wecktaste	1 x Drucktaste
Video	Bis zu 4K bei 90 m (Cat 5e) / 100 m (Cat 6/6a/ATEN 2L-2910 Cat 6) 1080P bei 100 m (Cat 5e/6/6a) *4K-Unterstützung: 4096 x 2160 / 3840 x 2160 bei 60 Hz (4:2:0); 4096 x 2160 / 3840 x 2160 bei 30 Hz (4:4:4)
Stromverbrauch	DC5V:5.37W:40BTU/h Hinweis: ● Die Messung in Watt gibt die typische Leistungsaufnahme des Geräts ohne externe Belastung an. ● Die Messung in BTU/h gibt die Leistungsaufnahme des Geräts an, wenn es voll belastet ist.
Umgebung	
Betriebstemperatur	0–40°C
Aufbewahrungstemperatur	-20–60°C
Feuchtigkeit	0–80% relative Luftfeuchte, nicht kondensierend
Physikalische Eigenschaften	
Gehäuse	Metall
Gewicht	0.65 kg (1.43 lb)
Abmessungen (L x B x H)	18.20 x 12.19 x 2.87 cm (7.17 x 4.8 x 1.13 in.)
Hinweis	Der CE820R-AT unterstützt die Ethernet-Funktion, der CE820R-ATA nicht.
Hinweis	Bei einigen Rack-Mount Produkten ist zu beachten, dass die üblichen Abmessungen von BxTxH in einem LxBxH-Format angegeben werden.

Diagramm

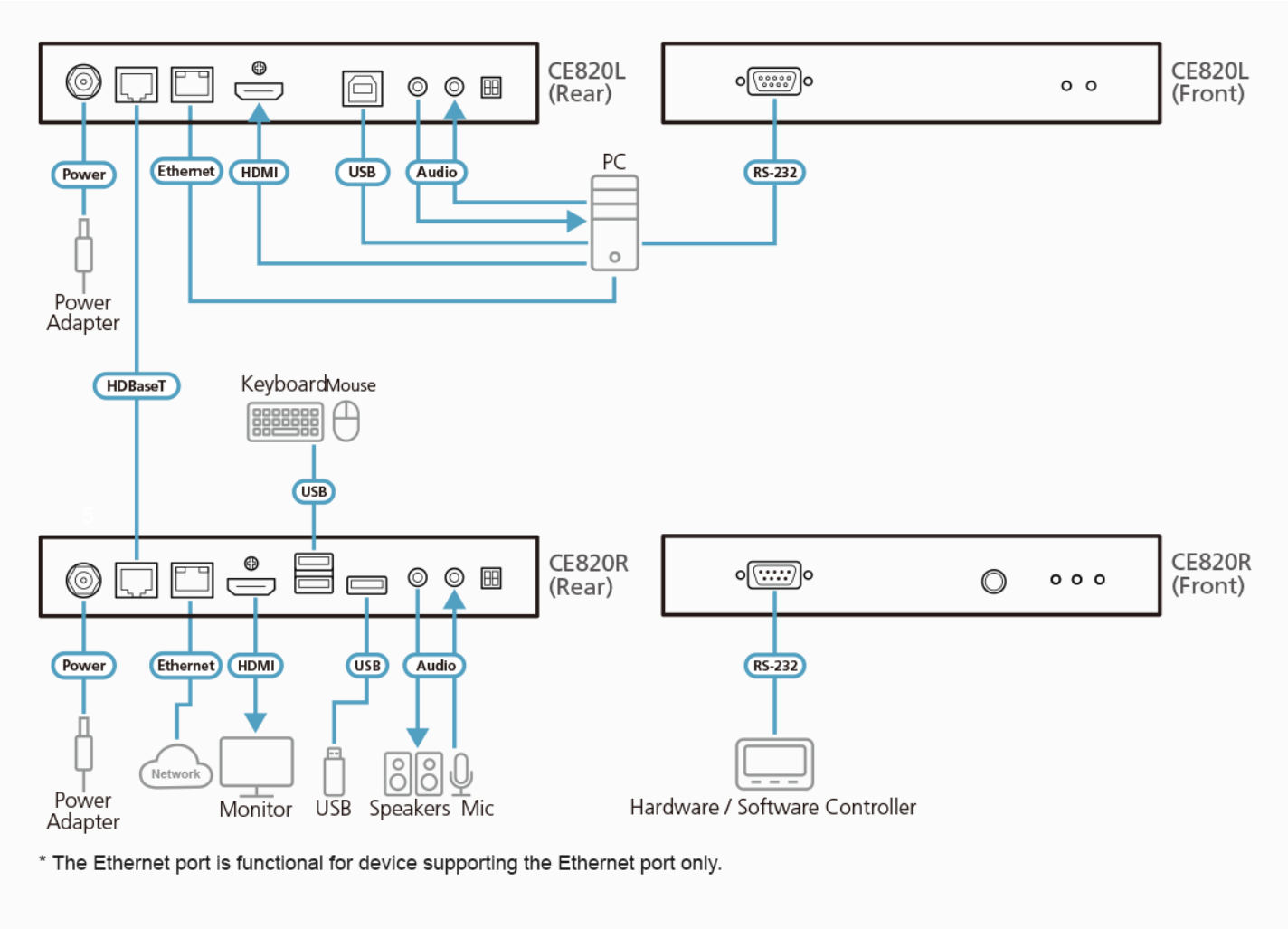

ATEN International Co., Ltd.
3F., No.125, Sec. 2, Datong Rd., Sijhih District., New Taipei City 221, Taiwan
Phone: 886-2-8692-6789 Fax: 886-2-8692-6767
www.aten.com E-mail: marketing@aten.com

© Copyright 2015 ATEN® International Co., Ltd.
ATEN and the ATEN logo are trademarks of ATEN International Co., Ltd.
All rights reserved. All other trademarks are the property of their respective owners.