Simply Better Connections

CL1008

8-Port PS/2-USB VGA Single Rail LCD KVM Switch

Der LCD-KVM-Switch CL1008 ist eine Steuereinheit, die es ermöglicht, mehrere Computer von einer einzigen KVM-Konsole (Tastatur, Monitor und Maus) aus zu steuern. Ein einziger CL1008 kann bis zu 8 Computer steuern. Es können bis zu 15 weitere KVM-Switches mit dem CL1008 in Reihe geschaltet werden, um bis zu 128 Computer von einer einzigen Konsole aus verwalten zu können.

Der CL1008 ist eine moderne KVM-Technologielösung mit eingebautem 17-Zoll-LCD-Bildschirm mit LED-Hintergrundbeleuchtung und vollwertiger Tastatur mit Touchpad, die in einem ausziehbaren 1U-Einschubgehäuse für 19-Zoll-Schränke montiert ist.

Hinweis: Optionale Rack Montagesets sind erhältlich. Weitere Informationen finden Sie unter Kompatibles Zubehör unten.

CL1008M: 17" LCD

Funktionen und Merkmale

- Exklusive LED Beleuchtung - entwickelt von ATEN zur Beleuchtung der Tastatur und des Touchpad für Sichtbarkeit bei schlechten Lichtverhältnissen
- KVM-Konsole mit 17-Zoll-LCD-Bildschirm mit LED-Hintergrundbeleuchtung in ausziehbarem Gehäuse mit Freiraum auf der Ober- und Unterseite, damit sie problemlos in einem 1U-Einschub im Rack benutzt werden kann
- LCD-Modul bis 120° drehbar zum Einstellen eines ergonomischen Blickwinkels
- Standard-Rackmontagekit im Lieferumfang enthalten – Easy-Rack-Montagekit (ermöglicht den Einbau durch eine einzige Person) optional erhältlich (muss separat erworben werden)
- Reihenschaltung von bis zu 15 weiteren Einheiten – steuern Sie bis zu 128 Computer
- Keine Softwareinstallation erforderlich – einfache Umschaltung zwischen den Computern per Hotkeys und intuitiven, mausgesteuerten OSD-Bildschirmmenüs
- Automatische Portumschaltung zur Überwachung benutzerdefinierter Server
- Broadcast-Funktion – die Tastaturbefehle können gleichzeitig an alle angeschlossenen Computer gesendet werden
- Hot-Plugging – schließen Sie neue Computer an, oder entfernen Sie sie, ohne den Switch auszuschalten
- Kennwortschutz auf zwei Ebenen – nur autorisierte Benutzer können die Computer sehen und steuern – bis zu vier Benutzer plus ein Administrator, mit eigenen Profilen für jeden
- Die Bildschirmeinstellungen der einzelnen Computer werden automatisch übernommen, um eine optimale Ausgabe am LCD-Monitor zu erhalten
- Firmwareaktualisierung möglich
- Optionale Rack Montagesets einschließlich einfacher Installationsoptionen erhältlich
- Unterstützte Sprachen für Tastatur: Unterstützte Sprachen für Tastatur: Englisch (US); Englisch (GB); Französisch; Deutsch; Deutsch (Schweiz); Italienisch; Japanisch; Ungarisch; Koreanisch; Spanisch; Schwedisch; Chinesisch traditionell; Russisch
- Unterstützt zahlreiche Plattformen: Windows 2000/XP/Vista, Linux und FreeBSD

Weitere Informationen zu "Easy Rack-Montagesystemen"...

Specification

Computerverbindungen	
Direkt	8

Maximum	128 (via Daisy-Chain)
Portauswahl	OSD, Schnelltaste, Drucktaste
Anschlüsse	
KVM-Ports	8 x SPHD Buchse (Gelb)
Daisy-Chain-Ports	1 x DB-25 Stecker
Firmware-Aktualisierung	1 x RJ-11 Buchse
Stromversorgung	1 x IEC 60320/C14
Schalter	
Portauswahl	8 x Drucktaste
Reset	1 x Halb eingelassene Drucktaste
LCD-Anpassung	4 x Drucktaste
Firmware-Aktualisierung	1 x Schiebeschalter
Ports	8 x Drucktaste
Stromversorgung	1 x Kippschalter
LCD-Steuerung	4 x Drucktaste
LEDs	
Online	8 (Orange)
Ausgewählt	8 (Grün)
Stromversorgung	1 (Dunkelgrün)
Sperre	1 x Num-Taste (Grün) 1 x Feststelltaste (Grün) 1 x Rollen-Taste (Grün)
LED-Lampe	1 x LED Beleuchtung
Video	
17-Zoll-LCD	1280 × 1024 bei 75 Hz ; DDC2B
Eingangsvideoauflösung	bis zu 1920 × 1200 bei 60 Hz; 1280 × 1024 bei 75 Hz, DDC2B
Panelspezifikationen	
LCD Modul	17" TFT-LCD
Auflösung	1280 ×1024 bei 75 Hz
Reaktionszeit	5 ms
Betrachtungswinkel	170° (H), 160° (V)
Pixelabstand	0,264 mm x 0,264 mm
Unterstützungsfarbe	16,77 M Farben
Kontrastverhältnis	1000:1
Luminanz	250 cd/m²
Suchintervall	1 - 255 Sekunden
Emulation	
Tastatur / Maus	PS/2, USB (über 2L-520xUP Kabel)
Nenneingangsleistung	100 - 240 V Wechselspannung, 50 - 60 Hz, 1 A

Stromverbrauch	110 V Wechselspannung, 21,3 W, 100 BTU/h 220 V Wechselspannung, 23,6 W, 111 BTU/h Hinweis: ● Die Messung in Watt gibt die typische Leistungsaufnahme des Geräts ohne externe Belastung an. ● Die Messung in BTU/h gibt die Leistungsaufnahme des Geräts an, wenn es voll belastet ist.
Umgebung	
Betriebstemperatur	0 - 40 ˚C
Aufbewahrungstemperatur	-20 - 60 °C
Feuchtigkeit	0 - 80% relative Luftfeuchte, nicht kondensierend
Physikalische Eigenschaften	
Gehäuse	Metall + Kunststoff
Schienensorte	Einzel-Rail
Gewicht	13,34 kg (29,38 lb)
Abmessungen (L x B x H)	48,00 x 64,02 x 4,40 cm (18,9 x 25,2 x 1,73 Zoll)
Hinweis	Bei einigen Rack-Mount Produkten ist zu beachten, dass die üblichen Abmessungen von BxTxH in einem LxBxH-Format angegeben werden.

Diagramm

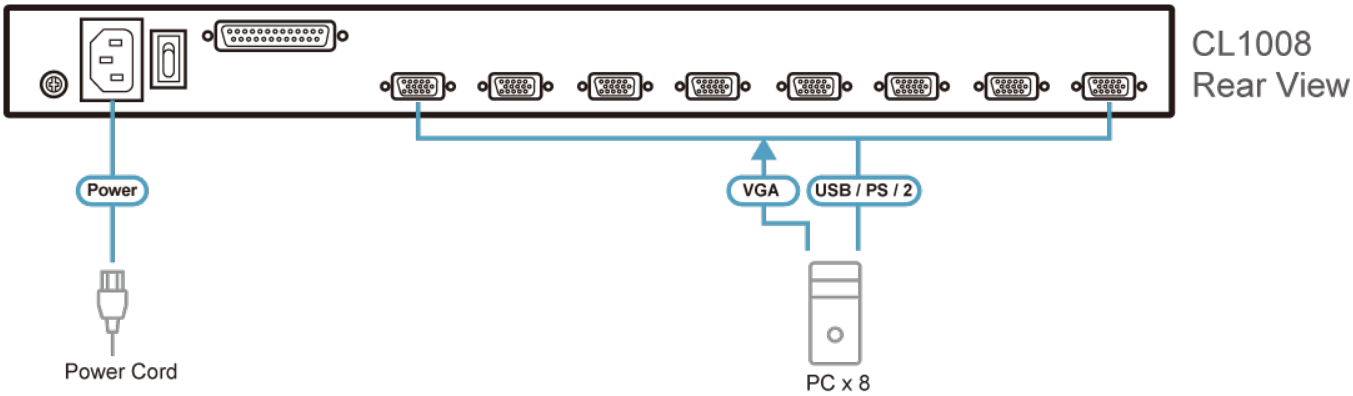

ATEN International Co., Ltd.
3F., No.125, Sec. 2, Datong Rd., Sijhih District., New Taipei City 221, Taiwan
Phone: 886-2-8692-6789 Fax: 886-2-8692-6767
www.aten.com E-mail: marketing@aten.com

© Copyright 2015 ATEN® International Co., Ltd.
ATEN and the ATEN logo are trademarks of ATEN International Co., Ltd.
All rights reserved. All other trademarks are the property of their respective owners.