Simply Better Connections

CL3700

Single Rail WideScreen LCD Konsole (USB, HDMI) mit ultrakurzer Tiefe

Die CL3700 USB HDMI LCD Konsole ist eine Single Rail LCD KVM Konsole mit kurzer Tiefe und einem 18,5" Breitbild-LCD Monitor mit LED-Hintergrundbeleuchtung und integrierter Tastatur und Touchpad. Die kurze Bauweise passt in alle 19" Geräteschränke und eignet sich besonders für flache Racks. Die CL3700 bietet eine ideale platzsparende Lösung für spezielle Umgebungen, wie z.B. Übertragungswagen (Ü-Wagen) und kompakte Kontrollräume.

Die CL3700 ist eine dedizierte Front-End-Schiebekonsole für kompatible HDMI-KVM-Switches. Der Full HD Breitbild-LCD Monitor des CL3700NW sorgt für eine hervorragende Videoqualität und bietet einen großzügigen Anzeigebereich. Für zusätzlichen Komfort können Benutzer den Computer von einer externen Konsole aus verwalten. Die CL3700 bietet einen Anschluss für eine externe USB Maus an der Vorderseite des Gerätes. An der Rückseite befinden sich Anschlüsse für die zweite KVM Konsole (USB-Tastatur/Maus und HDMI-Monitor).

Mit einem umfangreichen Funktionsumfang ist die CL3700 so konzipiert, dass sie die Anforderungen an die Optimierung des Raumnutzungsgrades, überlegene Videoqualität, den adaptiven Einsatz und die betriebliche Vielseitigkeit übertrifft und sich ideal für Anwendungen wie mobiles Livestreaming im Rundfunkbereich oder Kontrollräume mit begrenztem Platzangebot in jeder Branche eignet.

Darüber hinaus werden Tests nach dem Verfahren MIL-STD-810G* durchgeführt, um die Beständigkeit gegen hohe und niedrige Temperaturen, Vibrationen und Stöße zu überprüfen. Die MIL-STD-810G-Prüfung stellt sicher, dass der CL3700NW in rauen Umgebungen zuverlässig arbeitet, indem das Gerät strengen Tests unterzogen wird. Dieses Verfahren unterstreicht das Umweltdesign und die Grenzen des Geräts unter realen Bedingungen, denen es während seiner Lebensdauer ausgesetzt ist, wie z. B. der Betrieb in extremen Temperaturbereichen oder auf Schiffen, die auf See häufig starken Vibrationen und Stößen ausgesetzt sind.

Anmerkung:
Empfohlen wird die Kombination mit 2K-0003/ 2K-0004 und 2X-EA12 (LockPro HDMI Kabelschloss), 2X-EA07 (Lok-U-Plug Kabelhalter) zur Installation

CL3700NW: 18,5" LCD Bildschirm mit Full HD Auflösung von 1920 x 1080
CL3700NX: 18,5" LCD Bildschirm mit Auflösung von 1366 x 768

Mögliche Tastaturen für die EU-Regionen finden sie unter diesem link

HIGH-DEFINITION MULTIMEDIA INTERFACE

Funktionen und Merkmale

- ## Raumnutzungsoptimierung
  - Exklusive LED Beleuchtung – entwickelt von ATEN zur Beleuchtung der Tastatur und des Touchpad für Sichtbarkeit bei schlechten Lichtverhältnissen
  - Integrierte LCD KVM-Konsole mit einem 18,5'' Breitbild LCD Monitor mit LED-Hintergrundbeleuchtung in einem Single Rail Gehäuse mit oberem und unterem Abstand für eine problemlose Nutzung in einem 1U hohen Systemrack
  - Die kurze Bauweise ermöglicht es Ihnen, mit Ihrem Rackmontagegerät auf engstem Raum zu arbeiten
  - Konsolensperre – die Konsolenschublade wird sicher verriegelt, wenn die Konsole nicht verwendet wird
  - Optionales 2-in-1U Montageset (2K-0001/2K-0002/2K-0007) – zur Montage des CL3700 und eines Rack KVM Switch/KVM over IP Switch in 1U in einem Rack für einen platzsparenden, einfachen und flexiblen Betrieb

- ## Bemerkenswertes Video-Erlebnis
  - Unterstützt HDMI-Videoeingabe
  - Der 18,5" LCD-Bildschirm bietet Auflösungen bis zu 1920 x 1080 (Full HD) bei 60 Hz für CL3700NW und Auflösungen bis zu 1366 x 768 bei 60 Hz für CL3700NX
  - Externe Konsole unterstützt Eingangsvideoauflösungen bis zu 1920 x 1200 bei 60 Hz

- ## Flexibilität bei der Installation
  - Standard Rack Montageset enthalten
  - Optionale Rack Montagesets einschließlich einfacher Installationsoptionen erhältlich [1]
  - Keine Software erforderlich
  - Firmware-Upgrade möglich
  - Unterstützt Hot-Plugging

- ## Zuverlässigkeit und Betriebliche Vielseitigkeit
  - Unterstützt eine externe Konsole mit USB / HDMI Anschlüssen
  - Zusätzlicher hot-pluggable USB Mausanschluss an der Vorderseite (funktioniert auch als USB Peripherieanschluss)
  - Konsolenauswahl über Schnelltasten
  - Standard 105-Tasten Tastatur
  - Verfügbare Layouts für die Tastatur: Englisch (US), Englisch (GB), Deutsch, Deutsch (Schweiz), Französisch, Italienisch, Spanisch, Nordisch
  - Test auf hohe/niedrige Temperaturen, Vibrations- und Stoßfestigkeit – MIL-STD-810G-konform (nur CL3700NW) [2]

    Anmerkung:
    1. Kontaktieren Sie Ihren ATEN-Händler für Produktinformationen
    2. Weitere Informationen über MIL-STD-810G-Umwelttests finden Sie im Benutzerhandbuch

    Weitere Informationen zu "Easy Rack-Montagesystemen"...

Specification

Function	CL3700NW	CL3700NX
Computerverbindungen		
Direkt	1	1
Konsolenauswahl	Schnelltaste	Schnelltaste
Anschlüsse		
KVM-Ports	1 x HDMI Buchse 1 x USB-Typ-B-Buchse	1 x HDMI Buchse 1 x USB-Typ-B-Buchse
Firmware-Aktualisierung	1 x 3,5-mm-Audiobuchse (Schwarz)	1 x 3,5-mm-Audiobuchse (Schwarz)
USB-Port	1 x USB-Typ-A-Buchse	1 x USB-Typ-A-Buchse
Stromversorgung	1 x IEC 60320/C14	1 x IEC 60320/C14
Externe-Konsole-Ports	1 x HDMI Buchse 2 x USB-Typ-A-Buchse	1 x HDMI Buchse 2 x USB-Typ-A-Buchse
Externe Maus / Peripherie	1 x USB-Typ-A-Buchse (Front)	1 x USB-Typ-A-Buchse (Front)
Schalter		
Reset	1 x Halb eingelassene Drucktaste	1 x Halb eingelassene Drucktaste
Firmware-Aktualisierung	1 x Schiebeschalter	1 x Schiebeschalter
Stromversorgung	1 x Kippschalter	1 x Kippschalter
LCD-Steuerung	4 x Drucktaste	4 x Drucktaste

LCD-Anpassung	4 x Drucktaste	4 x Drucktaste
LCD-Stromversorgung	1 x LED-Drucktaste	1 x LED-Drucktaste
LEDs		
Stromversorgung	1 x KVM Konsole (Dunkelgrün) 1 x LCD (Orange)	1 x KVM Konsole (Dunkelgrün) 1 x LCD (Orange)
Sperre	1 x Num-Taste (Grün) 1 x Feststelltaste (Grün) 1 x Rollen-Taste (Grün)	1 x Num-Taste (Grün) 1 x Feststelltaste (Grün) 1 x Rollen-Taste (Grün)
LED-Lampe	1 x LED Beleuchtung	1 x LED Beleuchtung
Panelspezifikationen		
LCD Modul	18,5" TFT-LCD	18,5" TFT-LCD
Auflösung	1920 x 1080 bei 60 Hz	1366 x 768 bei 60Hz
Reaktionszeit	20 ms	5 ms
Betrachtungswinkel	178° (H), 178° (V)	170° (H), 160° (V)
Pixelabstand	0,213 mm x 0,213 mm	0,3 mm x 0,3 mm
Unterstützungsfarbe	16,77 M Farben	16,77 M Farben
Kontrastverhältnis	1000 : 1	1000 : 1
Luminanz	350 cd/m²	250 cd/m²
Video		
Eingangsvideoauflösung	bis zu 1920 x 1200 bei 60 Hz; 1920 x 1080 bei 60 Hz, DDC2B	bis zu 1920 x 1200 bei 60 Hz; 1366 x 768 bei 60 Hz, DDC2B
Emulation		
Tastatur / Maus	USB	USB
Nenneingangsleistung	100 - 240 V Wechselspannung, 50/60 Hz, 1 A	100 - 240 V Wechselspannung, 50/60 Hz, 1 A
Stromverbrauch	110 V Wechselspannung, 23,3 W, 124 BTU/h 220 V Wechselspannung, 23,9 W, 127 BTU/h Hinweis: ● Die Messung in Watt gibt die typische Leistungsaufnahme des Geräts ohne externe Belastung an. ● Die Messung in BTU/h gibt die Leistungsaufnahme des Geräts an, wenn es voll belastet ist.	110 V Wechselspannung, 13,6 W, 79 BTU/h 220 V Wechselspannung, 13,5 W, 78 BTU/h Hinweis: ● Die Messung in Watt gibt die typische Leistungsaufnahme des Geräts ohne externe Belastung an. ● Die Messung in BTU/h gibt die Leistungsaufnahme des Geräts an, wenn es voll belastet ist.
Umgebung		
Betriebstemperatur	0 - 40 °C	0 - 40 °C
Aufbewahrungstemperatur	-20 - 60 °C	-20 - 60 °C
Feuchtigkeit	0 - 80% relative Luftfeuchte, nicht kondensierend	0 - 80% relative Luftfeuchte, nicht kondensierend
Physikalische Eigenschaften		
Gehäuse	Metall + Kunststoff	Metall + Kunststoff
Schienensorte	Einzelschiene	Einzelschiene
Gewicht	9,01 kg (19,85 lb)	9,03 kg (19,89 lb)
Abmessungen (L x B x H)	48,06 x 47,70 x 4,28 cm (18,92 x 18,78 x 1,69 Zoll)	48,06 x 47,70 x 4,28 cm (18,92 x 18,78 x 1,69 Zoll)
Gehäuse Abmessungen (L x B x H)	44,92 x 43,00 x 4,28 cm	44,92 x 43,00 x 4,28 cm
Hinweis	Die Gehäuseabmessungen schließen E/A-Anschlüsse, Griffe und Montagehalterungen nicht mit ein.	Die Gehäuseabmessungen schließen E/A-Anschlüsse, Griffe und Montagehalterungen nicht mit ein.
Hinweis	Bei einigen Rack-Mount Produkten ist zu beachten, dass die üblichen Abmessungen von BxTxH in einem LxBxH-Format angegeben werden.	

Diagramm

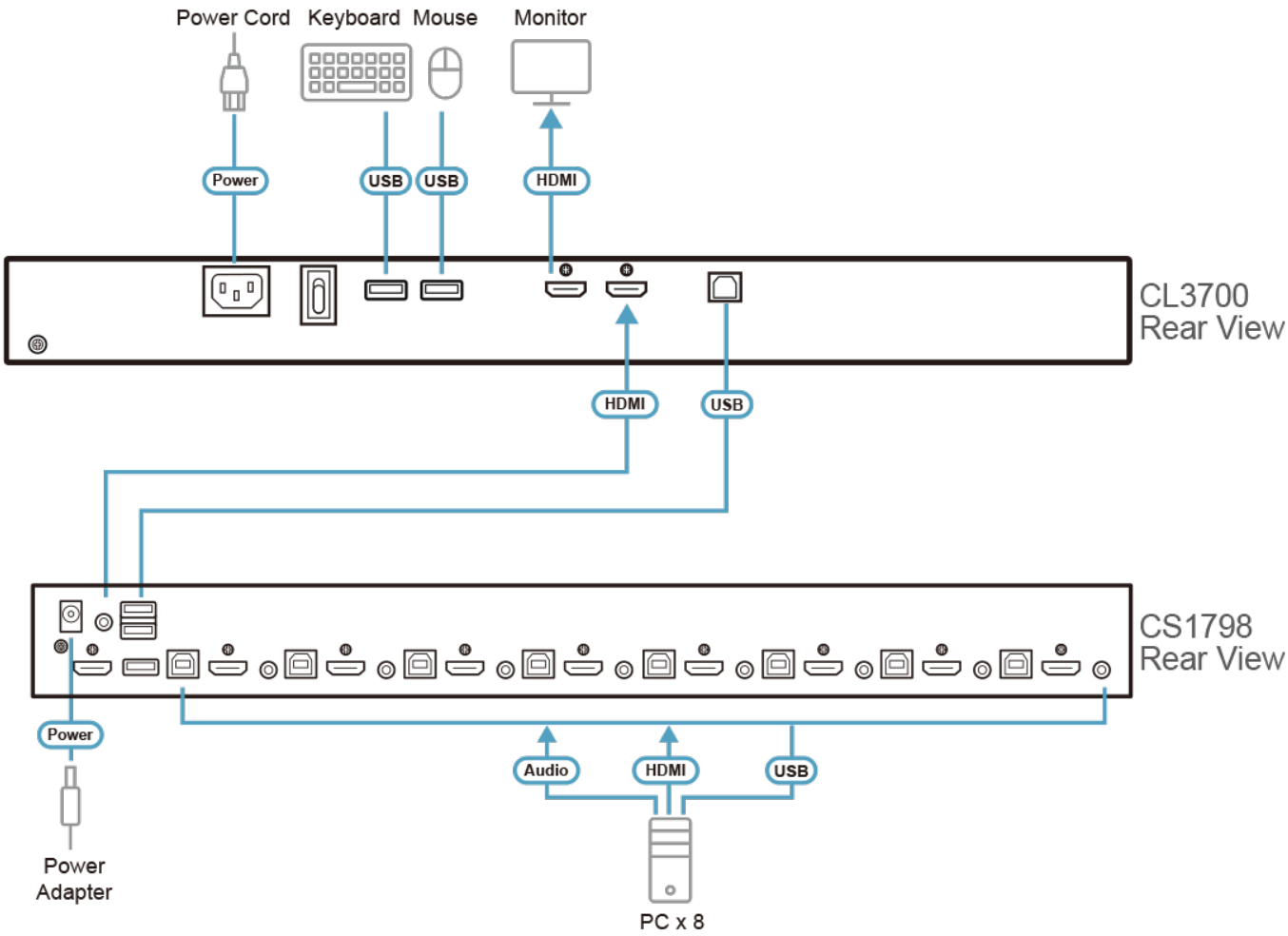

ATEN International Co., Ltd.
3F., No.125, Sec. 2, Datong Rd., Sijhih District., New Taipei City 221, Taiwan
Phone: 886-2-8692-6789 Fax: 886-2-8692-6767
www.aten.com E-mail: marketing@aten.com

© Copyright 2015 ATEN® International Co., Ltd.
ATEN and the ATEN logo are trademarks of ATEN International Co., Ltd.
All rights reserved. All other trademarks are the property of their respective owners.