Simply Better Connections

VS162

2-Port-DVI/Audio-Splitter

Der Grafik-Splitter VS162 verstärkt und verteilt DVI-Bild- und Tonsignale auf 2 DVI-Bild- und Tonausgänge. Er eignet sich ideal zum Übertragen von Inhalten an das Publikum, in Hörsäle oder für anspruchsvolle Computeranwender.

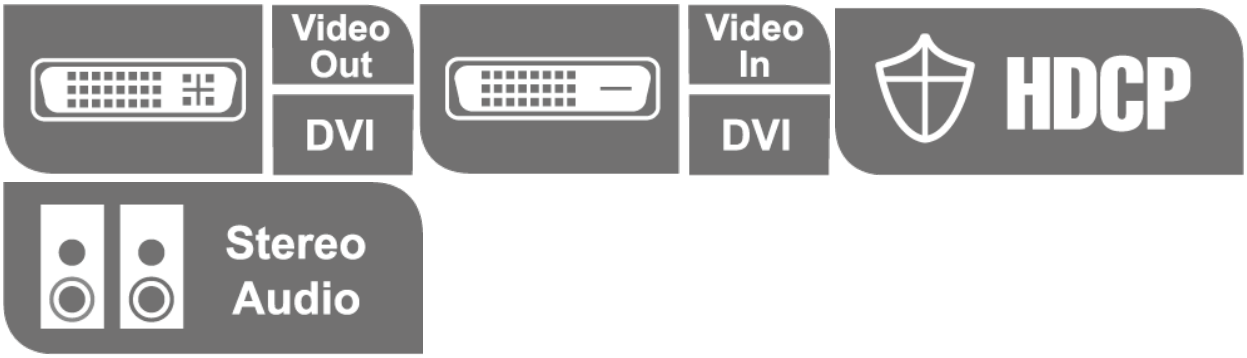

Funktionen und Merkmale

- Verbindet Ihre Computer mit DVI-Grafikausgabe mit mehreren DVI-kompatiblen Monitoren oder Projektoren
- Voll kompatibel zu DVI-Digital- und DVI-Analogdisplays
- Unterstützt den DDWG-Standard (Digital Display Working Group) für DVI-kompatible Monitore
- Überträgt die Lautsprechersignale, um ein maximales Multimediavergnügen zu ermöglichen
- Kaskadenschaltung auf maximal 3 Ebenen - ergibt bis zu 8 Grafiksignale
- Übertragungsweg bei Kaskadenschaltung: Quelle an Gerät 1,8 m / Gerät an Gerät 5 m / Gerät an Bildschirm 5 m
- In Minutenschnelle installiert
- Unterstützt die höchste Auflösung für DVI Single Link (1920 x 1200)
- DDC-, DDC2-, DDC2B-kompatibel (nur an Port 1)
- HDCP-kompatibel
- Unterstützte Betriebssysteme: Windows 2000, Windows XP, Linux, Mac und Sun.

Specification

Videoeingang	
Schnittstellen	1 x DVI-I-Buchse (Weiß)
Impedanz	100 Ω
Max. Entfernung	1,8 m
Videoausgang	
Schnittstellen	2 x DVI-I-Buchse (Weiß)
Impedanz	100 Ω
Video	
Max. Datenrate	6,75 Gb/s (2,25 Gb/s pro Lane)
Max. Pixeltakt	225 MHz
Konformität	HDCP-kompatibel
Max. Auflösungen	Bis 1920 x 1200
Max. Entfernung	Bis 5 m
Audio	
Eingang	1 x Mini-Stereobuchse (Grün)
Ausgang	2 x Mini-Stereobuchse (Grün)
Anschlüsse	
Stromversorgung	1 x Gleichspannungsanschluss
Stromverbrauch	DC5.3V:2.36W:11BTU/h Hinweis: ● Die Messung in Watt gibt die typische Leistungsaufnahme des Geräts ohne externe Belastung an. ● Die Messung in BTU/h gibt die Leistungsaufnahme des Geräts an, wenn es voll belastet ist.
Umgebung	
Betriebstemperatur	0-50°C
Aufbewahrungstemperatur	-20 - 60°C
Feuchtigkeit	0 – 80 % relative Luftfeuchte, nicht kondensierend
Physikalische Eigenschaften	
Gehäuse	Metall
Gewicht	0.62 kg (1.37 lb)
Abmessungen (L x B x H)	21.00 x 8.80 x 5.55 cm (8.27 x 3.46 x 2.19 in.)
Kartonposten	5 Stk.
Hinweis	Bei einigen Rack-Mount Produkten ist zu beachten, dass die üblichen Abmessungen von BxTxH in einem LxBxH-Format angegeben werden.

Diagramm

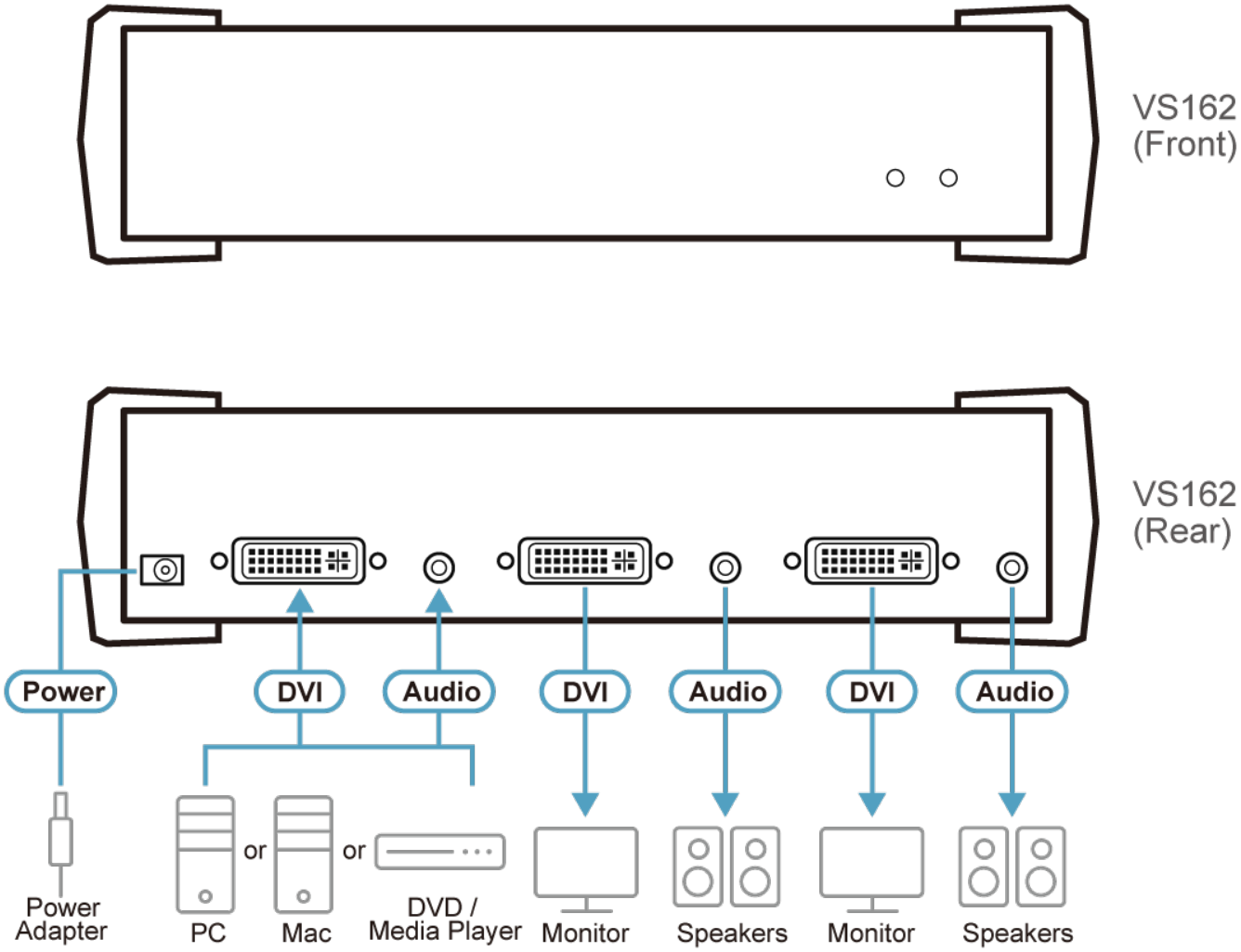

ATEN International Co., Ltd.
3F., No.125, Sec. 2, Datong Rd., Sijhih District., New Taipei City 221, Taiwan
Phone: 886-2-8692-6789 Fax: 886-2-8692-6767
www.aten.com E-mail: marketing@aten.com

© Copyright 2015 ATEN® International Co., Ltd.
ATEN and the ATEN logo are trademarks of ATEN International Co., Ltd.
All rights reserved. All other trademarks are the property of their respective owners.