Simply Better Connections

VS481C

4-Port True 4K HDMI Switch

Der ATEN VS481C wurde für Anwendungen entwickelt, die das Routing von 4 Quellen auf ein kompatibles Anzeigegerät erfordern. Er ermöglicht die zuverlässige Übertragung bei Videoauflösungen bis zu True 4K (4096 x 2160 bei 60 Hz 4:4:4), Datenraten bis zu 18 Gbps, 3D, Deep Color bis zu 12 Bit und verlustfreie HD-Audioformate. Zu den integratorfreundlichen Funktionen gehören automatische Wechselmodi für die automatische Anschlussauswahl, bidirektionales RS-232 und IR für die Fernsteuerung von Geräten.

Der ATEN VS481C wurde entwickelt, um den heutigen Anforderungen an eine echte 4K-Signalübertragung und ein anwenderorientiertes Design gerecht zu werden. Er ist eine leistungsstarke Lösung für eine Vielzahl von Umgebungen wie Heimkino, Konferenzräume, Messen und Einkaufszentren.

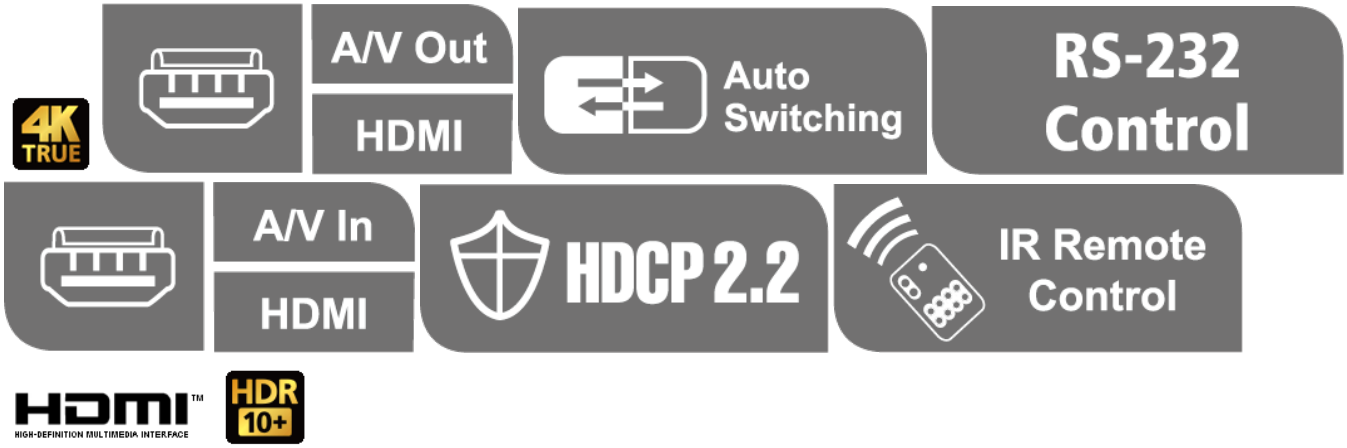

Funktionen und Merkmale

- Ermöglicht den Anschluss von bis zu 4 HDMI-Quellen an ein HDMI-Display
- HDMI (3D, Deep Color, 4K); HDCP 2.2 kompatibel
- Überlegene Videoqualität - Echte 4k-Auflösungen von 4k x 2k bei 60 Hz (4:4:4)
- Unterstützt HDR10+
- Unterstützt IR Verlängerung
- Integrierter bidirektionaler, serieller RS-232 Port für hochwertige Systemsteuerung
- Automatische Wechselmodi für automatische Anschlussauswahl
- LED-Anzeige des Status des Quellgerätes
- Plug-and-Play

Specification

Schalter	
DIP	Auto-Wechsel - EIN/AUS
Videoeingang	
Schnittstellen	4 x HDMI-Typ-A-Buchse (Schwarz)
Impedanz	100 Ω
Max. Entfernung	5M, 4096 x 2160 / 3840 x 2160 bei 60Hz (4:4:4)
Videoausgang	
Schnittstellen	1 x HDMI-Typ-A-Buchse (Schwarz)
Impedanz	100 Ω
Max. Entfernung	5M, 4096 x 2160 / 3840 x 2160 bei 60Hz (4:4:4)
Video	
Max. Datenrate	18 Gbps (6 Gbps pro Lane)
Max. Pixeltakt	600 MHz
Konformität	HDMI (3D, Deep Color, 4K) HDCP 2.2 Consumer Electronics Control (CEC)
Max. Auflösungen	4096 x 2160 / 3840 x 2160 bei 60 Hz (4:4:4)
Steuerung	
RS-232	Anschluss: 1 x DB-9 Buchse (Schwarz) Baudrate: 19200 / Datenbits: 8 / Stoppbits: 1 / Parität: NEIN / Flusskontrolle: NEIN
IR	1 x Mini-Stereobuchse (Schwarz) 1 x IR Empfänger
Anschlüsse	
Stromversorgung	1 x Gleichspannungsanschluss (mit Sperre)
Stromverbrauch	DC5V:0.924W:20BTU/h Hinweis: ● Die Messung in Watt gibt die typische Leistungsaufnahme des Geräts ohne externe Belastung an. ● Die Messung in BTU/h gibt die Leistungsaufnahme des Geräts an, wenn es voll belastet ist.
Umgebung	
Betriebstemperatur	0-40 °C
Aufbewahrungstemperatur	-20 - 60 °C
Feuchtigkeit	0 - 80% relative Luftfeuchte, nicht kondensierend
Physikalische Eigenschaften	
Gehäuse	Metall
Gewicht	0.47 kg (1.04 lb)
Abmessungen (L x B x H)	20.00 x 8.21 x 2.50 cm (7.87 x 3.23 x 0.98 in.)
Kartonposten	10 Stk.
Hinweis	Bei einigen Rack-Mount Produkten ist zu beachten, dass die üblichen Abmessungen von BxTxH in einem LxBxH-Format angegeben werden.

Diagramm

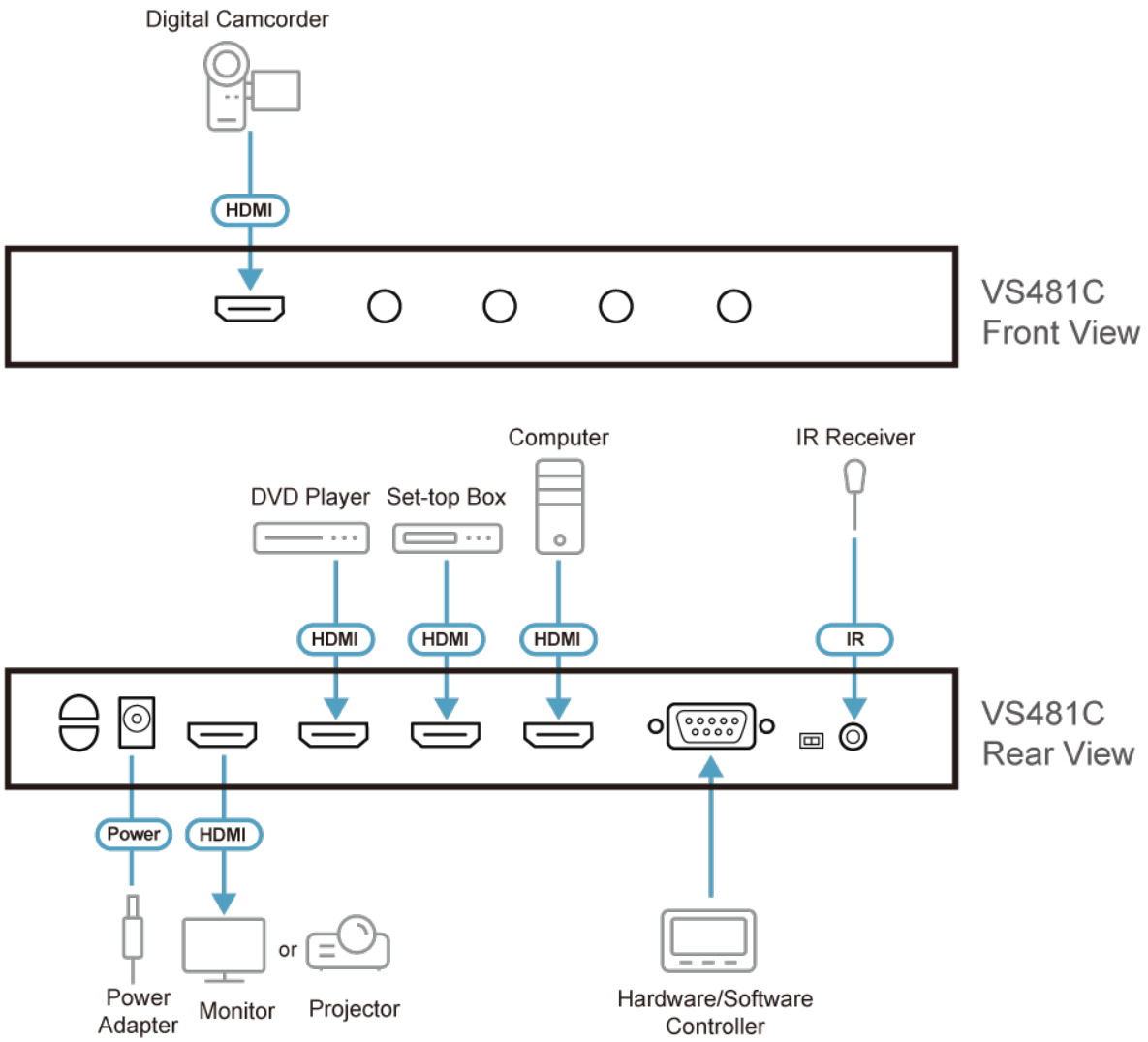

ATEN International Co., Ltd.
3F., No.125, Sec. 2, Datong Rd., Sijhih District., New Taipei City 221, Taiwan
Phone: 886-2-8692-6789 Fax: 886-2-8692-6767
www.aten.com E-mail: marketing@aten.com

© Copyright 2015 ATEN® International Co., Ltd.
ATEN and the ATEN logo are trademarks of ATEN International Co., Ltd.
All rights reserved. All other trademarks are the property of their respective owners.