Simply Better Connections

CS692

Switch KVM formato cable HDMI/Audio USB de 2 puertos con selector remoto de puerto

El switch KVM en formato cable HDMI/audio USB de 2 puertos CS692 conecta dos ordenadores o dispositivos con HDMI a un único teclado y/o ratón USB y a una consola de visualización HD. El switch CS692 da un gran paso hacia adelante a partir de los pequeños modelos KVM cableados antecesores, dado que ofrece una funcionalidad HDMI total, periféricos USB 2.0 compartidos (a través de un hub USB conectado al puerto USB para ratón) y una función de actualización del firmware para que siempre esté al día con las versiones más recientes disponibles.

Gracias a esta combinación inigualable de funcionalidad HDMI, una capacidad de compartir periféricos USB 2.0, la compatibilidad con los teclados para juegos y un manejo fácil para el usuario, el CS692 permitirá que los usuarios disfruten de las últimas innovaciones ofrecidas por las aplicaciones multimedia modernas.

HIGH-DEFINITION MULTIMEDIA INTERFACE

Características

- Una consola gráfica HD controla dos computadoras o dispositivos con pantalla HD
- HDMI compatible; HDCP compatible
- Selección del ordenador deseado a través del selector de puertos remotos, teclas de acceso directo y ratón USB
- Admite la transmisión del sonido - respuesta de graves integral con un sonido excepcional en los sistemas Surround 2.1
- Selección independiente del control KVM y audio - un ordenador puede tener el control KVM mientras el otro tiene el control de audio*
- Compatibilidad multiplataforma - Windows, Mac, Linux
- Diseño compacto, todos los cables han sido incorporados en un solo cable (2 x 1,2 m)
- Calidad gráfica superior – resoluciones hasta 1920 x 1200; 1080p
- Compatible con los monitores LCD de pantalla ancha
- Video DynaSync™ - esta tecnología exclusiva de ATEN elimina los problemas que pueden surgir con las pantallas al iniciar los equipos y optimiza la resolución a la hora de conmutar los puertos
- Función de detección de dispositivos encendidos - en el momento que uno de los ordenadores conectados se apague, el CS692 automáticamente pasará al otro ordenador
- Funciona con los teclados para juegos y multimedia
- Admite teclados y ratones inalámbricos y multifunción
- La función de omisión/emulación del puerto de consola para ratón admite la mayoría de los controladores de ratón y los ratones multifunción
- Admite y emula teclados Macintosh*
- Puede conectar un hub USB al puerto USB 2.0 para ratón para compartir dispositivos USB*
- No requiere alimentación externa
- Firmware actualizable

Nota:
1. La salida del sonido por los altavoces incorporados del monitor HD no se puede conmutar de forma independiente.
2. Combinaciones de teclado para PC que emulan teclados Macintosh. Los teclados Macintosh solamente funcionan con sus ordenadores nativos.
3. Es posible que se requiera un adaptador de alimentación adicional.Para poder utilizar el puerto USB 2.0 para ratón como hub USB, tendrá que desactivar el modo de emulación del ratón.

Especificaciones

Conexiones del PC	2
Selección de puerto	Tecla de acceso rápido, selector de puerto remoto, ratón
Conectores	
Puertos de consola	1 x HDMI hembra (Negro) 2 x USB Tipo A hembra 1 x Conector de audio de 3,5 mm hembra (Verde) 1 x Conector de audio de 3,5 mm hembra (Rosa)
Puertos KVM	2 x HDMI macho (Negro) 2 x USB Tipo A macho (Púrpura) 2 x USB Tipo A macho (Negro) 2 x Conector de audio de 3,5 mm macho (Verde) 2 x Conector de audio de 3,5 mm macho (Rosa)
LEDs	
KVM	2 (Verde)
Longitud del cable	
KVM	2 x 1,2 m
Selector remoto de puerto	1,8 m
Emulación	
Teclado / Ratón	USB
Vídeo	1920 x 1080 a 60 Hz; 1920 x 1200 a 60 Hz
Intervalo de escaneado	3, 5, 10, 20 segundos (valor predeterminado de 5 segundos)
Consumo de energía	DC5V:0.72W:8BTUBTU/h Nota: ● La medición en vatios indica el consumo de energía típico del aparato sin carga externa. ● La medición en BTU/h indica el consumo de energía del dispositivo cuando está totalmente cargado.
Condiciones medioambientales	
Temperatura de funcionamiento	0 - 50°C
Temperatura de almacenamiento	-20 - 60°C
Humedad	HR del 0-80%, sin condensación
Propiedades físicas	
Carcasa	Plástico
Peso	0.48 kg (1.06 lb)
Dimensiones (LA x AN x AL)	8.24 x 6.65 x 2.52 cm (3.24 x 2.62 x 0.99 in.)
Nota	Tenga en cuenta que, en algunos productos de montaje en bastidor, las dimensiones físicas estándar de anchura x profundidad x altura se expresan en el formato longitud x anchura x altura.

Diagrama

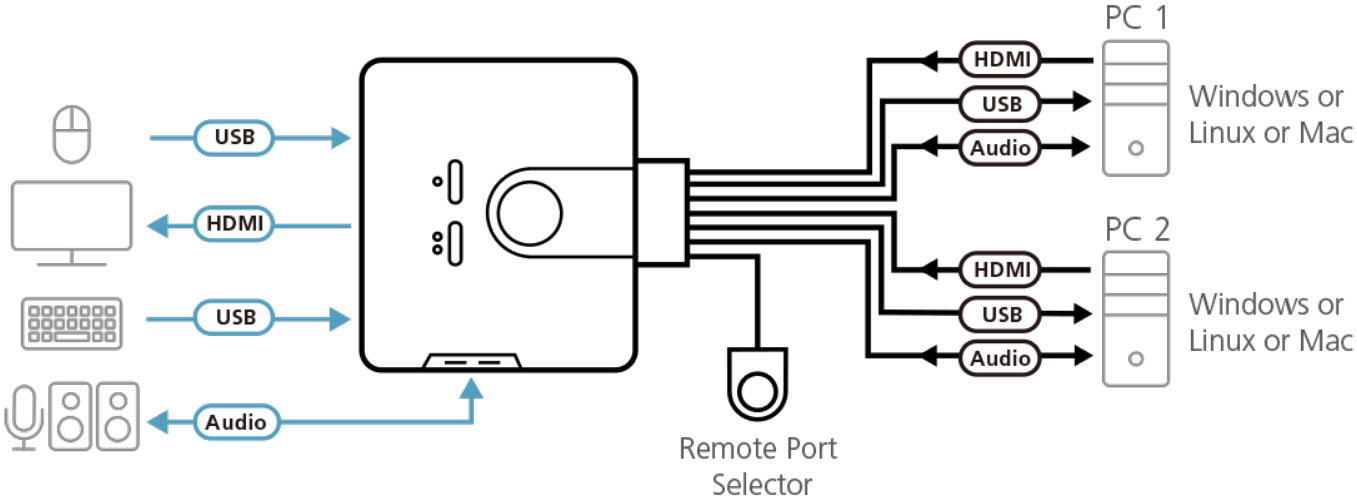

ATEN International Co., Ltd.
3F., No.125, Sec. 2, Datong Rd., Sijhih District., New Taipei City 221, Taiwan
Phone: 886-2-8692-6789 Fax: 886-2-8692-6767
www.aten.com E-mail: marketing@aten.com

© Copyright 2015 ATEN® International Co., Ltd.
ATEN and the ATEN logo are trademarks of ATEN International Co., Ltd.
All rights reserved. All other trademarks are the property of their respective owners.