Simply Better Connections

CS782DP

Switch KVM DisplayPort/Audio USB de 2 puertos (compatible con 4K, cables incluidos)

Con la siempre creciente demanda de una mayor calidad de vídeo y la evolución de la tecnología DisplayPort, ordenadores y pantallas compatibles con 4K ahora son ampliamente adoptados en aplicaciones visualmente intensivas y comerciales. Ofreciendo una resolución de hasta 4K , el ATEN CS782DP está como en casa entre estos exigentes escenarios y los avances tecnológicos.

El switch KVM DisplayPort USB de 2 puertos de ATEN CS782DP dispone de una resolución de vídeo 4K y permite a los usuarios acceder a dos ordenadores habilitados para el 4K desde un solo teclado USB, ratón USB, y la consola de vídeo DisplayPort.

Haciendo esto con facilidad, el CS782DP ofrece tres cómodos métodos de conmutación - utilizando un selector de puerto remoto, ratón o teclas de acceso rápido para un acceso flexible a cualquier PC conectado a la instalación. El producto incluso soporta audio de alta calidad para proporcionar una completa solución multimedia. Para completar la experiencia, el diseño aerodinámico del CS782DP permite ahorrar espacio, lo que también hace que sea ideal para cualquier entorno de trabajo.

Con su enriquecido conjunto de características, el CS782DP está diseñado para superar todos los requisitos en el diseño gráfico, animación y aplicaciones de edición de vídeo.

Nota: Para conectar un monitor VGA/DVI/HDMI al puerto de consola DisplayPort, es necesario adquirir por separado un adaptador de DisplayPort a VGA/DVI/HDMI con su propia fuente de alimentación.

Características

- Una consola de vídeo DisplayPort controla dos PCs USB.
- Compatible con DisplayPort 1.2 y HDCP [1]
- Selección de PC a través de un selector de puerto remoto, teclas de acceso rápido y un ratón USB [2]
- Calidad de vídeo superior: 4K UHD (3840 × 2160 a 60 Hz), 4K DCI (4096 x 2160 a 60 Hz) y 2560 x 1440 a 144 Hz
- Compatible con MST (Multi-Transport Stream, es decir, Secuencia de transporte múltiple) [3], lo que permite utilizar múltiples monitores a través de un solo conector DisplayPort
- Soporte multi-plataforma – Windows, Mac, Sun y Linux
- Compatible con monitores LCD de pantalla panorámica
- Detección de encendido - si alguno de los PC está apagado, el CS782DP cambiará automáticamente al otro PC
- Habilitado para audio - la completa respuesta de bajos ofrece una rica experiencia para los sistemas de sonido envolvente de canales 2.1
- Compatible con audio HD [4] a través de la reproducción DisplayPort
- Conmutación independiente del KVM y del foco de Audio [4]permite la multitarea para mayor comodidad
- Compatible con teclados multimedia
- Compatible con teclados y ratones inalámbricos
- Función de emulación/derivación del puerto de ratón de la consola admite la mayoría de los controladores de ratón y ratones multifunción
- Compatibilidad con teclado Mac/Sun y emulación [5]
- El puerto para ratón USB 2.0 puede ser utilizado como hub USB y compartir periféricos USB [6]
- Alimentación por bus
- Firmware actualizable

Nota:
1. En el caso de los dispositivos de visualización compatibles con DisplayPort 1.4, es preciso configurar el dispositivo previamente para que sea compatible con DisplayPort 1.2 y así evitar posibles problemas de compatibilidad.
2. La conmutación de puerto de ratón sólo se admite en el modo de emulación de ratón y por ratones USB de 3-teclas con rueda.
3. La tecnología MST (Transporte multisecuencia) necesita dos monitores que permitan la conexión en cadena tipo margarita de DisplayPort 1.2 o el uso de un hub con MST DisplayPort. Una pantalla DisplayPort v1.1a puede ser la última pantalla de una conexión DisplayPort v1.2 en cadena. El PC fuente debe ser compatible con DisplayPort 1.2.
4. No se puede cambiar el Audio en alta definición a través del DisplayPort de forma independiente.
5. a. Las combinaciones de teclado de PC emulan teclados Mac/Sun. b. Los teclados Mac/Sun solo funcionan con sus propios equipos.
6. Esta característica puede requerir un adaptador de alimentación adicional para conectarse al hub USB y la desactivación del modo de emulación de ratón del CS782DP.

Especificaciones

Conexiones del PC	2
Selección de puerto	Tecla de acceso rápido, ratón, selector de puerto remoto
Conectores	
Puertos de consola	2 x USB Tipo A hembra (Negro) 1 x DisplayPort hembra (Negro) 1 x Conector de audio de 3,5 mm hembra (Verde)
Puertos KVM	2 x USB Tipo B hembra (Blanco) 2 x DisplayPort hembra (Negro) 2 x Conector de audio de 3,5 mm hembra (Verde)
Selector remoto de puerto	1 × Miniconector estéreo
Longitud del cable	
KVM	2 x Cable USB de 1,8 m 2 x Cable de audio de 1.8 m 2 x Cable DisplayPort 1,5 m
Selector remoto de puerto	1,8 m
LEDs	
KVM	2 (Blanco)
Emulación	
Teclado / Ratón	USB
Vídeo	Hasta 4096 x 2160 a 60 Hz, 2560 x 1440 a 144 Hz
Intervalo de escaneado	3, 5, 10, 20 segundos (predeterminado: 5 segundos)
Consumo de energía	DC5V:2.18W:23BTU/h Nota: ● La medición en vatios indica el consumo de energía típico del aparato sin carga externa. ● La medición en BTU/h indica el consumo de energía del dispositivo cuando está totalmente cargado.
Condiciones medioambientales	
Temperatura de funcionamiento	0 – 50°C
Temperatura de almacenamiento	-20 – 60°C
Humedad	HR del 0 - 80% Sin condensación
Propiedades físicas	
Carcasa	Plástico
Peso	0.12 kg (0.26 lb)
Dimensiones (LA x AN x AL)	9.37 x 9.30 x 2.68 cm (3.69 x 3.66 x 1.06 in.)
Nota	Tenga en cuenta que, en algunos productos de montaje en bastidor, las dimensiones físicas estándar de anchura x profundidad x altura se expresan en el formato longitud x anchura x altura.

Diagrama

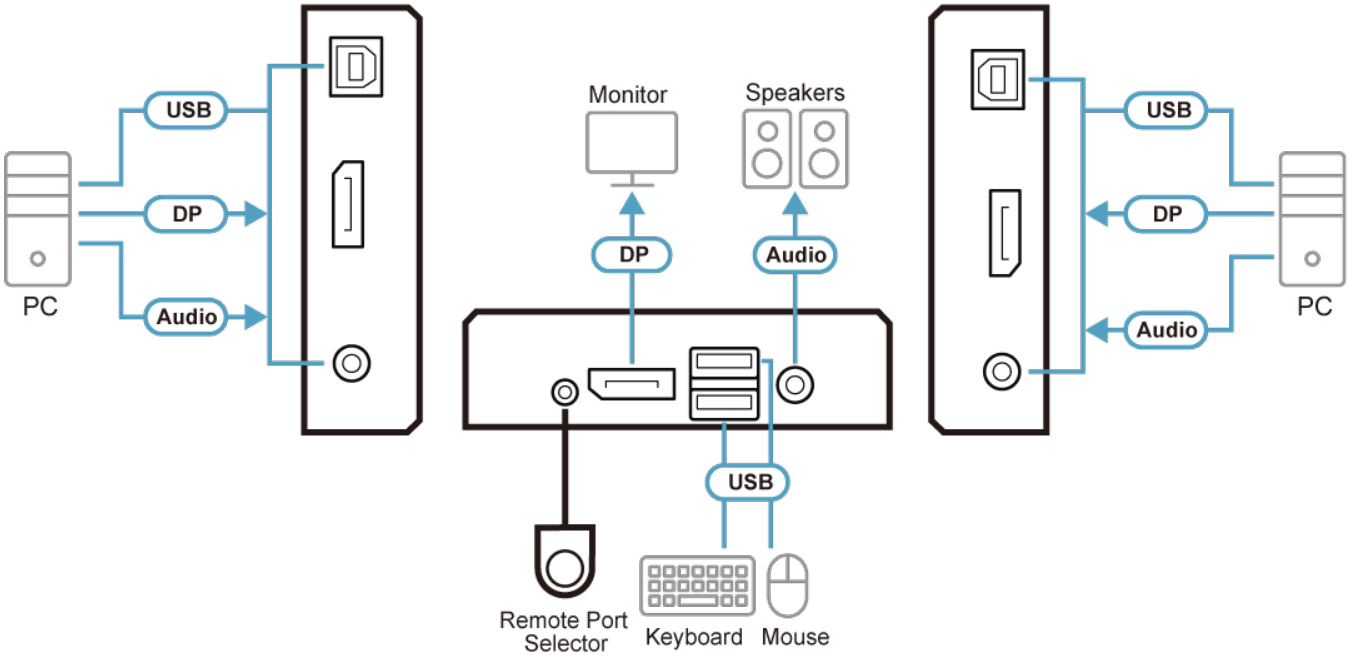

ATEN International Co., Ltd.
3F., No.125, Sec. 2, Datong Rd., Sijhih District., New Taipei City 221, Taiwan
Phone: 886-2-8692-6789 Fax: 886-2-8692-6767
www.aten.com E-mail: marketing@aten.com

© Copyright 2015 ATEN® International Co., Ltd.
ATEN and the ATEN logo are trademarks of ATEN International Co., Ltd.
All rights reserved. All other trademarks are the property of their respective owners.