Simply Better Connections

CE820

Extensor KVM HDBaseT™ 2.0 HDMI USB (4K a 100m)

El extensor de KVM USB HDMI HDBaseT™ 2.0 ATEN CE820 integra las tecnologías HDBaseT™ 2.0 más modernas para ofrecer señales de vídeo HDMI 4K, audio estéreo, USB, Ethernet* y RS-232 a una distancia de hasta 100 metros a través de un solo cable Cat 6/2L-2910 Cat 6. HDBaseT™ 2.0 garantiza la máxima fiabilidad de transmisión del mercado y hace posible la capacidad de largo alcance que lleva las señales Full HD 1080P a distancias de hasta 150 metros. Con una sencilla instalación con un solo cable que admite varias señales, el CE820 resulta ideal para aplicaciones en las que se necesita práctico acceso remoto, como centros de control de transporte, instalaciones médicas, almacenes industriales y estaciones de trabajo ampliadas.

*Nota: el extensor CE820-AT soporta Ethernet, mientras que el extensor CE820-ATA no.

Características

- Es compatible con la tecnología HDBaseT™ 2.0
  - Extiende las señales de vídeo, audio, USB, RS-232 y Ethernet [1] a través de un solo cable Cat 6/6a o 2L-2910 Cat 6
  - Detección y corrección de errores de bit mejorada para resistir a interferencias de señal durante transmisiones de vídeo de alta calidad
  - Detección de estado e indicación LED de la transmisión de señal HDBaseT™ en la unidad remota
- Búfer EDID para fluidez de encendido y la máxima calidad de imagen
- HDMI (3D, Color profundo, 1080P, 4K); compatible con HDCP 2.2
- Excelente calidad de vídeo a larga distancia
  - Modo HDBaseT™ estándar hasta 4K a 100 m (Cat 6/6a / 2L-2910)
  - Modo HDBaseT™ de largo alcance hasta 1080P a 150 m
- Switch de modo de largo alcance – cambia entre los modos HDBaseT™ estándar y largo alcance con total facilidad
- Admite audio estéreo de 2 canales individual y puertos USB 2.0 a velocidad completa
- Admite la función Reactivar PC mediante un solo pulsador a través del canal RS-232 [2]
- Protección ESD 8 KV/15 KV integrada (tensión de contacto de 8 KV; tensión del aire de 15 KV)

Nota:
1. El extensor CE820-AT soporta Ethernet, mientras que el extensor CE820-ATA no.
2. Para que esta función funcione, el ordenador debe ser compatible con Wake-Up Ring

Especificaciones

Function	CE820L	CE820R
Conectores		
Puertos de consola	N/D	1 x HDMI hembra (Negro) 3 x USB Tipo A hembra 1 x Miniconector estéreo hembra (Verde) 1 x Miniconector estéreo hembra (Rosa) 1 x RJ-45 hembra (Negro) Nota: los puertos RJ-45 funcionan en aquellos dispositivos compatibles con el puerto Ethernet.

Puertos KVM	1 x HDMI hembra (Negro) 1 x USB Tipo B hembra (Blanco) 1 x Miniconector estéreo hembra (Verde) 1 x Miniconector estéreo hembra (Rosa) 1 x RJ-45 hembra (Negro) Nota: los puertos RJ-45 funcionan en aquellos dispositivos compatibles con el puerto Ethernet.	N/D
RS-232	1 x DB-9 hembra (Negro)	1 x DB-9 macho (Negro)
Alimentación	1 x Conector de CC con bloqueo	1 x Conector de CC con bloqueo
Unidad a unidad	1 x RJ-45 hembra (Negro)	1 x RJ-45 hembra (Negro)
LEDs		
Alimentación	1 (Verde)	1 (Verde)
Enlace	1 (Naranja)	1 (Naranja)
Salida de vídeo	N/D	1 (Naranja)
Switches		
Switch de modo de largo alcance	1 x Switch deslizante	1 x Switch deslizante
Actualización de firmware	1 x Switch deslizante	1 x Switch deslizante
Pulsadores		
Botón de reactivación	N/D	1 x Pulsador
Vídeo	Hasta 4K a 90 m (Cat 5e) / 100 m (Cat 6/6a/ATEN 2L-2910 Cat 6) 1080P a 100 m (Cat 5e/6/6a) *Compatible con 4K: 4096 x 2160 / 3840 x 2160 a 60 Hz (4:2:0); 4096 x 2160 / 3840 x 2160 a 30 Hz (4:4:4)	Hasta 4K a 90 m (Cat 5e) / 100 m (Cat 6/6a/ATEN 2L-2910 Cat 6) 1080P a 100 m (Cat 5e/6/6a) *Compatible con 4K: 4096 x 2160 / 3840 x 2160 a 60 Hz (4:2:0); 4096 x 2160 / 3840 x 2160 a 30 Hz (4:4:4)
Consumo de energía	DC5V:2.87W:13BTU Nota: ● La medición en vatios indica el consumo de energía típico del aparato sin carga externa. ● La medición en BTU/h indica el consumo de energía del dispositivo cuando está totalmente cargado.	DC5V:5.37W:40BTU Nota: ● La medición en vatios indica el consumo de energía típico del aparato sin carga externa. ● La medición en BTU/h indica el consumo de energía del dispositivo cuando está totalmente cargado.
Condiciones medioambientales		
Temperatura de funcionamiento	0–40°C	0–40°C
Temperatura de almacenamiento	-20–60°C	-20–60°C
Humedad	HR del 0–80%, sin condensación	HR del 0–80%, sin condensación
Propiedades físicas		
Carcasa	Metal	Metal
Peso	0.63 kg (1.39 lb)	0.65 kg (1.43 lb)
Dimensiones (LA x AN x AL)	18.20 x 12.19 x 2.87 cm (7.17 x 4.8 x 1.13 in.)	18.20 x 12.19 x 2.87 cm (7.17 x 4.8 x 1.13 in.)
Nota	El extensor CE820L-AT soporta Ethernet, mientras que el extensor CE820L-ATA no.	El extensor CE820R-AT soporta Ethernet, mientras que el extensor CE820R-ATA no.
Nota	Tenga en cuenta que, en algunos productos de montaje en bastidor, las dimensiones físicas estándar de anchura x profundidad x altura se expresan en el formato longitud x anchura x altura.	

Diagrama

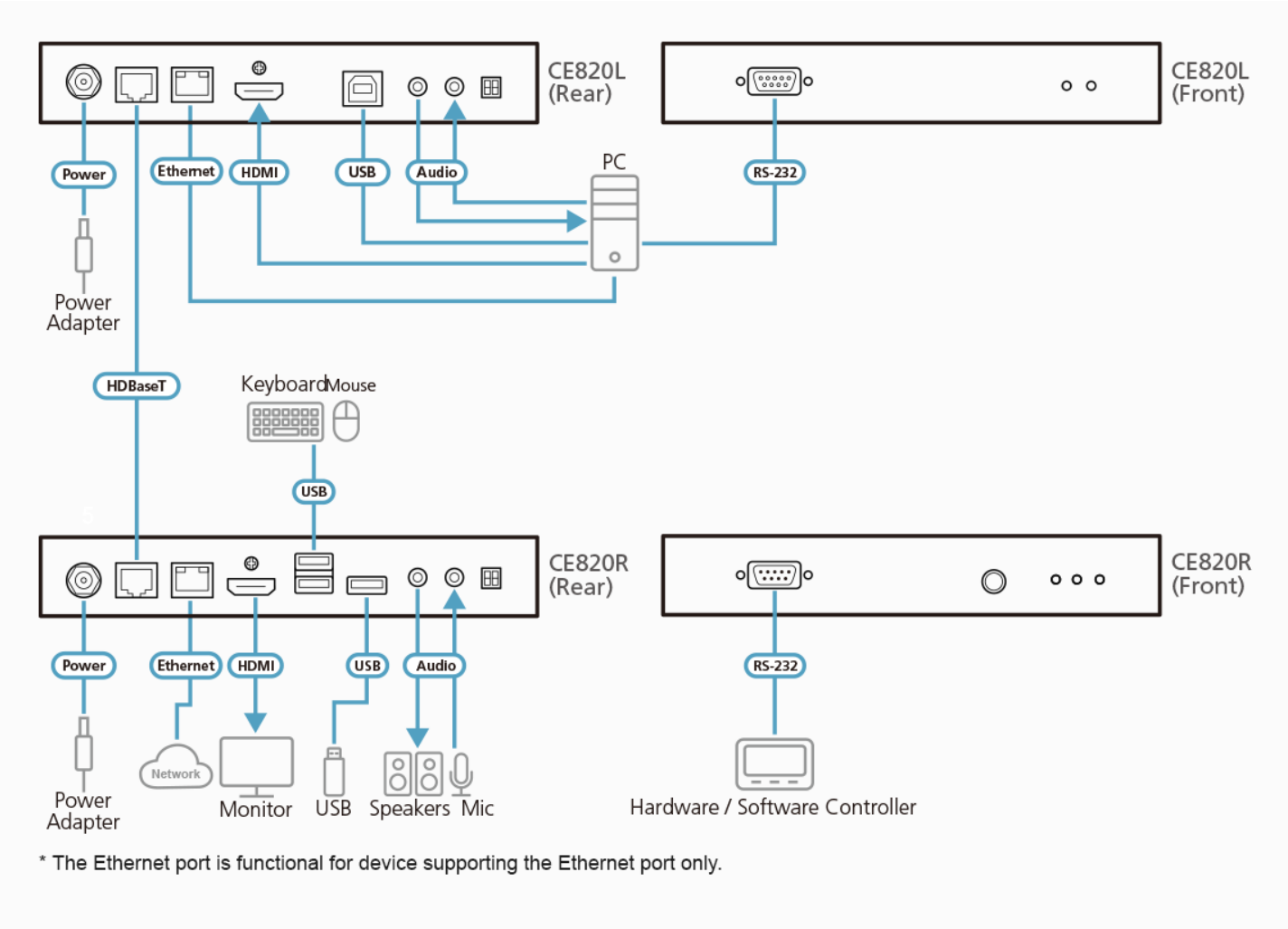

ATEN International Co., Ltd.
3F., No.125, Sec. 2, Datong Rd., Sijhih District., New Taipei City 221, Taiwan
Phone: 886-2-8692-6789 Fax: 886-2-8692-6767
www.aten.com E-mail: marketing@aten.com

© Copyright 2015 ATEN® International Co., Ltd.
ATEN and the ATEN logo are trademarks of ATEN International Co., Ltd.
All rights reserved. All other trademarks are the property of their respective owners.