Simply Better Connections

VS481C

Commutateur HDMI True 4K à 4 ports

Le VS481C d'ATEN est conçu pour les applications nécessitant le routage de 4 sources vers un périphérique d'affichage compatible. Il permet une transmission fiable à des résolutions vidéo allant jusqu'à True 4K (4096 x 2160 à 60 Hz 4:4:4), des débits de données jusqu'à 18 Gbps, 3D, Deep Color jusqu'à 12 bits et des formats audio HD sans perte. Les fonctions conviviales pour les intégrateurs incluent les modes de basculement automatique pour la sélection de port automatique, la RS-232 bidirectionnelle et l'IR pour le contrôle à distance des périphériques.

Conçu pour répondre à la demande actuelle de transmission de signaux True 4K et de design orienté utilisateur, le VS481C d'ATEN est une solution puissante pour un large éventail de paramètres, comme home cinéma, salles de réunion, salons professionnels et centres commerciaux.

HDMI™ HIGH-DEFINITION MULTIMEDIA INTERFACE

HDR 10+

Fonctionnalités

- Permet à jusqu'à 4 sources HDMI d'être connectées à un seul écran HDMI
- HDMI (3D, Deep Color, 4K) ; conforme à HDCP 2.2
- Qualité vidéo supérieure - vraies résolutions 4k de vidéo 4k x 2k à 60 Hz (4:4:4)
- Prise en charge HDR10+
- Prend en charge l'extension IR
- Port série RS-232 bi-directionnel intégré pour contrôle du système haut de gamme
- Modes de basculement automatique pour la sélection automatique du port
- Indication par diode de l'appareil source
- Plug-and-play

Caractéristiques

Commutateurs	
DIP	Commutateur automatique MARCHE/ARRÊT
Entrée vidéo	
Interfaces	4 x HDMI Type A femelle (Noir)
Impédance	100 Ω
Distance maxi.	5M, 4096 x 2160 / 3840 x 2160 à 60Hz (4:4:4)
Sortie vidéo	
Interfaces	1 x HDMI Type A femelle (Noir)
Impédance	100 Ω
Distance maxi.	5M, 4096 x 2160 / 3840 x 2160 à 60Hz (4:4:4)
Vidéo	
Débit de données maxi.	18 Gbps (6 Gbps par voie)
Horloge pixel maxi.	600 MHz
Conformité	HDMI (3D, Deep Color, 4K) HDCP 2.2 Consumer Electronics Control (CEC)
Résolution maxi.	4096 x 2160 / 3840 x 2160 à 60 Hz (4:4:4)
Contrôle	
RS-232	Connecteur : 1 x DB-9 femelle (Noir) Débit en bauds : 19200 / Bits de données : 8 / Bits d'arrêt : 1 / Parité : NON / Contrôle de flux : NON
IR	1 x Mini Jack stéréo femelle (Noir) 1 x Récepteur IR
Connecteurs	
Alimentation	1 x Fiche CC (avec verrouillage)
Consommation électrique	DC5V:0.924W:20BTU/h Remarque: ● La mesure en watts indique la consommation électrique typique de l'appareil sans charge externe. ● La mesure en BTU/h indique la consommation d'énergie de l'appareil lorsqu'il est entièrement chargé.
Environnement	
Température de fonctionnement	0-40 °C
Température de stockage	-20 - 60 °C
Humidité	0 - 80% d'humidité relative, sans condensation
Propriétés physiques	
Boîtier	Métal
Poids	0.47 kg (1.04 lb)
Dimensions (L x l x H)	20.00 x 8.21 x 2.50 cm (7.87 x 3.23 x 0.98 in.)
Lot par carton	10 pièces
Remarque	Pour certains produits montés en rack, notez que les dimensions physiques standard LaxPxH sont exprimées avec un format LoxLaxH.

Diagramme

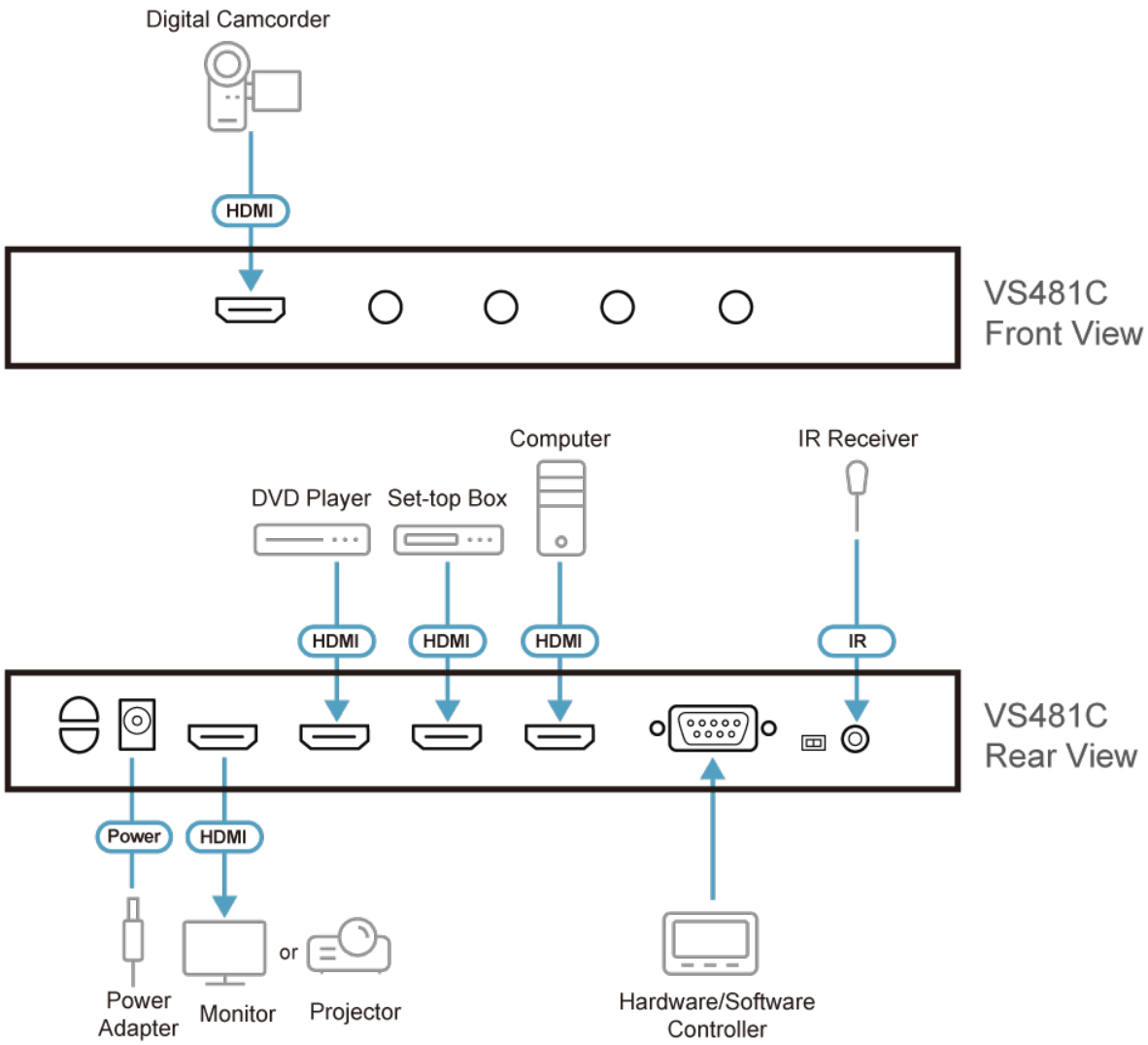

ATEN International Co., Ltd.
3F., No.125, Sec. 2, Datong Rd., Sijhih District., New Taipei City 221, Taiwan
Phone: 886-2-8692-6789 Fax: 886-2-8692-6767
www.aten.com E-mail: marketing@aten.com

© Copyright 2015 ATEN® International Co., Ltd.
ATEN and the ATEN logo are trademarks of ATEN International Co., Ltd.
All rights reserved. All other trademarks are the property of their respective owners.