Simply Better Connections

VE601T

Transmetteur HDBaseT-Lite DVI (1080p@70m)
(HDBaseT Classe B)

La rallonge HDBaseT-Lite DVI VE601 permet d'étendre un affichage DVI 1080p jusqu'à 70 m en utilisant un câble Ethernet. La combinaison des technologies HDBaseT et ATEN prend même en charge le partage de supports 1920 x 1200 jusqu'à 40 mètres de distance, pour une solution simple, flexible et rentable pour tout professionnel des installations A/V.

La rallonge VE601 DVI HDBaseT-Lite est la solution idéale pour les professionnels des installations A/V qui nécessitent une protection contre les interférences des signaux vidéo, comme les installations médicales et militaires. Avec sa conception légère et facile à monter, ainsi que son mécanisme de verrouillage de prise CC antidérapant, le VE601 peut être installé quasiment n'importe où tout en assurant votre tranquillité d'esprit avec sa fiabilité irréprochable.

* Unités réceptrices compatibles HDBaseT : VE601R, VE801R

FR ÉLÉMENTS D'EMBALLAGE À SÉPARER ET À DÉPOSER DANS LE BAC DE TRI

FR Cet appareil et ses accessoires se recyclent — À DÉPOSER EN MAGASIN ou À DÉPOSER EN DÉCHÈTERIE
Points de collecte sur www.quefairedemesdechets.fr
Privilégiez la réparation ou le don de votre appareil !

Fonctionnalités

- Connectivité HDBaseT – prolonge une connexion DVI jusqu'à 70 m
- Qualité vidéo supérieure – 1920 x 1200 @ 35 m (Cat 5e / 6) / 40 m (Cat 6a) ; 1080p @ 60 m (Cat 5e / 6) / 70 m (Cat 6a / ATEN 2L-2910)
- DVI (3D, Deep Color) ; compatible HDCP 1.4
- HDBaseT Anti-Jamming – résiste aux interférences de signal pendant la transmission vidéo
- Plug and Play
- Rackable

Caractéristiques

Entrée vidéo	
Interfaces	1 x DVI-D femelle (Blanc)
Impédance	100 Ω
Distance maxi.	Jusqu'à 1,8 m
Vidéo	
Horloge pixel maxi.	340 MHz
Débit de données maxi.	10,2 Gbps (3,4 Gbps par voie)
Conformité	DVI (3D, Deep Color) Compatible HDCP
Résolutions maxi. / Distance	Jusqu'à 1920x1200 à 35 m (Cat 5e/6) / 40 m (Cat 6a/ATEN 2L-2910 Cat6) ; 1080p à 60 m (Cat 5e/6) / 70 m (Cat 6a/ATEN 2L-2910 Cat6)
Connecteurs	
Alimentation	1 x Fiche CC avec verrouillage
Unité vers unité	1 x RJ-45 femelle
Consommation électrique	DC5V:1.84W:9BTU/h Remarque: ● La mesure en watts indique la consommation électrique typique de l'appareil sans charge externe. ● La mesure en BTU/h indique la consommation d'énergie de l'appareil lorsqu'il est entièrement chargé.
Environnement	
Température de stockage	-20 - 60°C
Température de fonctionnement	0-50°C
Humidité	0% - 80% d'humidité relative, sans condensation
Propriétés physiques	
Boîtier	Métal
Poids	0.25 kg (0.55 lb)
Dimensions (L x l x H) avec support	10.20 x 8.70 x 3.00 cm (4.02 x 3.43 x 1.18 in.)
Dimensions (L x l x H) sans support	9.42 x 6.60 x 2.90 cm (3.71 x 2.6 x 1.14 in.)

Diagramme

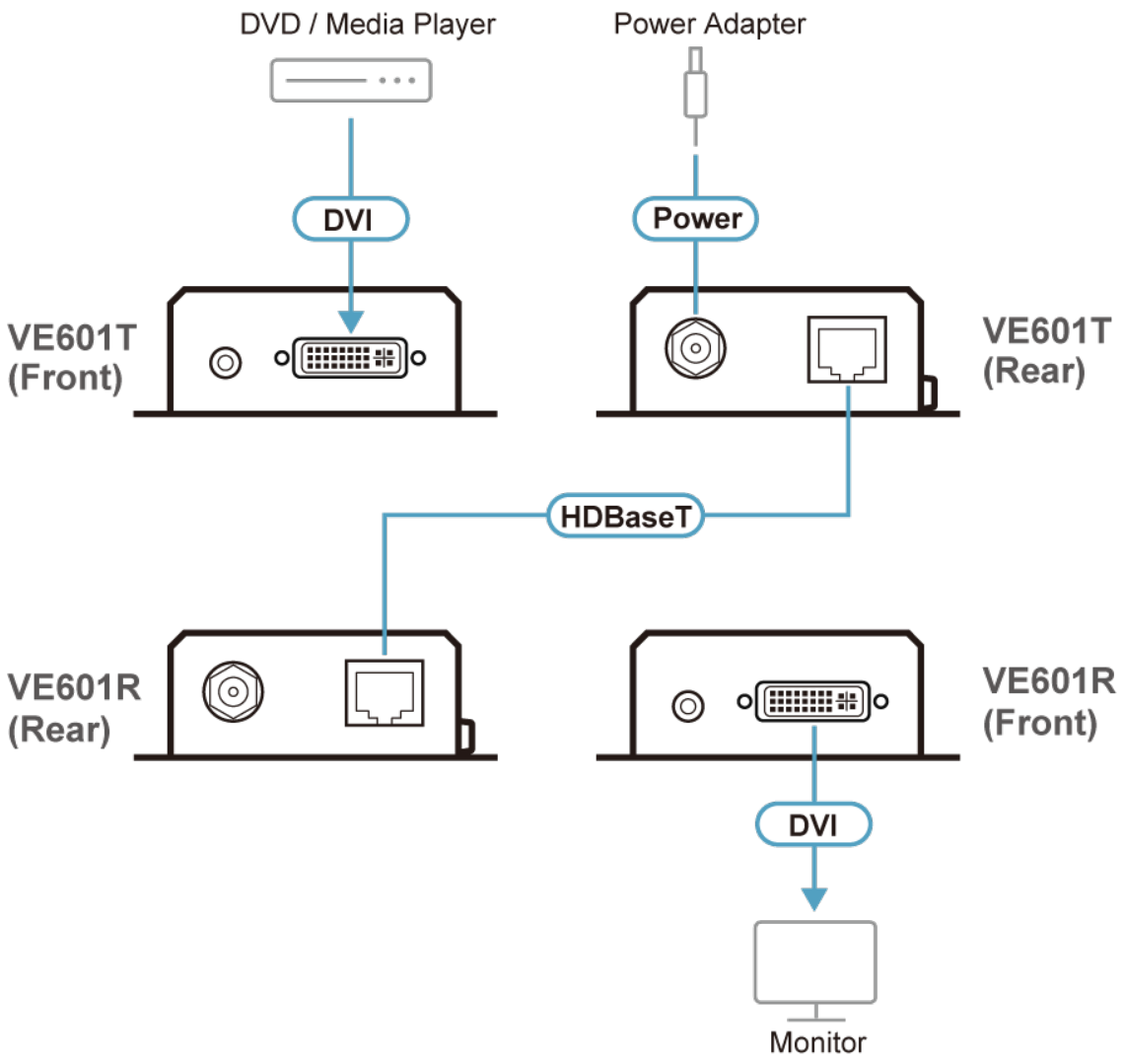

ATEN International Co., Ltd.
3F., No.125, Sec. 2, Datong Rd., Sijhih District., New Taipei City 221, Taiwan
Phone: 886-2-8692-6789 Fax: 886-2-8692-6767
www.aten.com E-mail: marketing@aten.com

© Copyright 2015 ATEN® International Co., Ltd.
ATEN and the ATEN logo are trademarks of ATEN International Co., Ltd.
All rights reserved. All other trademarks are the property of their respective owners.