Simply Better Connections

CS1822

Commutateur KVMP™ HDMI 4K 2 ports USB 3.0 avec mode de mélangeur audio

Le Commutateur KVMP™ CS1822 ATEN offre une gestion sans effort de deux ordinateurs à interface HDMI depuis un(e) seul(e) clavier/souris USB et moniteur HDMI. Prenant en charge la plus haute qualité vidéo jusqu'à 4K DCI (4096 x 2160 à 60 Hz), le CS1822 optimise l'expérience utilisateur du multitâche.

Grâce à la technologie ATEN brevetée – Video DynaSync™, les utilisateurs peuvent profiter d'une meilleure résolution d'affichage et d'une commutation plus rapide entre les systèmes. De plus, le mode EDID par défaut est disponible pour la mise sous tension régulière, l'affichage de haute qualité et il élimine les problèmes de compatibilité entre les moniteurs.

Aussi, le CS1822 comprend un Mode mélangeur audio qui mélange les sources audio à partir de deux ordinateurs connectés comme sortie audio ; ce qui permet aux utilisateurs d'être avertis sans manquer toute alerte système même si le KVM est défini sur d'autres ordinateurs. Grâce au hub USB 3.1 Gen 1 intégré, le CS1822 délivre des taux de transfert des données jusqu'à 5 Gbit/s, ce qui vous permet d'accélérer les opérations multimédia et de partager facilement les périphériques USB.

Intégrant ces fonctionnalités exceptionnelles, le CS1822 fournit un avantage significatif pour ceux qui effectuent du travail sous CGI, de la conception graphique, de la postproduction vidéo etc., pour exécuter plusieurs tâches de manière fluide.

Fonctionnalités

- Un(e) clavier/souris USB et un moniteur HDMI contrôlent deux ordinateurs et partagent deux périphériques USB
- Prend en charge une qualité vidéo supérieure – 4K UHD (3840 x 2160 à 60 Hz) et 4K DCI (4096 x 2160 à 60 Hz)
- Video DynaSync™ – une technologie exclusive d'ATEN qui élimine les problèmes d'affichage au démarrage et optimise la résolution lors de la commutation entre différentes sources
- Hub 2 ports USB 3.1 Gen 1 intégré avec taux de transfert des données SuperSpeed 5 Gbit/s
- Modes de mélangeur audio – mélange jusqu'à deux sources audio comme sortie audio
- Sélection de l'ordinateur via des boutons-poussoirs, des raccourcis clavier, une souris [1], et des commandes RS-232
- Mode EDID par défaut ATEN – mise sous tension régulière, affichage de haute qualité et optimisation de la résolution pour éliminer les problèmes de compatibilité
- Commutation indépendante du périphérique USB KVM et audio stéréo [2]
- Conforme au HDMI; conforme à HDCP
- Prend en charge l'audio HD [2]
- Détection de mise sous tension
- Mode de recherche auto pour surveiller tous les ordinateurs
- Mise à jour du micrologiciel possible

Remarque :
1. La commutation du port de souris n'est prise en charge que sous le mode d'émulation et par les souris USB à 3 touches et à molette.
2. L'audio HD via le canal HDMI ne peut pas être commutée indépendamment

Caractéristiques

Connexions à l'ordinateur	2
Sélection port	Raccourci, bouton-poussoir, souris, commandes RS-232
Connecteurs	
Ports console	2 x USB Type A femelle 1 x HDMI femelle (Noire) 2 x Jack audio 3,5 mm femelle (Vert ; 1 x avant, 1 x arrière)
Ports KVM (ordinateur)	2 x USB 3.1 Gen1 Type B femelle (Bleu) 2 x HDMI femelle (Noire) 2 x Jack audio 3,5 mm femelle (Vert)
Série	1 x RJ-11 femelle
Alimentation	1 x Fiche CC
Concentrateur USB	2 x USB 3.1 Gen1 Type A femelle (Bleu ; 1 x avant ; 1 x arrière)
Commutateurs	
Sélectionné	2 x Bouton-poussoir
DEL	
En ligne /Sélectionné	2 (Orange)
Liaison USB	2 (Vert)
Audio	2 (Vert)
Émulation	
Clavier/souris	USB
Vidéo	4096 x 2160 à 60 Hz
Intervalle de balayage	1-99 secondes (Par défaut : 5 secondes)
Consommation électrique	DC5V:1.78W:50.97BTU/h Remarque: ● La mesure en watts indique la consommation électrique typique de l'appareil sans charge externe. ● La mesure en BTU/h indique la consommation d'énergie de l'appareil lorsqu'il est entièrement chargé.
Environnement	
Température de fonctionnement	0 - 40 °C
Température de stockage	-20 - 60 °C
Humidité	0 - 80% d'humidité relative, sans condensation
Propriétés physiques	
Boîtier	Métal et plastique
Poids	0.74 kg (1.63 lb)
Dimensions (L x l x H)	21.00 x 8.80 x 5.55 cm (8.27 x 3.46 x 2.19 in.)
Remarque	Pour certains produits montés en rack, notez que les dimensions physiques standard LaxPxH sont exprimées avec un format LoxLaxH.

Diagramme

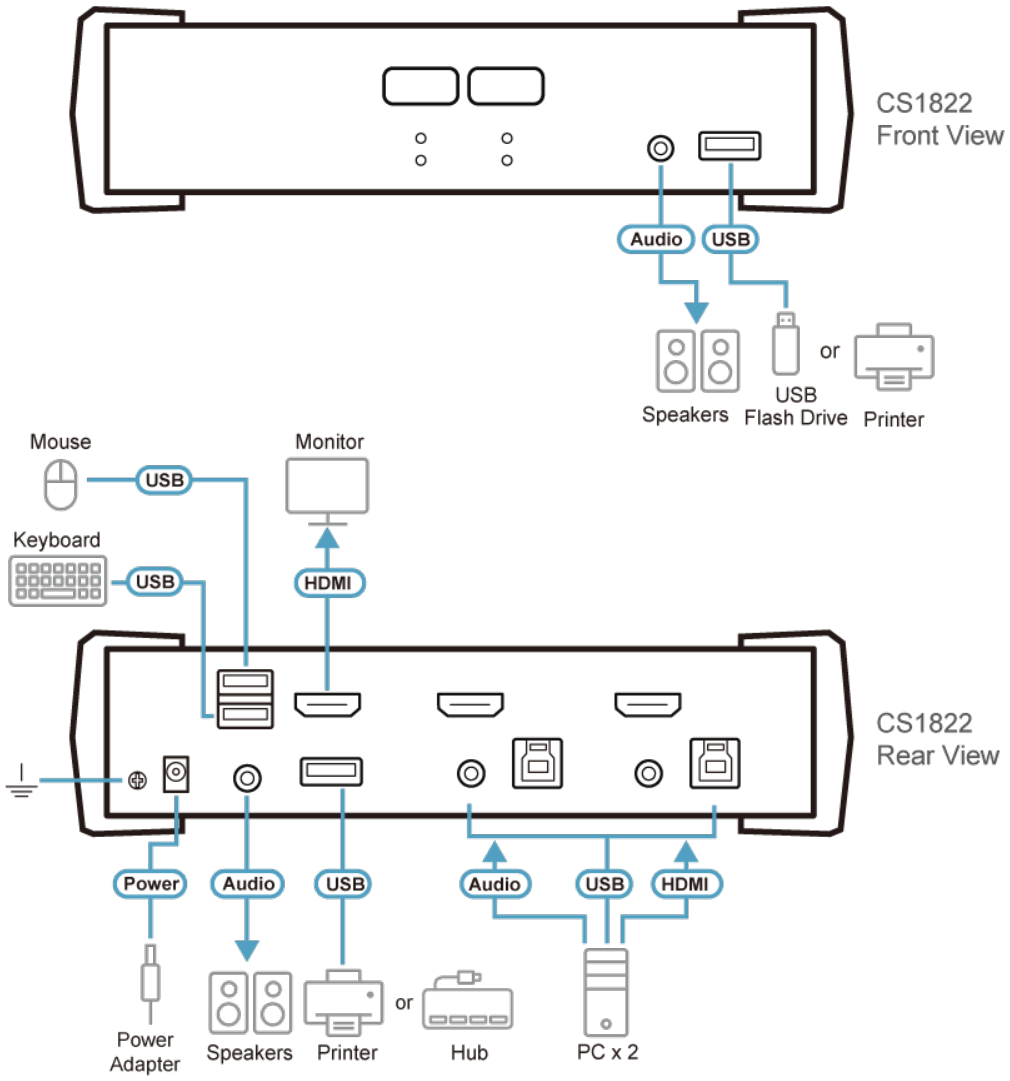

ATEN International Co., Ltd.
3F., No.125, Sec. 2, Datong Rd., Sijhih District., New Taipei City 221, Taiwan
Phone: 886-2-8692-6789 Fax: 886-2-8692-6767
www.aten.com E-mail: marketing@aten.com

© Copyright 2015 ATEN® International Co., Ltd.
ATEN and the ATEN logo are trademarks of ATEN International Co., Ltd.
All rights reserved. All other trademarks are the property of their respective owners.