Simply Better Connections

CS1942ATC

Commutateur KVMP™ à 2 ports USB 3.0 4K DisplayPort à double écran pour ATC

Le commutateur KVMP™ double écran 4K DisplayPort USB 3.0 d'ATEN CS1942ATC est taillé sur mesure pour les scénarios de contrôle du trafic aérien. Il prend en charge la résolution 2Kx2K, ce qui le rend parfait pour la surveillance des radars, et permet également une surveillance constante des informations de vol et des processus essentiels à la mission. Intégrant la capacité de double affichage, les utilisateurs peuvent profiter d'un écran plus large et d'une commutation facile entre les deux systèmes DisplayPort.

La fonction Zero-Second Switch assure une commutation en temps quasi réel sans écran noir, offrant aux contrôleurs du trafic aérien un accès instantané à deux ordinateurs ATC à double écran interfacés USB / DisplayPort pour les opérations cruciales. La commutation de port est flexible via les boutons poussoirs, les touches de raccourci, la souris, les commandes RS-232, ou un accessoire optionnel le sélecteur de port à distance.

Avec deux prises DC verrouillables pour la redondance de l'alimentation, le CS1942ATC assure un fonctionnement ininterrompu et une disponibilité constante pour les applications critiques. Il vise à minimiser considérablement ou à éliminer le risque de temps d'arrêt. La technologie brevetée ATEN &ndash ; Video DynaSync&trade ;, et EDID expert&trade ;, associée à DisplayPort 1.2 et à des résolutions vidéo jusqu'à 4K @ 60 Hz, elle offre une résolution d'écran optimisée avec des détails et une clarté exceptionnels dans toutes les conditions.

Le CS1942ATC crée un environnement plus sûr et améliore l'efficacité opérationnelle des tours de contrôle du trafic aérien, des salles de contrôle d'approche et des centres de contrôle régionaux, spécialement conçus pour l'industrie du contrôle du trafic aérien.

Fonctionnalités

- Une console USB / DisplayPort contrôle 2 ordinateurs DisplayPort et partage 2 périphériques USB
- Prend en charge les résolutions d'écran 2048 x 2048 @ 60 Hz dédiées à la surveillance des radars; résolution maximale jusqu'à 4096 x 2160 @ 60 Hz
- Commutateurs Vidéo – assure un flux vidéo continu et une commutation en temps réel
- Prise en charge du basculement de l'alimentation – 2 prises CC verrouillables pour la redondance de l'alimentation afin d'assurer une disponibilité constante pour les applications critiques
- Prend en charge la commutation de port série pour les anciens appareils, maintenant la compatibilité avec les interfaces existantes
- Sélection de l'ordinateur via les boutons de commande du panneau avant, les touches de raccourci, la souris, les commandes RS-232 et le sélecteur de port à distance
- Commutateurs Vidéo DynaSync™ – la technologie exclusive d'ATEN élimine les problèmes d'écran au démarrage et optimise les résolutions lors du passage d'un port à l'autre
- EDID Expert™ – mise sous tension en douceur, affichage de haute qualité et utilisation de la meilleure résolution vidéo sur différents écrans
- Hub USB 3.1 Gen 1 à 2 ports intégré avec taux de transfert de données SuperSpeed 5 Gbps
- DisplayPort 1.2, et compatible HDCP
- Prise en charge de l'audio HD*
- La fonction d'émulation / de contournement du port souris de la console prend en charge la plupart des pilotes de souris et des souris multifonctions
- La fonction d'émulation de clavier console / bypass prend en charge la plupart des claviers multimédias
- Mappage de clavier multilingue – prend en charge les claviers anglais, français, japonais et allemand
- Détection d'alimentation
- Balayage automatique
- Mise à jour du micrologiciel

  Note : L'audio HD via DisplayPort ne peut pas être commuté indépendamment

Caractéristiques

Connexions à l'ordinateur	2
Sélection port	Touches de raccourci, bouton-poussoir, souris, commandes RS232, sélecteur de port à distance
Connecteurs	
Ports console	2 x USB Type A Femelle (Noir) 2 x DisplayPort femelle (Noir) 2 prises stéréo femelles de 3,5 mm (vertes ; 1 x à l'avant, 1 x à l'arrière) 2 x prise stéréo 3,5 mm femelle (rose ; 1 x à l'avant, 1 x à l'arrière) 1 x DB-9 mâle
Ports KVM (ordinateur)	2 x USB3.1 Gen1 Type B Femelle (Bleu) 4 x DisplayPort femelle (Noir) 2 x prise audio 3,5 mm femelle (Berte) 2 x prise audio 3,5 mm femelle (Rose) 2 x DB-9 femelle
Alimentation	2 x prise DC
Concentrateur USB	2 x USB3.1 Gen1 Type A Femelle (Bleu ; 1 x panneau avant ; 1 x panneau arrière)
Sélecteur de port distant	1 x RJ-11 Femelle
Mise à jour du firmware	1 x micro USB Femelle
Commutateurs	
Sélectionné	3 x bouton-poussoir
DEL	
Liaison USB	2 (Vert)
Audio	2 (Vert)
KVM	2 (Orange)
Émulation	
Clavier/souris	USB
Vidéo	Jusqu'à 4096 x 2160 à 60 Hz
Consommation électrique	DC12V:17.8W:148BTU/h Remarque: ● La mesure en watts indique la consommation électrique typique de l'appareil sans charge externe. ● La mesure en BTU/h indique la consommation d'énergie de l'appareil lorsqu'il est entièrement chargé.
Environnement	
Température de fonctionnement	0-50°C
Température de stockage	-20-60°C
Humidité	0-80% RH, Sans condensation
Propriétés physiques	
Boîtier	Métal
Poids	1.88 kg (4.14 lb)
Dimensions (L x l x H)	33.50 x 16.10 x 6.55 cm (13.19 x 6.34 x 2.58 in.)
Remarque	Pour certains produits montés en rack, notez que les dimensions physiques standard LaxPxH sont exprimées avec un format LoxLaxH.

Diagramme

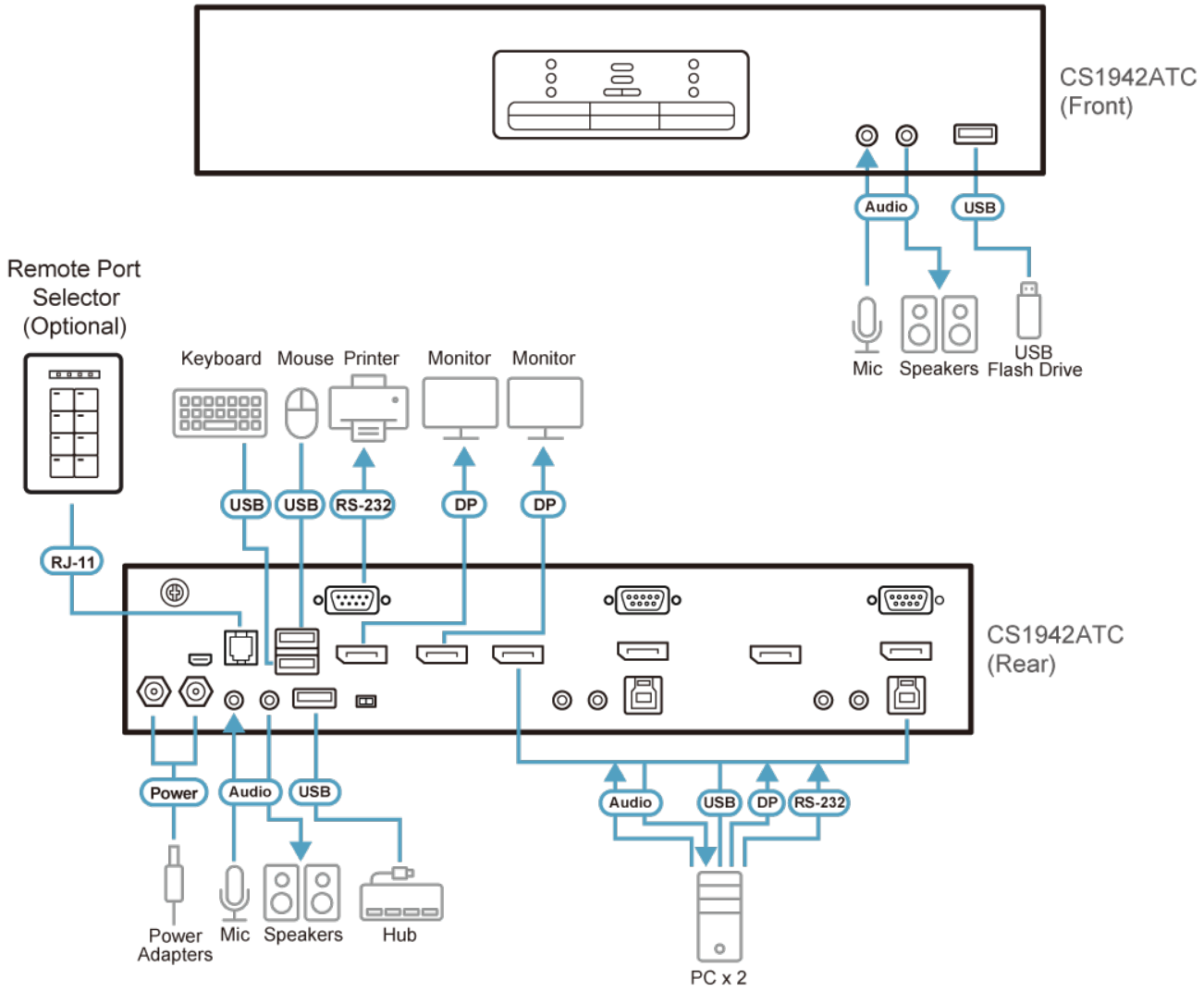

ATEN International Co., Ltd.
3F., No.125, Sec. 2, Datong Rd., Sijhih District., New Taipei City 221, Taiwan
Phone: 886-2-8692-6789 Fax: 886-2-8692-6767
www.aten.com E-mail: marketing@aten.com

© Copyright 2015 ATEN® International Co., Ltd.
ATEN and the ATEN logo are trademarks of ATEN International Co., Ltd.
All rights reserved. All other trademarks are the property of their respective owners.