Simply Better Connections

CS1944DP

Commutateur KVMP™ deux affichage DisplayPort 4K 4 ports USB 3.0

Le commutateur KVM de bureau ATEN CS1944DP permet d'organiser votre bureau. Particulièrement lors de la gestion d'un poste de travail multimédia dans une grande entreprise, le CS1944DP vous offre un accès instantané à deux ou quatre ordinateurs, à travers un seul clavier USB, une souris USB et deux moniteurs DisplayPort.

La prise en charge de la vidéo avancée fournit une connexion DisplayPort mieux définie avec des résolutions vidéo allant jusqu'à 4K (4096 x 2160 / 3840 x 2160 à 60 Hz). Grâce à la double fonction d'affichage, vous pouvez profiter d'un écran plus large et passer facilement de deux à quatre systèmes DisplayPort. En outre, doté d'un hub USB 3.1 Gen 1 intégré, le CS1944DP offre des taux de transfert de données sans précédent jusqu'à 5 Gbps, vous permettant de maximiser les opérations multimédias.

Conçu pour répondre à la demande toujours croissante de double affichage, de taux de transmission de données ultra-rapide et d'une résolution vidéo 4K sans perte, le CS1944DP est spécialement conçu pour les applications où le multitâche est nécessaire, comme le design, le trading financier et la post-production vidéo.

Remarque :
Comme cela est courant avec les commutateurs KVM DisplayPort, la commutation entre les ports KVM dans une configuration de Bureau étendu peut entraîner la nécessité de redimensionner/repositionner l'ouverture de Windows sur le bureau étendu à une configuration par défaut sur l'écran principal. Ceci est dû à la nature du protocole DisplayPort et peut nécessiter un réajustement manuel.

Fonctionnalités

- Un clavier et une souris USB contrôlent quatre ordinateurs DisplayPort et partagent deux périphériques USB
- Prend en charge quatre affichages en connectant deux commutateurs KVM à double affichage
- Prend en charge une qualité vidéo supérieure – jusqu'à 4K (4096 x 2160 / 3840 x 2160 à 60 Hz)
- Sélection de l'ordinateur via panneau avant, touches spéciales, souris et commandes RS-232
- Hub USB 3.1 Gen 1 2 ports avec taux de transfert des données SuperSpeed 5 Gbps
- Prend en charge la technologie dual-mode DisplayPort (DP++) [1]
- Prend en charge MST (transport multi-flux) [2]
- Prend en charge la fonction d'émulation / dérivation du clavier de la console
- Prend en charge la fonction d'émulation / dérivation de la souris de la console
- Commutation indépendante de KVM, USB et audio
- Le mappage de clavier multilingue prend en charge les claviers anglais, français, japonais et allemand
- Conforme à HDCP [3]
- Prend en charge l'audio HD [4]
- Détection de mise sous tension
- Mise à jour du micrologiciel possible

Remarque :
1. La technologie dual-mode DisplayPort (DP++) ne nécessite pas d'adaptateur actif pour la plupart des configurations d'affichage. Les adaptateurs DisplayPort actifs sont recommandés si vous n'êtes pas certain de la compatibilité DP++ de la source vidéo
2. MST (transport multi-flux) nécessite soit des moniteurs pouvant être connectés en chaîne via DisplayPort 1.2, soit l'utilisation d'un hub MST DisplayPort alimenté. Un affichage DisplayPort v1.1a peut être le dernier affichage dans une chaîne DisplayPort v1.2. Le PC source doit être compatible DisplayPort 1.2
3. Pour les périphériques d'affichage conformes à la norme DisplayPort 1.4, veillez à configurer les paramètres du périphérique pour qu'il soit compatible avec DisplayPort 1.2 afin d'éviter tout problème de compatibilité
4. L'audio HD via DisplayPort ne peut pas être commuté indépendamment

Caractéristiques

Connexions à l'ordinateur	4
Sélection port	Raccourci, bouton-poussoir, souris, commandes RS-232
Connecteurs	
Ports console	2 x USB Type A femelle 2 x DisplayPort femelle (Noir) 2 x Jack audio 3,5 mm femelle (Vert ; 1 x avant, 1 x arrière) 2 x Jack audio 3,5 mm femelle (Rose ; 1 x avant, 1 x arrière)
Ports KVM (ordinateur)	4 x USB3.1 Gen1 Type B femelle (Bleu) 8 x DisplayPort femelle (Noir) 4 x Jack audio 3,5 mm femelle (Vert) 4 x Jack audio 3,5 mm femelle (Rose)
Ports de chaîne	1 x RJ-45 femelle
Alimentation	1 x Fiche CC
Concentrateur USB	2 x USB 3.1 Gen1 Type A femelle (Bleu ; 1 x avant ; 1 x arrière)
DEL	
KVM	5 (Orange)
Audio	5 (Vert)
Liaison USB	5 (Vert)
Commutateurs	
Sélectionné	5 x Bouton-poussoir
Sélection station	1 x Interrupteur coulissant
Émulation	
Clavier/souris	USB
Vidéo	4096 x 2160 à 60 Hz
Intervalle de balayage	1 - 99 secondes (par défaut : 5 secondes)
Consommation électrique	DC12V:6.125W:85BTU/h Remarque: ● La mesure en watts indique la consommation électrique typique de l'appareil sans charge externe. ● La mesure en BTU/h indique la consommation d'énergie de l'appareil lorsqu'il est entièrement chargé.
Environnement	
Température de fonctionnement	0 - 50 °C
Température de stockage	-20 - 60 °C
Humidité	0 - 80% d'humidité relative, sans condensation
Propriétés physiques	
Boîtier	Métal
Poids	1.51 kg (3.33 lb)
Dimensions (L x l x H)	33.50 x 15.66 x 4.40 cm (13.19 x 6.17 x 1.73 in.)
Remarque	Pour certains produits montés en rack, notez que les dimensions physiques standard LaxPxH sont exprimées avec un format LoxLaxH.

Diagramme

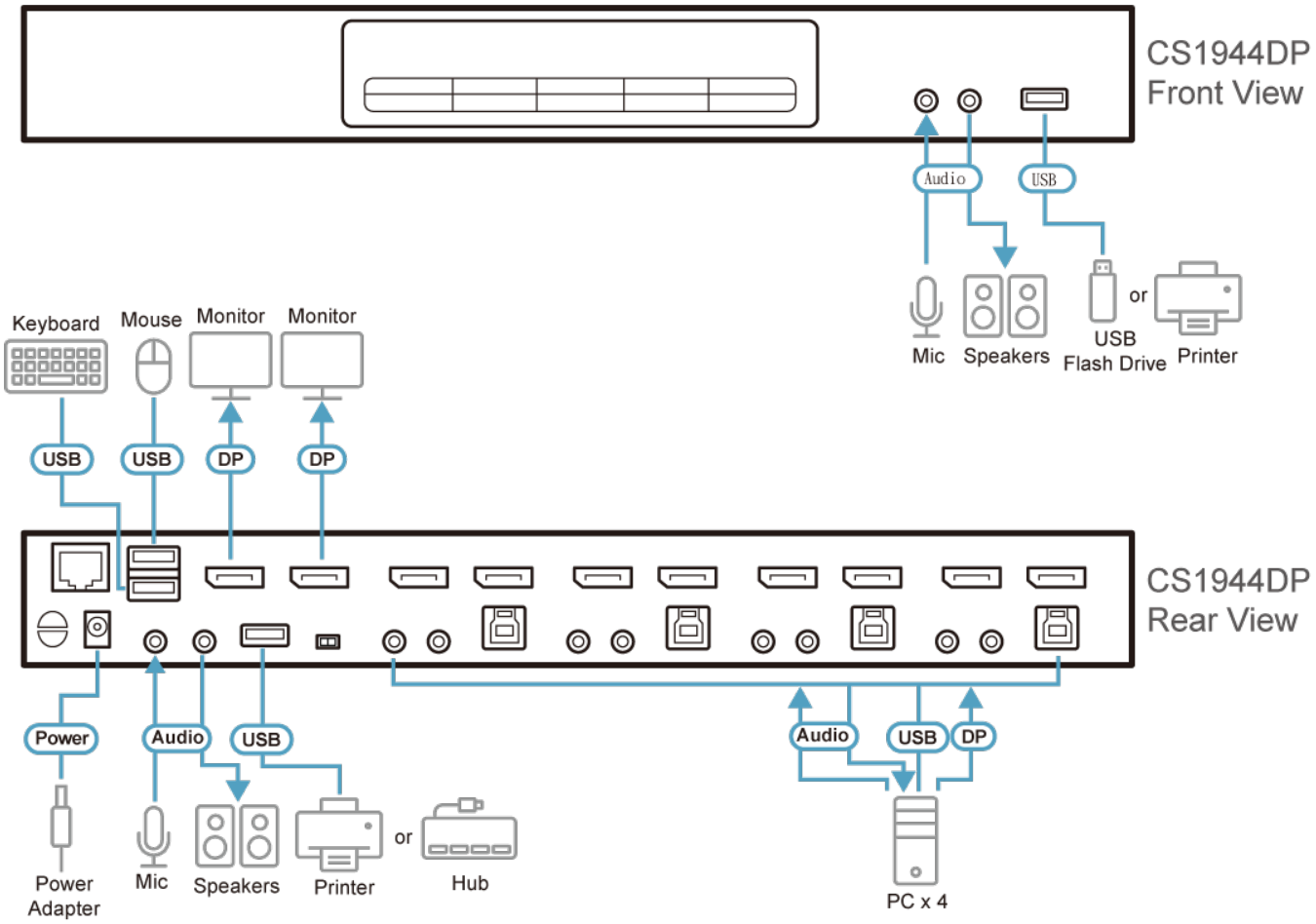

ATEN International Co., Ltd.
3F., No.125, Sec. 2, Datong Rd., Sijhih District., New Taipei City 221, Taiwan
Phone: 886-2-8692-6789 Fax: 886-2-8692-6767
www.aten.com E-mail: marketing@aten.com

© Copyright 2015 ATEN® International Co., Ltd.
ATEN and the ATEN logo are trademarks of ATEN International Co., Ltd.
All rights reserved. All other trademarks are the property of their respective owners.