Simply Better Connections

CS1964

Commutateur KVMP™ trois affichages DisplayPort 4K 4 ports USB 3.0

Simply Better Connections

Qu'est-ce que c'est ?

L'ATEN CS1964 optimise votre bureau pour que vous puissiez gérer sans effort une station de travail multimédia à trois affichages avec un accès instantané et convivial à quatre ordinateurs via un seul clavier USB, une seule souris USB et trois moniteurs HDMI prenant en charge des résolutions jusqu'à 4K DCI (4096 x 2160 à 60 Hz).

Le CS1964 est équipé de la technologie ATEN brevetée Video DynaSync™ qui optimise la résolution d'affichage, accélère la commutation entre les systèmes et s'assure que les fenêtres ouvertes dans un bureau étendu ne reviennent pas à leurs configurations par défaut sur l'écran principal lors de la commutation entre les ports. Ainsi, il propose une expérience utilisateur fluide et ininterrompue. Il comprend un hub USB 3.1 GEN pour des taux de transfert de données jusqu'à 5 Gbit/s, ce qui vous permet d'accélérer facilement les opérations multimédias. De plus, il intègre le N-key Rollover qui offre la prise en charge de jusqu'à 15 frappes de clavier simultanées sans images fantômes ou blocage.

4K

Clarté visuelle (DCI)

Triple affichage

Video DynaSync™

Commutation optimale des images

Hub à 2 ports USB 3.1 Gen 1

Commutation d'image optimisée avec Video DynaSync

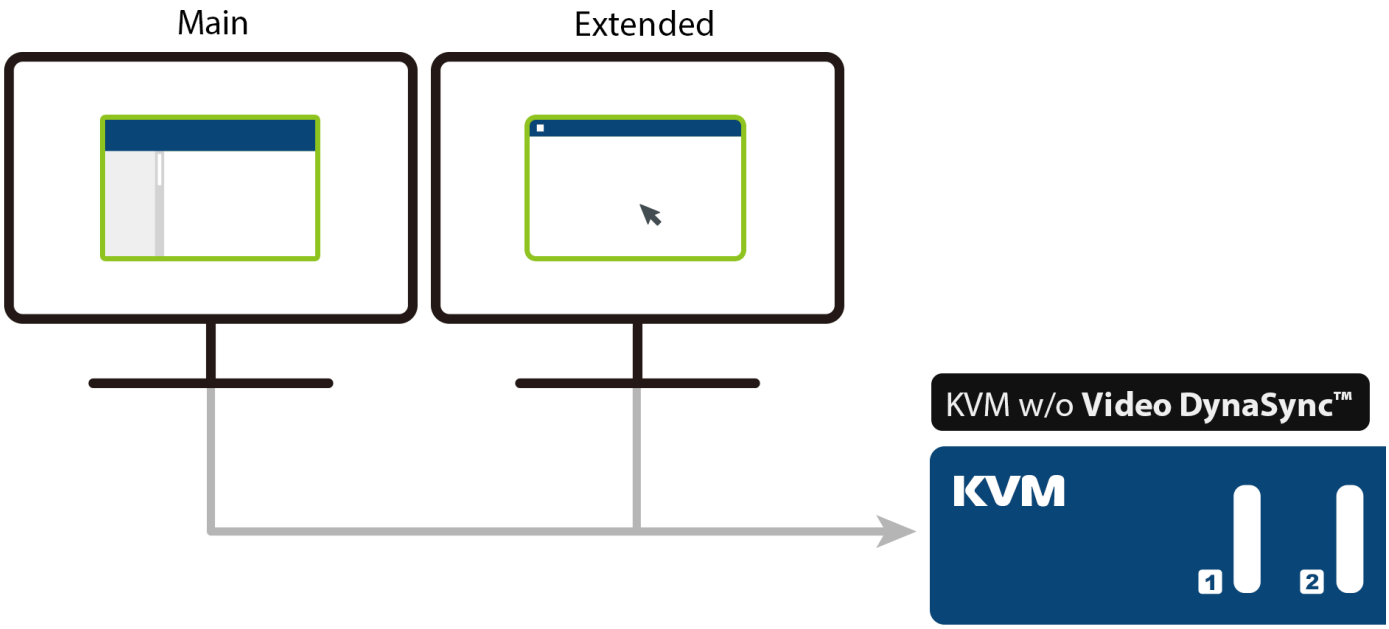

Trading financier

La croissance de la numérisation a transformé les services financiers et a eu de profondes répercussions sur l'infrastructure du trading. Souvent, les salariés du secteur des services financiers ont au bout des doigts la santé fiscale d'une personne ou de toute une société. Ceci rend essentielles les configurations de multi-affichage afin de gérer et d'évaluer efficacement les données financières critiques. Ou alors, dans le rythme effréné d'un environnement comme une salle de trading, les informations telles que les cours des actions et les prix mondiaux des produits de base doivent être rigoureusement surveillées en temps réel ; une tâche qu'une configuration à un seul écran rend quasi impossible. L'autre défi technologique vital auquel ce secteur fait face est le maintien de la sécurité des données dans une ère où les données financières se trouvent constamment sous la menace d'attaques extérieures.

Simply Better Connections

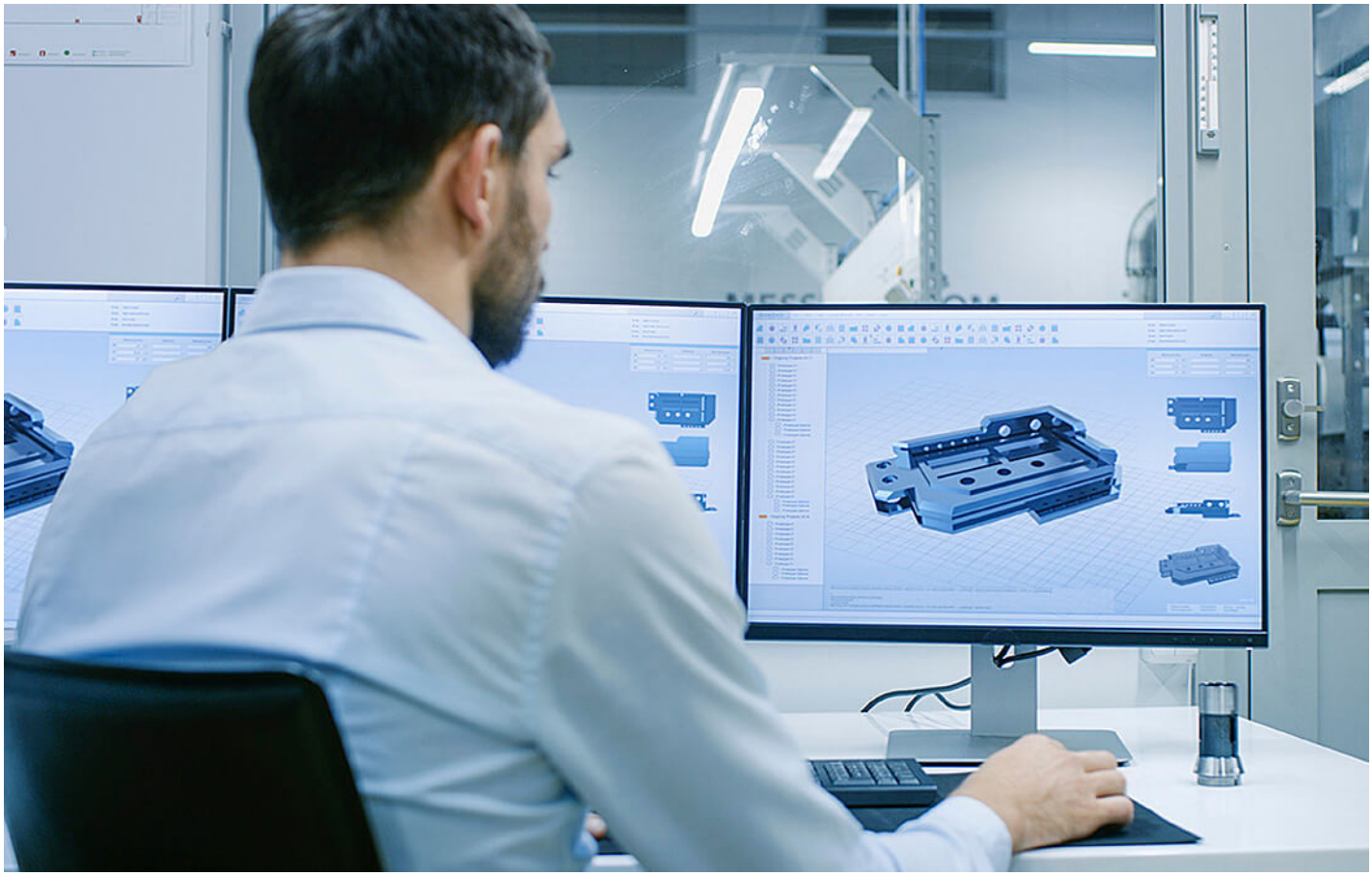

CAD/CAM

Les solutions KVM de bureau constituent un moyen hautement efficace d'optimiser le flux de travail dans des environnements de postproduction et de conception graphique. En fait, la conception CAD/CAM fut parmi les premiers environnements de travail dans laquelle un affichage avec plusieurs écrans était mis en place. Ceci était dû aux nombreux contenus complexes qui devaient être affichés en même temps pour être gérés de manière efficace. Aussi, le travail dans ces domaines nécessite une clarté vidéo précise et de grands taux de transfert des données. Afin de manipuler efficacement différents contenus en même temps, les ingénieurs CAD/CAM et de postproduction ont besoin de commutateurs KVM compatibles avec les normes d'affichage les plus récentes, qui proposent un contrôle de plusieurs ordinateurs et qui permettent un accès rapide à un large éventail de périphériques.

Salle de contrôle/Centre d'appels

Les commutateurs KVM de bureau sont utilisés dans des scénarios de rythme soutenu tels que les salles de contrôle et les centres d'appels où les distances depuis les sources d'information ne sont pas assez longues pour nécessiter des systèmes d'extension KVM. Cependant, les opérateurs doivent tout de même accéder à plusieurs systèmes depuis une console, ce qui leur permet de surveiller efficacement plusieurs flux d'informations afin de prendre des décisions critiques. Dans ces situations, telles que le contrôle du trafic aérien ou les centres d'appels d'intervention d'urgence, où les aperçus détaillés de données visuelles à partir de systèmes d'enregistrement et de ralenti synchronisés sont nécessaires pour que les temps de réaction soient les plus courts possible, il est également important que les solutions offrent un confort maximum aux opérateurs en diminuant le fouillis du bureau pour que le flux de travail demeure fluide et sans encombre.

Simply Better Connections

FR
ÉLÉMENTS D'EMBALLAGE
À SÉPARER ET À DÉPOSER
DANS LE BAC DE TRI

FR
Cet appareil
et ses accessoires
se recyclent
À DÉPOSER EN MAGASIN
OU
À DÉPOSER EN DÉCHÈTERIE
Points de collecte sur www.quefairedemesdechets.fr
Privilégiez la réparation ou le don de votre appareil !

HIGH-DEFINITION MULTIMEDIA INTERFACE

Fonctionnalités

L'ATEN CS1964 optimise l'organisation de votre bureau pour vous aider à gérer facilement une station de travail multimédia à trois affichages. Le CS1964 fournit un accès instantané et convivial à quatre ordinateurs via un clavier USB, une souris USB et trois moniteurs HDMI. En connectant en chaîne deux CS1964 pour six affichages, vous pouvez travailler en multitâche de manière fluide pour accroître la productivité et améliorer le flux de travail.

Le CS1964 est équipé de la technologie brevetée d'ATEN – Video DynaSync™ – qui optimise la résolution d'affichage, accélère la commutation entre les systèmes et s'assure que les fenêtres ouvertes dans un bureau étendu ne reviennent pas à leurs configurations par défaut sur l'écran principal lors de la commutation entre les ports. Ainsi, il propose une expérience utilisateur fluide et ininterrompue. En outre, le CS1964 prend en charge la plus haute qualité vidéo jusqu'à 4K DCI (4096 x 2160 à 60 Hz). De plus, le CS1964 délivre des taux de transfert des données jusqu'à 5 Gbit/s avec un hub USB 3.1 Gen 1 intégré, ce qui vous permet facilement d'accélérer les opérations multimédia. Il est aussi équipé du N-key Rollover, ce qui lui permet de prendre en charge jusqu'à 15 frappes de clavier simultanées pour éviter les images fantômes ou le blocage.

Intégrant toutes ces fonctionnalités avancées, le CS1964 propose un avantage unique aux utilisateurs qui doivent utiliser plusieurs systèmes et effectuer plusieurs tâches sur un bureau étendu à trois affichages. Le CS1964 convient particulièrement à ceux qui travaillent dans le trading financier, la conception graphique, un centre de contrôle, un centre d'appels, la postproduction vidéo, les applications de jeux et plus encore.

- Un/une clavier/souris USB et trois moniteurs HDMI contrôlent quatre ordinateurs DisplayPort
- Prend en charge une qualité supérieure vidéo – jusqu'à 4K DCI (4096 x 2160 à 60 Hz)
- Conforme à DisplayPort 1.2, à HDMI et à HDCP 2.2
- Sélection de l'ordinateur via des boutons-poussoirs, des raccourcis clavier, une souris [1], et des commandes RS-232 [2]
- Prend en charge le N-key Rollover [3] (NKRO) – permet la frappe de touches sans collision
- Video DynaSync™ – une technologie exclusive d'ATEN qui optimise la résolution d'affichage, accélère la commutation entre les systèmes et s'assure que les fenêtres ouvertes dans un bureau étendu ne reviennent pas à leurs configurations par défaut sur l'écran principal lors de la commutation entre les ports
- Prend en charge six affichages en connectant deux commutateurs KVM à trois affichages
- Hub 2 ports USB 3.1 Gen 1 intégré avec taux de transfert des données SuperSpeed 5 Gbit/s
- Prend en charge la fonction d'émulation/dérivation du clavier de la console
- Prend en charge la fonction d'émulation/dérivation de la souris de la console
- Commutation indépendante du périphérique USB KVM et audio [4]
- Prend en charge l'audio HD [4]
- Mise à jour du micrologiciel possible

  Remarque :

  1. La commutation du port de souris n'est prise en charge que sous le mode d'émulation et par les souris USB à 3 touches et molette.
  2. Faites glisser le commutateur DCC vers la position s pour que le commutateur KVM puisse recevoir les commandes RS-232 via un câble RJ-45 vers DB9. Veuillez consulter le document Commandes CS1964 RS-232.
  3. Le N-key Rollover prend en charge jusqu'à 15 frappes de touche simultanées.
  4. L'audio HD via DisplayPort HDMI ne peut pas être commuté indépendamment.

Caractéristiques

Connexions à l'ordinateur	4
Sélection port	Raccourci, bouton-poussoir, souris, commandes RS-232
Connecteurs	
Ports console	2 x USB Type A femelle 3 x HDMI femelle (Noir) 2 x Jack audio 3,5 mm femelle (Vert ; 1 x avant, 1 x arrière) 2 x Jack audio 3,5 mm femelle (Rose ; 1 x avant, 1 x arrière)
Ports KVM (ordinateur)	4 x USB 3.1 Gen1 Type B femelle (Bleu) 12 x DisplayPort femelle (Noir) 4 x Jack audio 3,5 mm femelle (Vert) 4 x Jack audio 3,5 mm femelle (Rose)
Ports de chaîne	1 x RJ-45 femelle
Concentrateur USB	2 x USB 3.1 Gen1 Type A femelle (Bleu ; 1 x avant ; 1 x arrière)
Alimentation	1 x Fiche CC
Commutateurs	
Sélectionné	5 x Bouton-poussoir
Sélection station	1 x Interrupteur coulissant
Vidéo	4096 x 2160 à 60Hz; 2560 x 1440 à 144Hz
Émulation	
Clavier/souris	USB
Intervalle de balayage	1-99 secondes (par défaut : 5 secondes)
Consommation électrique	DC12V:15.49W:115BTU/h Remarque: ● La mesure en watts indique la consommation électrique typique de l'appareil sans charge externe. ● La mesure en BTU/h indique la consommation d'énergie de l'appareil lorsqu'il est entièrement chargé.
Environnement	
Température de fonctionnement	0 - 50 °C
Température de stockage	-20 - 60 °C
Humidité	0 - 80% d'humidité relative, sans condensation
Propriétés physiques	
Boîtier	Métal
Poids	1.93 kg (4.25 lb)
Dimensions (L x l x H)	33.50 x 15.60 x 6.55 cm (13.19 x 6.14 x 2.58 in.)
Remarque	Pour une liste complète des résolutions vidéo prises en charge, veuillez consulter le site Web d'ATEN > Produits > Commutateurs KVM de bureau, et faites défiler vers le bas jusqu'à l'onglet Max. Résolution pour plus d'informations.
Remarque	Pour certains produits montés en rack, notez que les dimensions physiques standard LaxPxH sont exprimées avec un format LoxLaxH.

Diagramme

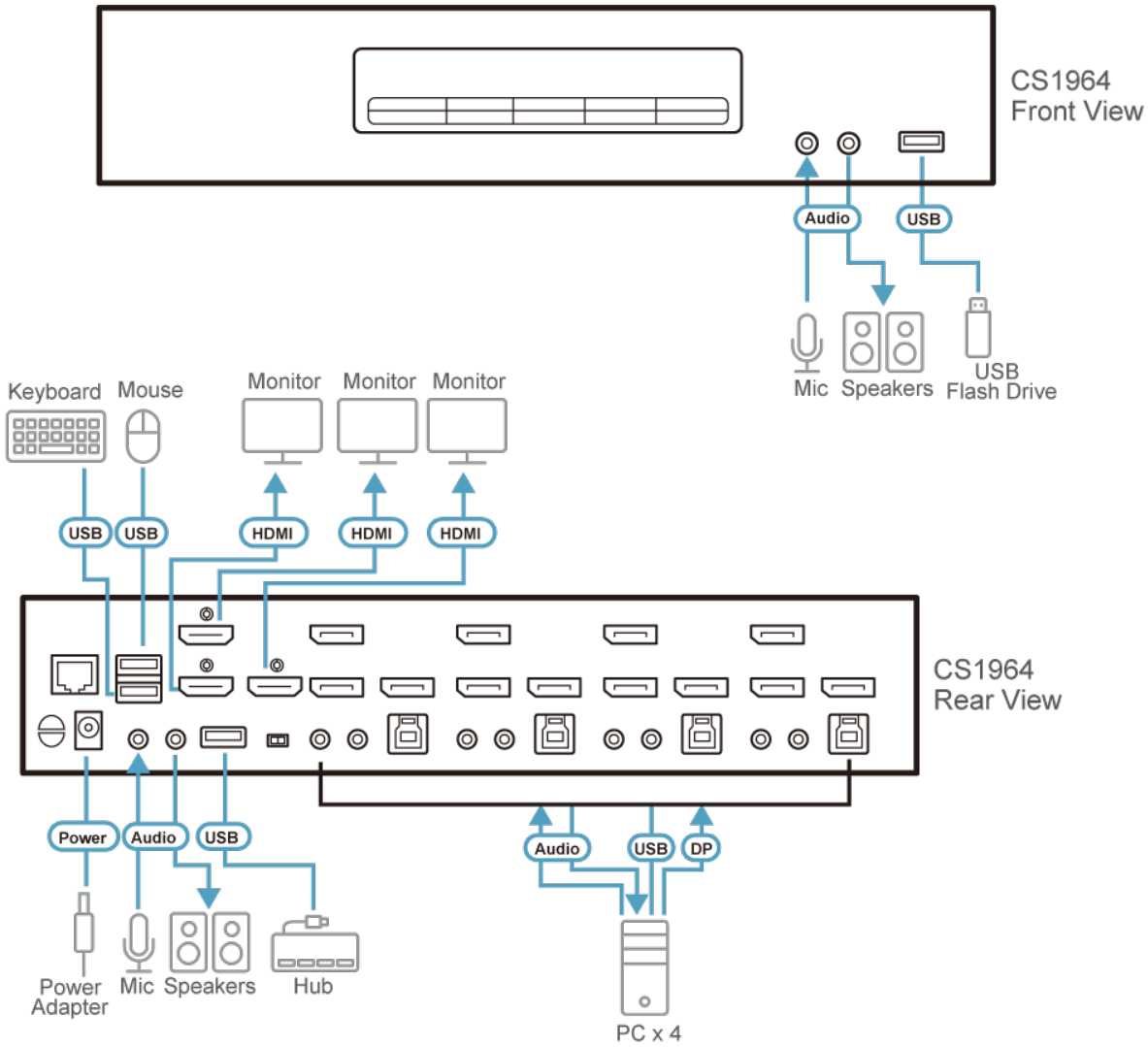

ATEN International Co., Ltd.
3F., No.125, Sec. 2, Datong Rd., Sijhih District., New Taipei City 221, Taiwan
Phone: 886-2-8692-6789 Fax: 886-2-8692-6767
www.aten.com E-mail: marketing@aten.com

© Copyright 2015 ATEN® International Co., Ltd.
ATEN and the ATEN logo are trademarks of ATEN International Co., Ltd.
All rights reserved. All other trademarks are the property of their respective owners.