Simply Better Connections

SN0148CO

Serveur console série à 48 ports avec double alimentation/réseau local

La série SN01xxCO (SN0108CO/SN0116CO/SN0132CO/SN0148CO) d'ATEN fournit aux administrateurs informatiques et aux administrateurs réseau un accès sécurisé et hors bande aux périphériques série situés dans des centres de données ou des sites situés à distance (tels que les commutateurs de réseau permettant l'utilisation de la console RS-232 et de la console USB[1]). Avec la/le double alimentation / réseau local dans les modèles SN01xxCO , ils intègrent des technologies de pointe afin de proposer une installation pratique, un accès sécurisé aux périphériques série, une gestion simple et un contrôle complet pour les centres de données.

La gamme SN01xxCO comprend un brochage Cisco et une fonction DTE/DCE à détection automatique, qui offre une connexion directe aux commutateurs réseau Cisco (ainsi qu'aux autres périphériques compatibles) sans câbles supplémentaires pour un déploiement encore plus rapide de l'infrastructure informatique. En outre, les modèles SN01xxCO prennent en charge la détection en ligne des périphériques série connectés (dont les borniers) afin de contrôler le statut des périphériques. Une notification par e-mail sera envoyée à l'administrateur dès lors que les périphériques connectés sont hors ligne. Grâce aux deux ports Ethernet et alimentations, le SN01xxCO prend en charge la redondance d'alimentation ainsi que le basculement, ou l'accès aux deux adresses IP, ce qui garantit une disponibilité 24h/24 de l'accès aux périphériques série. Une option d'alimentation CC est également disponible pour chacun des modèles SN01xxCO, assurant une mise en œuvre plus flexible.[2]

Disponibles en modèles 8, 16, 32 et 48 ports, les serveurs de console série SN01xxCO offrent un accès à distance en bande et hors bande (OOB) aux serveurs et périphériques réseau via un client Telnet / SSH direct, un visualiseur Java et un WebClient. Les serveurs de console série offrent des méthodes d'accès hors bande telles que la connexion directe à la console à partir d'un ordinateur local, la connexion à la console USB à partir d'un ordinateur portable, la connexion RTC via un modem ou la connexion à un réseau hybride via le double port SFP ou le double port LAN (l'un connecté au réseau de production et l'autre connecté au réseau de gestion).

Installés avec différentes technologies de sécurité telles que le chiffrement des données TLS 1.2, les certificats RSA 2048 bits, les autorisations utilisateur configurables pour l'accès et le contrôle du port, l'authentification et l'autorisation locales/distantes/tierces, le filtre des adresses IP/MAC et la cryptographie certifiée FIPS 140-2, les serveurs console série SN01xxCO garantissent aux administrateurs une sécurité pour un accès simple et de haut niveau. Par exemple, les droits d'accès et les privilèges peuvent être appliqués à des ports série 8/16/32/48 individuellement. Le chiffrement des données est prévu pour s'assurer que les informations et le contrôle soient toujours protégés. La journalisation et l'alerte des événements système permettent de résoudre rapidement les problèmes et d'atténuer les risques. Bien qu'ils soient sécurisés par les exemples ci-dessus, l'authentification par mot de passe consolidée simplifie la gestion.

La gamme SN01xxCO est utilisée pour connecter des périphériques série à un réseau Ethernet pour permettre l'accès et le contrôle des applications exigeantes qui gèrent le contrôle industriel, l'acquisition des données, la surveillance de l'environnement, l'exploitation distante des installations et la gestion de l'équipement. Plusieurs modes de fonctionnement sont disponibles pour les administrateurs : la Gestion de la console, la Gestion directe de la console, le Port COM réel, le Serveur/Client TCP, le Serveur/Client UDP et Modem virtuel. De plus, la gamme SN01xxCO fonctionne en tandem avec les systèmes de gestion de l'alimentation à distance de la PDU d'ATEN. Les deux peuvent être utilisés via le logiciel CC2000 d'ATEN pour fournir un accès centralisé aux périphériques série et une gestion intégrée de l'alimentation.

Grâce à ses fonctionnalités complètes, la gamme SN01xxCO aide à maximiser la productivité informatique, augmenter l'évolutivité et à réduire les coûts d'installation et d'exploitation avec une gestion distante, simple et sécurisée des périphériques série. Les serveurs console série vous permettent d'économiser du temps et de l'argent en permettant aux administrateurs de gérer leurs centres de données depuis presque partout – minimisant ainsi les coûts de déplacement et de MTTR (temps moyen de réparation) et assurant la plus grande disponibilité des services de centre de données.

Note:
1. Modèles compatibles : Série Cisco Catalyst 2960-C.
2. Les modèles d'alimentation CC incluent SN0108COD, SN0116COD, SN0132COD et SN0148COD.

Fonctionnalités

- Accessibilité et disponibilité du système

- Accès sécurisé en bande, hors bande à la console série distante et à la console USB [1]
- Accès par navigateur avec une interface utilisateur graphique intuitive
- Accès basé sur terminal avec une interface utilisateur pilotée par menu
- Accès avec appel en entrée/rappel/appel en sortie par modem
- Ports USB en façade pour le stockage, la console USB [1] et la connexion UC232B/UC232BF
- Port de console USB ordinateur portable (LUC) pour l'accès console locale via un ordinateur portable
- Deux ports Ethernet permettent le contrôle du basculement ou l'accès aux deux adresses IP
- Double alimentation

Gestion de la console série

- La fonction DTE/DCE à détection automatique prend en charge une connexion directe aux commutateurs réseau Cisco (et aux autres périphériques compatibles) sans câbles supplémentaires pour un déploiement de l'infrastructure informatique plus pratique
- Détection en ligne/hors ligne des périphériques série connectés (dont les borniers) – envoyez automatiquement des notifications d'événements lorsque les périphériques sont hors ligne (par ex. panne de courant) afin d'en contrôler le statut
- Vérification de la réponse– vérifie le statut système des appareils série connectés, et envoie une notification en cas d'échec de la vérification (par ex. crash du système)
- Accès aux périphériques série simple et pratique via les clients Telnet/SSH et tiers tels que PuTTY
- Accès au ports facile via ActiveX ou la visionneuse série Java
- Fonctions complètes de visionneuse – copier/coller, journalisation, importation de données, macros, diffusion et forum de discussion
- Prêt pour Sun Solaris – « break-safe » de Sun
- Chaînes d'alerte – chaque fois qu'une des chaînes prédéfinies correspond au message envoyé depuis les périphériques série, vous serez averti par le serveur console série via une alerte de déroutement SNMP et/ou un e-mail
- Filtre de commande - les administrateurs peuvent limiter les utilisateurs à n'exécuter que des commandes prédéfinies seulement
- Plusieurs utilisateurs peuvent accéder simultanément au même port – jusqu'à 16 connexions par port
- Modes pour un accès simultané – Exclusif/occuper/partager
- Intégration avec les produits PDU d'ATEN pour gérer l'alimentation de chaque port

Sécurité

- Prend en charge la connexion sécurisée depuis les navigateurs avec chiffrement des données TLS 1.2 et les certificats RSA 2048 bits
- Autorisations utilisateur configurables pour l'accès et le contrôle du port
- Authentification et connexion locales et distantes
- Authentification tierce via RADIUS, TACACS+, LDAP/AD et Kerberos
- Filtre des adresses IP et MAC pour une protection sécurité renforcée
- Niveau de sécurité élevé – prend en charge les normes de sécurité FIPS 140-2 de niveau 1 qui utilisent un module cryptographique OpenSSL certifié FIPS 140-2 (certificat nº 1747, nº2398, nº2473)
- Prise en charge de la configuration du niveau de sécurité – élevé, moyen-haut, moyen ou personnalisé, pour assurer une granularité fine du contrôle d'accès au réseau
- Conforme à la norme IEEE 802.1X

Gestion du système

- Configuration du système via navigateur Web, client Telnet/SSH et console locale
- Journal système et connexion aux événements
- Destination des événements – les journaux d'événements seront enregistrés dans le Serveur de journal, le serveur Syslog et le périphérique USB
- Agent SNMP v1 / v2c / v3
- Notification d'événements – prend en charge la notification de l'e-mail SMTP, le déroutement SNMP (v1 / v2c / v3) et les SMS (avec des périphériques mobiles supplémentaires)
- Configuration système pour la sauvegarde/restauration et mise à jour possible du firmware
- Prise en charge de plusieurs navigateurs – Internet Explorer, Chrome, Firefox
- NTP pour la synchronisation du serveur de temps
- Prise en charge de IPv4/IPv6
- Support LLDP
- S'intègre au logiciel CC2000 pour la gestion centralisée des centres de données
- S'intègre au logiciel CCVSR pour l'enregistrement des sessions des utilisateurs

Gestion des périphériques série

- Modes de fonctionnement série polyvalents – Gestion de la console, Gestion directe de la console, Port COM réel, Serveur/Client TCP, Serveur/Client UDP et Modem virtuel
- Pilote COM réel pour Windows 2000 ou supérieur et Windows Server 2003/2008
- Pilote TTY réel pour Linux
- Pilote TTY corrigé pour UNIX [2]
- Prend en charge des débits en bauds de 300, 600, 1200, 1800, 2400, 4800, 9600, 19200, 28800, 38400, 57600, 115200, 230400 bits/s

Langue

- Interface utilisateur graphique Web en plusieurs langues – disponible en anglais, allemand, japonais, coréen, russe, chinois simplifié et chinois traditionnel

Remarque :
1. Modèles compatibles : Série Cisco Catalyst 2960-C
2. Le pilote TTY corrigé prend en charge :
– OpenServer (Sco Unix)
– UnixWare 7, SVR 5
– UnixWare 2.1, SVR 4.2
– QNX 4.25, QNX 6
– FreeBSD

– Solaris 10
– AIX 5.x
– HP-UX 11i

Caractéristiques

Connecteurs	
Série	48 x RJ-45 femelle
Ports LAN	2 x RJ-45 femelle
Alimentation	2 x IEC 60320/C14
Console locale	1 x RJ-45 femelle
Modem	1 x RJ-45 femelle
PON	1 x RJ-45 femelle (Réservée)
Port console (LUC) USB ordinateur portable	1 x Mini USB
Port USB	3 x USB Type A femelle
Commutateurs	
Alimentation	2 x Interrupteur à bascule
Réinitialiser	1 x Bouton encastré
Capacité d'alimentation d'entrée	100 - 240 V CA ; 50/60 Hz ; 1,8 A
Consommation électrique	AC110V:10.3W:80BTU/h AC220V:10.2W:80BTU/h Remarque: ● La mesure en watts indique la consommation électrique typique de l'appareil sans charge externe. ● La mesure en BTU/h indique la consommation d'énergie de l'appareil lorsqu'il est entièrement chargé.
DEL	
Série	48 (Vert)
10/100/1000 Mbps	2 (Rouge/Orange/Vert)
Alimentation	2 (Bleu)
Mode de fonctionnement	Gestion de la console,Gestion directe de la console,Port COM réel, Serveur/Client TCP, Serveur/Client UDP, Modem virtuel
Environnement	
Température de fonctionnement	0 - 40 °C
Température de stockage	-20 - 60 °C
Humidité	0 - 80% d'humidité relative, sans condensation
Propriétés physiques	
Boîtier	Métal
Poids	4.61 kg (10.15 lb)
Dimensions (L x l x H)	43.84 x 32.77 x 4.40 cm (17.26 x 12.9 x 1.73 in.)
Remarque	SN0148COD avec double alimentation CC (Valeurs nominales I/P : 36 - 48 V CC ; 1,6 A dans un bornier à 5 broches, consommation d'énergie : CC 48 V/27,3 W) disponible à la demande du client
Remarque	Pour certains produits montés en rack, notez que les dimensions physiques standard LaxPxH sont exprimées avec un format LoxLaxH.

Diagramme

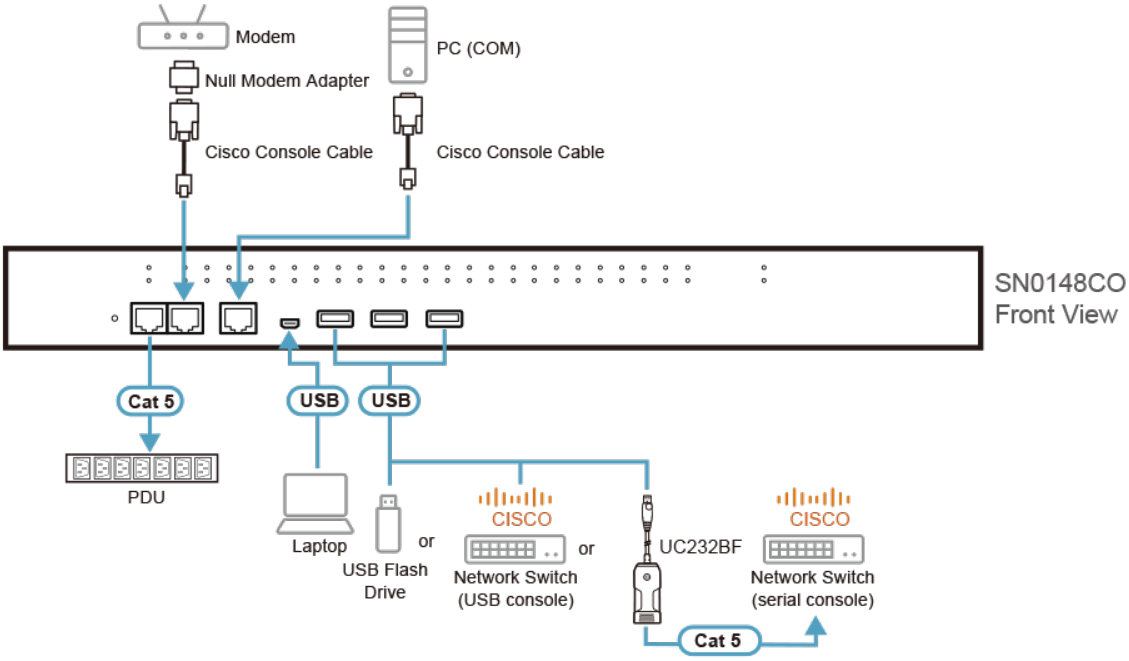

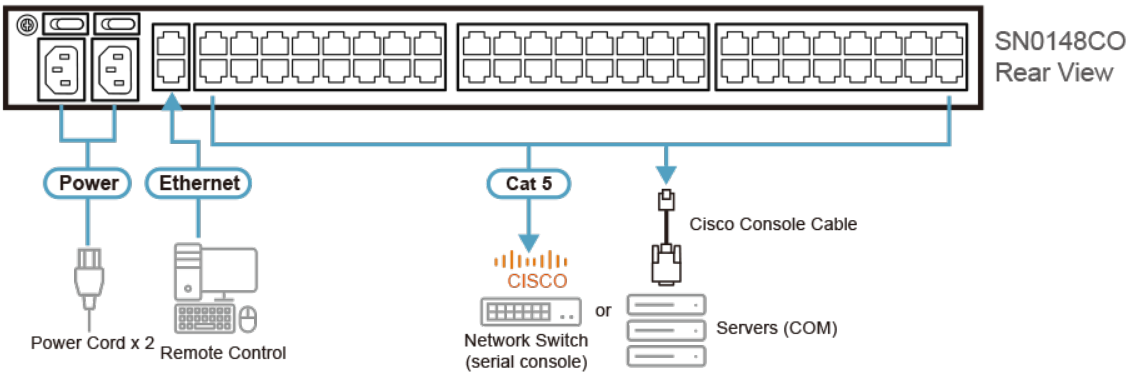

ATEN International Co., Ltd.
3F., No.125, Sec. 2, Datong Rd., Sijhih District., New Taipei City 221, Taiwan
Phone: 886-2-8692-6789 Fax: 886-2-8692-6767
www.aten.com E-mail: marketing@aten.com

© Copyright 2015 ATEN® International Co., Ltd.
ATEN and the ATEN logo are trademarks of ATEN International Co., Ltd.
All rights reserved. All other trademarks are the property of their respective owners.