Simply Better Connections

VS192

Splitter True 4K DisplayPort a 2 porte

Lo splitter DisplayPort VS192 a 2 porte 4K è la soluzione perfetta per chi ha bisogno di inviare una sorgente video DisplayPort ad alta definizione a 2 display DisplayPort. Il VS192 non solo divide, ma espande i segnali audio/video DisplayPort su 2 monitor DisplayPort, ideale per qualsiasi applicazione multischermo.

Il VS192 è compatibile con DisplayPort 1.2a ed è in grado di supportare una risoluzione fino a 4K a 60 Hz, rendendolo efficace e ideale per l'uso con tutti gli schermi DisplayPort in ambienti aziendali, didattici e commerciali.

Caratteristiche

- Collega 1 sorgente DisplayPort a 2 monitor DisplayPort
- Supporta DisplayPort 1.2a; HDCP 1.3
- Supporta risoluzioni fino a 4096 x 2160 / 3840 x 2160 a 60 Hz
- Supporta la modalità MST/ Estesa e modalità SST/ Divisa*
  Modalità MST/ Estesa:
  Estende la sorgente video su 2 schermi con una risoluzione massima di 4K.
  Modalità SST/ Divisa:
  Duplica una singola sorgente video su 2 schermi con una risoluzione massima di 4K per ciascun monitor
- Supporta Linkrate: HBR2 (High Bit Rate 2)
  Nota:
  * VS192 bypassa la modalità EDID durante la modalità SST e sarà rilevata la risoluzione del monitor collegato alla porta 1.

Specifiche

Uscita video	
Interfacce	2 x DisplayPort femmina (nero)
Distanza max.	4,6 m (4096 x 2160 / 3840 x 2160 a 60Hz) *testato con 2L-7D04DP
Ingresso video	
Interfacce	1 x DisplayPort femmina (nero)
Distanza max.	4,6 m (4096 x 2160 / 3840 x 2160 a 60Hz) *testato con 2L-7D04DP
Video	
Conformità	DP 1.2a; HDCP 1.3
Risoluzione max.	Fino a 4096 x 2160 / 3840 x 2160 a 60 Hz
Frequenza max. dati	21,6 Gbps (5,4 Gbps per corsia)
Connettori	
Alimentazione	1 x Connettore CC
Consumo	DC5V:1.185W:6BTU/h Nota: ● La misura in Watt indica il consumo tipico del dispositivo senza carico esterno. ● La misura in BTU/h indica il consumo di energia del dispositivo a pieno carico.
Ambiente	
Temperatura di esercizio	0-40 °C
Temperatura di conservazione	-20 - 60 °C
Umidità	0 - 80% di umidità relativa, senza condensa
Proprietà fisiche	
Struttura	Metallo
Peso	0.30 kg (0.66 lb)
Dimensioni (L x P x A)	12.50 x 8.00 x 2.50 cm (4.92 x 3.15 x 0.98 in.)
Lotto scatola	20 pezzi
Nota	Per alcuni prodotti per il montaggio su rack, le dimensioni fisiche standard LxPxA sono indicate utilizzando il formato LxLxA.

Diagramma topologia

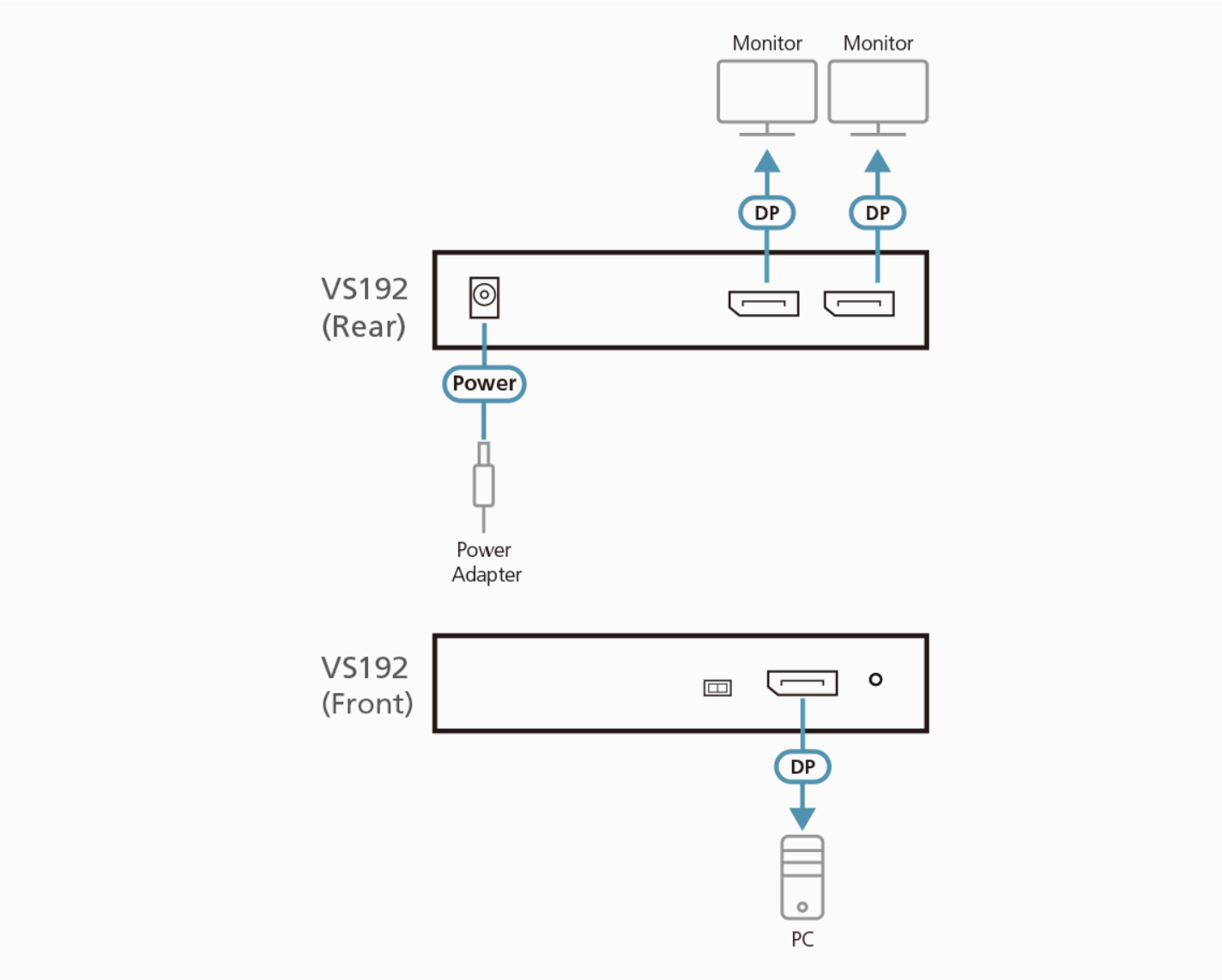

ATEN International Co., Ltd.
3F., No.125, Sec. 2, Datong Rd., Sijhih District., New Taipei City 221, Taiwan
Phone: 886-2-8692-6789 Fax: 886-2-8692-6767
www.aten.com E-mail: marketing@aten.com

© Copyright 2015 ATEN® International Co., Ltd.
ATEN and the ATEN logo are trademarks of ATEN International Co., Ltd.
All rights reserved. All other trademarks are the property of their respective owners.