Simply Better Connections

# VP1920

Switch matrix per presentazioni 4K 9 x 2

L'ATEN VP1920 è uno switch per presentazioni 3-in-1 che integra uno switch matrix video, un processore audio e funzioni convertitore da analogico a digitale. Con nove ingressi multi formato su due uscite HDMI 4K, è progettato per migliorare l'efficienza e l'impatto delle presentazioni professionali.

Grazie al controllo semplificato dai pulsanti push del pannello frontale, controller remoto IR, OSD e RS-232, il VP1920 riduce non solo il numero di dispositivi del sistema, ma riduce anche la complessità operativa. È adatto a tutti gli ambienti per presentazioni aziendali e di istruzione di piccole e medie dimensioni, come sale riunioni, aule scolastiche, sale di formazione o qualsiasi altro ambiente per presentazioni, ad esempio i centri espositivi o gli hotel.

**Caratteristiche**

- Scambio AV multi formato con semplicità
  - Supporta 9 ingressi multi formato e 2 uscite HDMI:
    - 3 ingressi combo (HDMI/VGA, HDMI/DisplayPort, HDMI/AV/YPbPr)
    - 3 ingressi HDMI
    - 2 uscite HDMI
  - Interfaccia Ethernet 10/100 Mbit integrata
  - Porta VGA che supporta i formati ingresso analogico universali (RGBHV/RGBs/YCbCr/YPbPr)
  - Audio integrato/disassemblato: i segnali audio HDMI/DisplayPort possono essere estratti per separare i segnali audio digitale/analogico; l'audio stereo/composite/component può essere integrato nei segnali audio digitali

- Video in alta definizione con uscita ottimale
  - Qualità video superiore fino a 4096 x 2160 a 60 Hz (4:2:0) / 4096 x 2160 a 30 Hz (4:4:4) (HDMI/DP)
  - EDID Expert™: seleziona automaticamente le impostazioni EDID ottimali per l'accensione senza problemi, visualizzazione in qualità elevata e l'uso della migliore risoluzione video tra i dispositivi collegati
  - HDMI (3D, Deep Color, 4K); compatibile HDCP 1.4

- Operazioni versatili senza problemi
  - Multipli metodi di controllo mediante i pulsanti push sul pannello frontale, RS-232 e telecomando IR
  - Anteprima sorgente: identificare e scambiare rapidamente i contenuti target
  - Modalità visualizzazione selezionabili (Matrix, Mirror, o PiP) per diverse richieste di presentazione
  - Commutazione automatica: rileva automaticamente e commuta a una nuova sorgente non appena collegata per risparmiare tempo e per comodità
  - Supporta la modalità standby per il risparmio energetico e la riattivazione rapida

- Flessibilità estesa per le periferiche USB
  - Porte USB che consentono il controllo di tastiera/mouse o pannello touch sui computer collegati
  - Il controllo per tastiera/mouse e periferiche USB può essere commutato singolarmente su una sorgente computer designata

**Specifiche**

| | |
|---|---|
| Ingresso video | |
| Interfacce | 6 x HDMI di tipo A femmina (nero)<br>1 x DP femmina (nero)<br>1 x HDB-15 femmina (blu)<br>1 x Component (3 x RCA femmina, blu/verde/rosso)<br>1 x Composite (1 x RCA femmina, giallo) |
| Uscita video | |
| Interfacce | 2 x HDMI di tipo A femmina (nero) |
| Distanza max. | Fino a 15 m |
| Video | |
| Risoluzione max. | HDMI: Fino a 4096 x 2160 / 3840 x 2160 a 60 Hz (4:2:0); 4096 x 2160 / 3840 x 2160 a 30 Hz (4:4:4)<br>DP: Fino a 4096 x 2160 / 3840 x 2160 a 30Hz (4:4:4)<br>VGA/Analogico: Fino a 1920 x 1200 a 60 Hz |
| Conformità | HDMI (3D, Deep Color, 4K)<br>HDMI/DP: compatibile HDCP 1.4; Consumer Electronics Control (CEC) |
| Audio | |
| Ingresso | Audio stereo: 1 x Connettore stereo mini femmina (verde)<br>Audio composite/component: 2 x RCA femmina (rosso/bianco) |
| Uscita | Audio ottico: 1 x Toslink (nero)<br>Audio coassiale: 1 x RCA femmina (arancio)<br>Audio stereo: 2 x RCA femmina (bianco / rosso) |
| Connettori | |
| Computer | 2 x USB di tipo B femmina (bianco) |
| Porte console | Tastiera/Mouse: 2 x USB di tipo A femmina (bianco)<br>Dispositivo: 2 x USB di tipo A femmina (bianco) |
| Alimentazione | 1 x Prese CA tripolari |
| Controllo | |
| RS-232 | 1 x DB 9 femmina (nero) |
| IR | 1 x Connettore mini stereo femmina (nero) |
| Switches | |
| Alimentazione | 1 x Pulsante push<br>1 x Bilanciere |
| Selezione porta ingresso video | 6 x Pulsante push |
| Selezione porta uscita video | 2 x Pulsante push |
| Selezione | Modalità: 1 x Pulsante push<br>Menu: 1 x Pulsante push<br>Su (Sblocco): 1 x Pulsante push<br>Esc: 1 x Pulsante push<br>Audio: 1 x Pulsante push<br>Anteprima: 1 x Pulsante push<br>Giù: 1 x Pulsante push<br>Invio: 1 x Pulsante push |
| LED | |
| Video | Sorgente 1: HDMI/VGA: 2 (verde)<br>Sorgente 2: HDMI/DP: 2 (verde)<br>Sorgente 3: HDMI/AV/YPbPr: 2 (verde) |
| Collegamento USB | Tastiera/Mouse: 2 (arancione)<br>Dispositivo: 2 (arancione) |
| Impostazioni EDID | Modalità EDID: Predefinito/ Schermo A/ Remix |
| Alimentazione | |
| Carico potenza ingresso | 100-240 V CA; 50-60 Hz; 1,0 A |

| | |
|---|---|
| Consumo | AC110V:7.3W:60BTU/h<br>AC220V:7.3W:60BTU/h<br><br>Nota:<br>● La misura in Watt indica il consumo tipico del dispositivo senza carico esterno.<br>● La misura in BTU/h indica il consumo di energia del dispositivo a pieno carico. |
| Ambiente | |
| Temperatura di esercizio | 0 - 40 °C |
| Temperatura di conservazione | -20 - 60 °C |
| Umidità | 0 - 80 % di umidità relativa, senza condensa |
| Proprietà fisiche | |
| Struttura | Metallo |
| Peso | 2.36 kg ( 5.2 lb ) |
| Dimensioni (L x P x A) | 43.72 x 16.36 x 4.40 cm<br>(17.21 x 6.44 x 1.73 in.) |
| Lotto scatola | 3 pezzo |
| Nota | Per alcuni prodotti per il montaggio su rack, le dimensioni fisiche standard LxPxA sono indicate utilizzando il formato LxLxA. |

**Diagramma topologia**

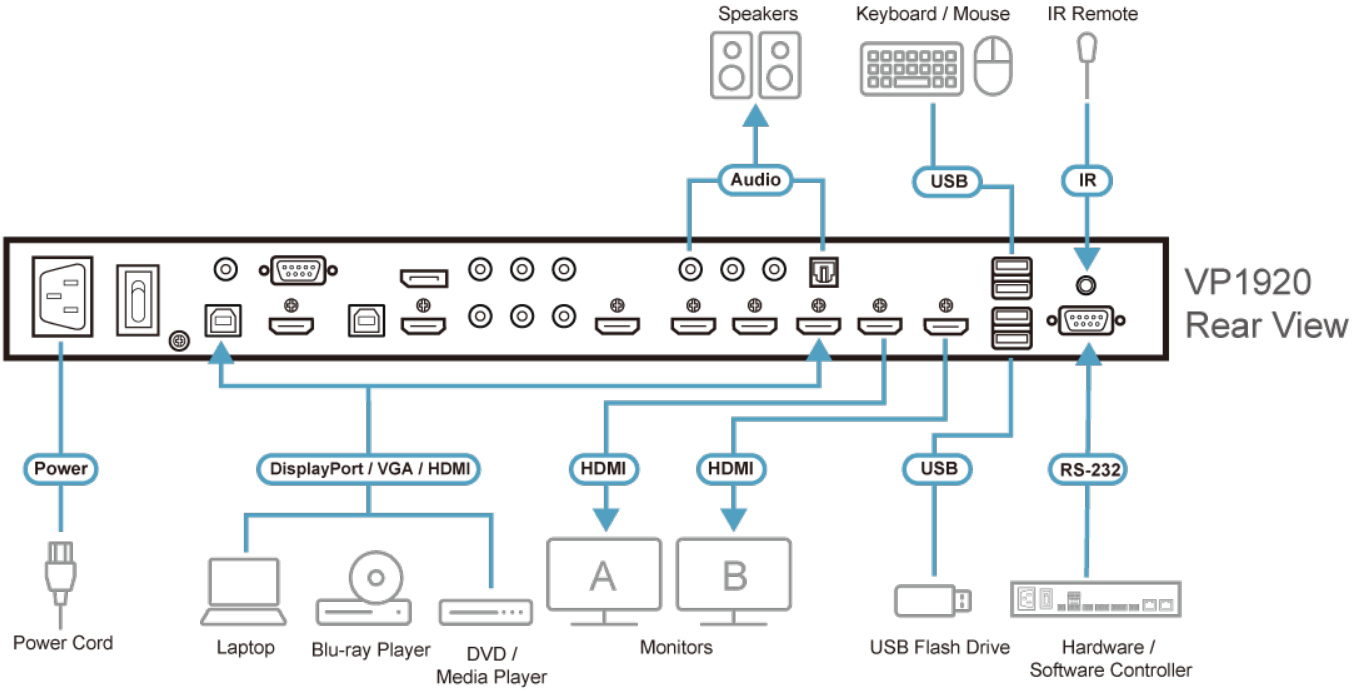


***ATEN International Co., Ltd.***
3F., No.125, Sec. 2, Datong Rd., Sijhih District., New Taipei City 221, Taiwan
Phone: 886-2-8692-6789 Fax: 886-2-8692-6767
www.aten.com E-mail: marketing@aten.com

© Copyright 2015 ATEN® International Co., Ltd.
ATEN and the ATEN logo are trademarks of ATEN International Co., Ltd.
All rights reserved. All other trademarks are the property of their respective owners.