Simply Better Connections

VPK312

Pad remoto di rete a 12 tasti (UE, 2 bande)

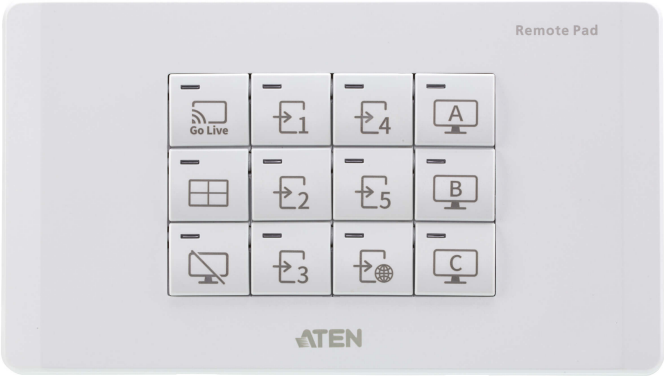

Il VPK312 è un pad remoto basata su rete da 12 tasti progettato per l'uso con gli switch per presentazioni di ATEN. Offre un'interfaccia intuitiva per il controllo delle funzioni dello switch per presentazioni collegato da un tastierino UE a 2 bande. Creato pensando alla flessibilità, le funzioni e il layout dei tasti possono essere personalizzati in modo semplice mediante l'interfaccia Web intuitiva in modo da soddisfare i diversi requisiti delle applicazioni.

La configurazione del VPK312 è molto semplice. È sufficiente associare il pad remoto VPK312 con uno Switch per presentazioni tramite Ethernet e seguire l'interfaccia Web nel processo di configurazione. Con la possibilità di collegare fino a 6 pad remoti a uno switch per presentazioni, il VPK312 offre un'interfaccia di controllo scalabile e affidabile per lavorare con gli switch per presentazioni perfetta per qualsiasi sala riunioni, classe o sala di lettura.

Caratteristiche

- Pad remoto di rete a 12 tasti per gli switch per presentazioni di ATEN
- Associazione semplificata con uno switch per presentazioni mediante la console Web dello switch host per presentazioni
- Configurazione semplificata tramite l'interfaccia Web intuitiva
- Funzioni e layout dei tasti completamente personalizzabili
- LED pulsanti a due colori per una migliore visibilità e indicazioni
- Alimentazione ridondante supportata con alimentazione CC e Power over Ethernet (PoE)
- Ripristino comodo del sistema e delle impostazioni di rete utilizzando il pulsante di ripristino integrato
- Firmware aggiornabile
- Tasti incisi per l'indicazione e uso intuitivo della porta

  Nota: VPK312K1 offre 29 tasti incisi che supportano diverse funzioni di controllo con VP2730.

Specifiche

Interfacce	
Layout tastierino	12 tasti incisi
Ethernet	• 1 x RJ-45 femmina, 10/100Base-T • Protocollo supportato: DHCP, HTTP/ HTTPS • DHCP attivato. Le seguenti impostazioni IP predefinite saranno utilizzate nel caso non sia assegnato un IP entro 30 secondi: IP: 192.168.0.60 Subnet mask: 255.255.255.0
Tasto di ripristino	1 x pulsante push semi-incassato
Consumo	DC5V:0.8W:3BTU/h POE:1W:4BTU/h Nota: ● La misura in Watt indica il consumo tipico del dispositivo senza carico esterno. ● La misura in BTU/h indica il consumo di energia del dispositivo a pieno carico.
Connettori	
Alimentazione	Connettori blocco terminali a 2 poli
Ambiente	
Temperatura di esercizio	0 - 40 °C
Temperatura di conservazione	-20 - 60 °C
Umidità	0 - 80% di umidità relativa, senza condensa
Proprietà fisiche	
Struttura	Plastica
Peso	0.20 kg (0.44 lb)
Dimensioni (L x P x A)	8.32 x 14.76 x 4.80 cm (3.28 x 5.81 x 1.89 in.)
Dimensioni coperchio anteriore (L x L x A)	8.62 x 15.12 x 0.92 cm (3.39 x 5.95 x 0.36 in.)
Lotto scatola	5 pezzi
Nota	Per alcuni prodotti per il montaggio su rack, le dimensioni fisiche standard LxPxA sono indicate utilizzando il formato LxLxA.

Diagramma topologia

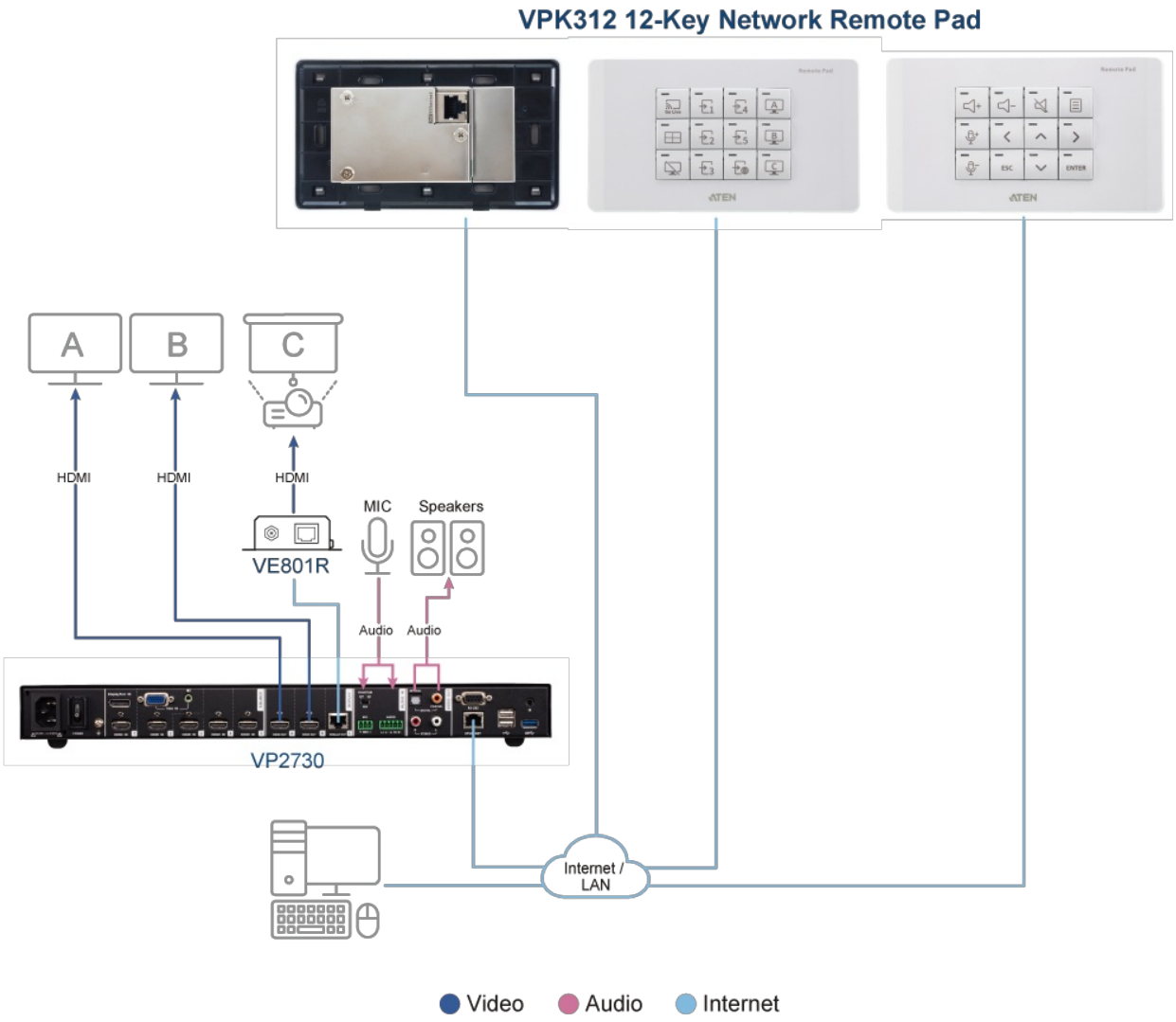

ATEN International Co., Ltd.
3F., No.125, Sec. 2, Datong Rd., Sijhih District., New Taipei City 221, Taiwan
Phone: 886-2-8692-6789 Fax: 886-2-8692-6767
www.aten.com E-mail: marketing@aten.com

© Copyright 2015 ATEN® International Co., Ltd.
ATEN and the ATEN logo are trademarks of ATEN International Co., Ltd.
All rights reserved. All other trademarks are the property of their respective owners.