Simply Better Connections

VS481C

Switch HDMI 4K reale a 4 porte

Il VS481C di ATEN è progettato per applicazioni che richiedono l'indirizzamento di 4 sorgenti su un dispositivo di visualizzazione compatibile. Consente trasmissioni affidabili con risoluzioni video fino a 4K (4096 x 2160 a 60Hz 4:4:4) reali, velocità dei dati fino a 18 Gbps, 3D, Deep Color fino a 12-bit e formati audio HD senza perdita. Funzioni integratore facili da usare includono le modalità di commutazione automatica per la selezione automatica della porte, RS-232 bidirezionale e IR per il controllo del dispositivo remoto.

Progettato per soddisfare le richieste giornaliere in materia di trasmissione del segnale 4K reale e design orientato all'utente, VS481C di ATEN è una soluzione potente per un'ampia gamma di impostazioni, ad esempio home theater, sale riunione, fiere e centri commerciali.

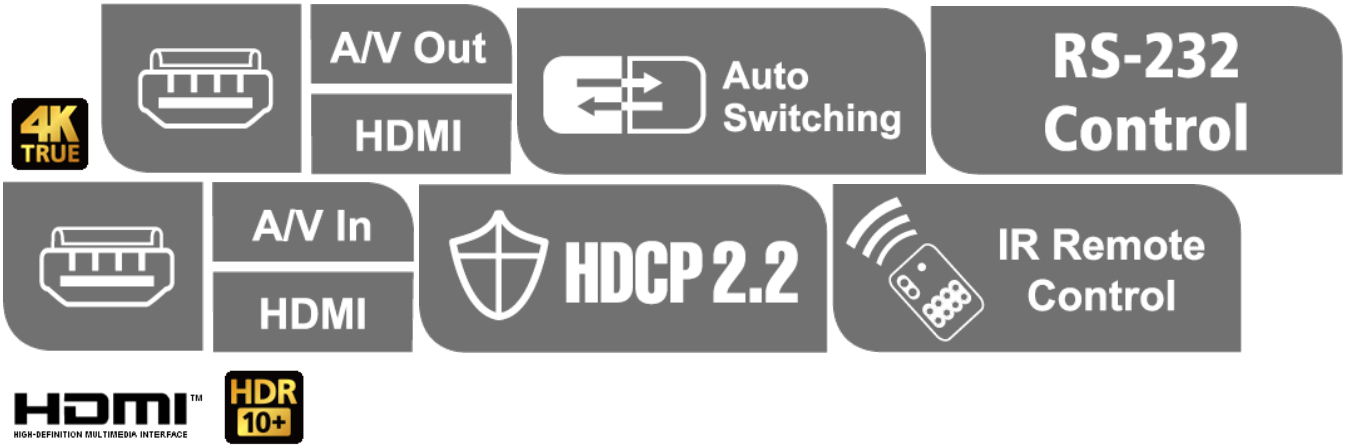

Caratteristiche

- Consente il collegamento di fino a 4 sorgenti HDMI a un solo schermo HDMI
- HDMI (3D, Deep Color, 4K); compatibile HDCP 2.2
- Qualità video superiore, risoluzioni 4k reali di video 4k x 2k a 60 Hz (4:4:4)
- Supporta HDR10+
- Supporta la prolunga IR
- Porta seriale RS-232 bidirezionale integrata per controllo del sistema di fascia alta
- Modalità di commutazione automatica per la selezione automatica delle porte
- Indicatore LED dello stato del dispositivo sorgente
- Plug-and-play

Specifiche

Switches	
DIP	Commutazione automatica - ON/OFF
Ingresso video	
Interfacce	4 x HDMI di tipo A femmina (nero)
Impedenza	100 Ω
Distanza max.	5 M, 4096 x 2160 / 3840 x 2160 a 60Hz (4:4:4)
Uscita video	
Interfacce	1 x HDMI di tipo A femmina (nero)
Impedenza	100 Ω
Distanza max.	5 M, 4096 x 2160 / 3840 x 2160 a 60Hz (4:4:4)
Video	
Frequenza max. dati	18 Gbps (6 Gbps per linea)
Clock di pixel max.	600 MHz
Conformità	HDMI (3D, Deep Color, 4K) HDCP 2.2 Consumer Electronics Control (CEC)
Risoluzione max.	4096 x 2160 / 3840 x 2160 a 60 Hz (4:4:4)
Controllo	
RS-232	Connettore: 1 x DB-9 femmina (nero) Velocità in baud: 19200 / Bit di dati: 8 / Bit di stop: 1 / Parità: NO / Controllo del flusso: NO
IR	1 x Connettore stereo mini femmina (nero) 1 x Ricevitore IR
Connettori	
Alimentazione	1 x Connettore CC (con blocco)
Consumo	DC5V:0.924W:20BTU/h Nota: ● La misura in Watt indica il consumo tipico del dispositivo senza carico esterno. ● La misura in BTU/h indica il consumo di energia del dispositivo a pieno carico.
Ambiente	
Temperatura di esercizio	0-40 °C
Temperatura di conservazione	-20 - 60 °C
Umidità	0 - 80% di umidità relativa, senza condensa
Proprietà fisiche	
Struttura	Metallo
Peso	0.47 kg (1.04 lb)
Dimensioni (L x P x A)	20.00 x 8.21 x 2.50 cm (7.87 x 3.23 x 0.98 in.)
Lotto scatola	10 pezzi
Nota	Per alcuni prodotti per il montaggio su rack, le dimensioni fisiche standard LxPxA sono indicate utilizzando il formato LxLxA.

Diagramma topologia

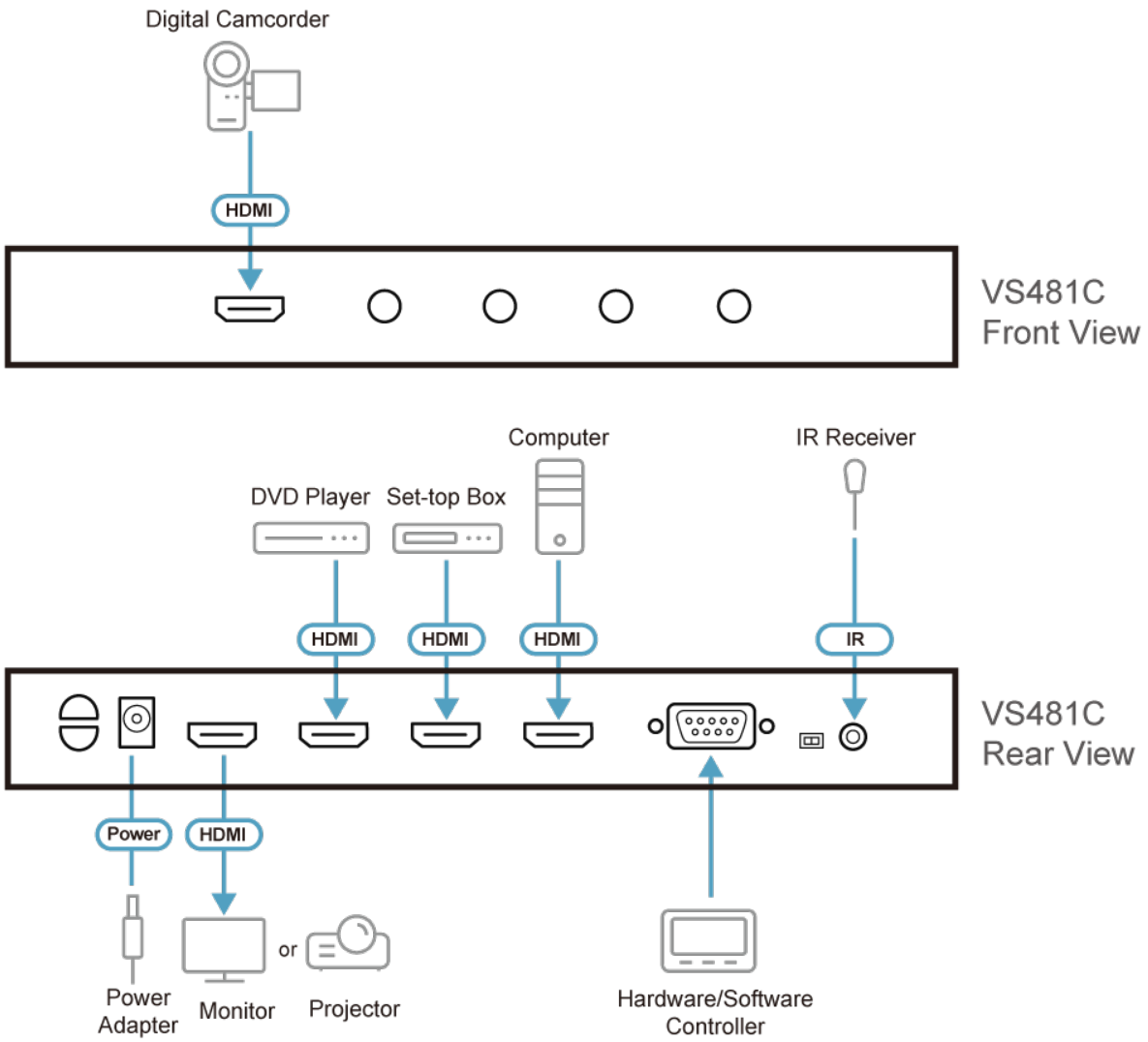

ATEN International Co., Ltd.
3F., No.125, Sec. 2, Datong Rd., Sijhih District., New Taipei City 221, Taiwan
Phone: 886-2-8692-6789 Fax: 886-2-8692-6767
www.aten.com E-mail: marketing@aten.com

© Copyright 2015 ATEN® International Co., Ltd.
ATEN and the ATEN logo are trademarks of ATEN International Co., Ltd.
All rights reserved. All other trademarks are the property of their respective owners.