Simply Better Connections

KE9900ST

Trasmettitore KVM over IP DisplayPort a display singolo sottile

L'Extender KVM Slim DisplayPort over IP KE9900ST è un trasmettitore basato su IP, compatto e conveniente, che consente di accedere a un sistema informatico da una console remota USB (tastiera USB, mouse USB, monitor DisplayPort) attraverso una rete intranet, permettendo agli utenti di collocare i computer in un ambiente sicuro e a temperatura controllata, isolato dalla postazione di lavoro degli utenti. Tutti gli extender possono essere accoppiati con qualsiasi ricevitore o trasmettitore della serie KE* per una soluzione di risparmio che non superi il budget.

Il KE9900ST supporta l'ingresso video DisplayPort dal computer. Il trasmettitore fornisce risoluzioni video fino a 1920 x 1200 @ 60 Hz e offre una qualità video impeccabile e senza perdite con una latenza estremamente bassa. L'extender supporta anche la funzione Virtual Media e i comandi seriali RS-232. Oltre alla presa di alimentazione CC, il trasmettitore KE9900ST include una morsettiera CC supplementare per una comoda installazione.

Il KE9900ST può essere posizionato su una scrivania, montato a parete o sul retro di un rack grazie al suo design salvaspazio con montaggio a rack 0U. L'extender KVM over IP offre diverse modalità di configurazione, come l'OSD locale del ricevitore, il CCKM o il menu di testo RS-232 / Telnet. L'extender KVM over IP offre anche funzioni di sicurezza avanzate, come il supporto della crittografia AES per la trasmissione protetta di dati video/tastiera/mouse/USB e l'autenticazione RADIUS/LDAP/Ad o dell'utente remoto, che fornisce un ulteriore livello di sicurezza della connessione.

Se integrato con CCKM, l'Extender KVM over IP supporta funzioni più avanzate come la commutazione infinita, la commutazione veloce, il videowall, lo schermo multiplo, la programmazione dei profili, il rilevamento automatico di tutti gli extender della serie KE sulla stessa subnet ai fini di una rapida installazione o configurazione, nonché l'autenticazione e l'autorizzazione tramite username e password. Per ulteriori dettagli, consultare la pagina web di CCKM.

Al lavoro senza la gestione centralizzata CCKM, l'extender KVM su IP dispone della modalità Slim Matrix che consente di collegare fino a 12 unità KE6900ST / KE8900ST / KE9900ST con un numero illimitato di unità Rx. Ciò significa che è possibile utilizzare fino a 12 IP per impostare i trasmettitori.

Sia che l'utente stia configurando, monitorando, amministrando, controllando o estendendo l'accesso al computer, il sistema a matrice KVM su IP è adattabile, per adattarsi a una varietà infinita di ambienti di lavoro e di impostazioni delle postazioni, nonché per fornire soluzioni nei settori del broadcasting, dei centri di controllo, del multimedia, della produzione e in molti altri settori in cui è richiesta l'estensione della matrice.

Nota:
Per maggiori informazioni sugli extender della serie KE, consultare il sito www.aten.com. Per l'elenco aggiornato degli switch di rete compatibili, visitare il sito: Centro di assistenza ATEN per ulteriori informazioni.

Caratteristiche

- Funzionalità avanzate*
  - Compressione video senza perdite fino a 1920 x 1200 @ 60Hz con bassa latenza
  - ATEN Matrix Link– consente agli utenti di collegare istantaneamente trasmettitori e ricevitori per eseguire la commutazione di porte e profili in tempo reale su un iPad
  - Commutazione veloce – commutazione tra diverse risoluzioni video remote su uno schermo locale in 0,3 secondi
  - Connessioni flessibili – consente connessioni multiple di extender e matrici per installazioni con più schermi e applicazioni video wall
  - "Push" e "Pull"– per condividere contenuti immediatamente con un solo clic
  - Boundless Switching – è sufficiente muovere il mouse attraverso i bordi dello schermo per passare da un ricevitore all'altro (Rx)
  - Video Walls – crea pareti video multiple con un massimo di 12 x 12 (144 schermi al massimo) in ogni layout
  - Schedulazione avanzata – migliora l'efficienza e risparmia sui costi consentendo di impostare le connessioni in base a data e ora
  - Trasmettitore virtuale – trasmette in modo indipendente sorgenti video, audio, USB e seriali da diversi Tx
  - Supporto di autenticazione interna ed esterna – LDAP, Active Directory, RADIUS e TACACS+
  - Impostazioni avanzate di autorizzazione utente – gli amministratori possono impostare fino a quattro modalità di accesso sui dispositivi Tx per la collaborazione o la prevenzione delle interferenze tra gli utenti
  - Autorizzazioni utente e di gruppo configurabili per l'accesso e il controllo degli Extender KVM su IP
  - Raggruppamento di fino a 4 set di trasmettitori KVM over IP per supportare applicazioni con più schermi

    Nota: *Queste funzioni avanzate sono supportate quando gli extender KVM over IP sono gestiti da CCKM

- Modalità matrice sottile
  - Lavora senza gestione centralizzata CCKM
  - Commutazione veloce – passaggio tra diverse risoluzioni video remote su uno schermo locale entro 0,3 secondi (OSD disponibile solo con la modalità Slim Matrix)
  - Porte di commutazione hotkey – supporta il passaggio ad altri trasmettitori tramite i tasti di scelta rapida predefiniti Ctrl + F1 ~ Ctrl + F12
  - Supporta la notifica di ricollegamento del server primario

- Hardware
  - Supporto per la trasmissione di memoria USB ad alta velocità
  - Auto-MDIX – rileva automaticamente il tipo di cavo
  - Protezione ESD 8 KV / 15 KV e protezione da sovratensioni 1 KV integrate
  - Design sottile, leggero e senza ventole per operazioni silenziose e a basso consumo energetico
  - Supporta la connessione tramite porta Gigabit Ethernet
  - Montaggio a parete e in rack disponibile

- Gestione
  - OSD (On Screen Display) – consente la configurazione di entrambi i dispositivi Tx / Rx sullo schermo del ricevitore
  - EDID Expert™ – seleziona le impostazioni EDID ottimali per evitare problemi di compatibilità video causati da monitor diversi
  - Anteprima multipla (modalità Panel Array™) – consente agli utenti di visualizzare il video di un massimo di 36 schermi su un unico schermo
  - Livello di compressione video – consente agli utenti di aumentare/diminuire la qualità video per adattarla alla larghezza di banda di rete appropriata
  - Interfaccia a linea di comando – gli amministratori possono controllare tutti gli extender KVM su IP tramite RS-232 o Telnet, inviando comandi o applicazioni di terze parti
  - Porte seriali RS-232 – consentono di collegarsi a un terminale seriale per menu di testo, CLI o dispositivi seriali come schermi touch e scanner di codici a barre
  - Compatibile con tutti gli extender KE

- Sicurezza
  - Porta LAN dedicata per connessioni dirette KE – può essere isolata dalla rete aziendale
  - Trasmissione dati sicura; crittografia AES per proteggere la trasmissione di video/tastiera/mouse/dati
  - Supporta il protocollo standard del settore Transport Layer Security (TLS)

- Media virtuali
  - La modalità di trasmissione USB Storage migliora le prestazioni di trasmissione dei dati, ideale per trasferimenti di file, patch del sistema operativo, installazioni di software e test diagnostici
  - Supporta unità DVD/CD USB 2.0, dispositivi di archiviazione di massa USB, dischi rigidi per PC e immagini ISO
  - Supporta lettore di Smart Card/CAC

Specifiche

Connettori	
Porte KVM	1 x USB di tipo B femmina (bianco) 1 x DisplayPort femmina (nero) 1 x DB-9 femmina (nero)
Alimentazione	1 x Connettore CC (nero) 1 x Connettori blocco terminali a 3 poli (verde)
Porte LAN	1 x RJ-45 (nero)
Switches	
Ripristino	1 x Pulsante push semi-incassato
LED	
10/100/1000 Mbps	1 (10: Arancione / 100: Arancione & Verde / 1000: Verde)
Alimentazione	1 (blu)
Emulazione	
Tastiera / Mouse	USB
Consumo	DC5V:4.75W:22BTU/h DC48V:6.97W:33BTU/h Nota: ● La misura in Watt indica il consumo tipico del dispositivo senza carico esterno. ● La misura in BTU/h indica il consumo di energia del dispositivo a pieno carico.
Risoluzione video	Fino a 1920 x 1200 a 60 Hz
Ambiente	
Temperatura di esercizio	0 - 50 °C
Temperatura di conservazione	-20 - 60 °C
Umidità	0 - 95% di umidità relativa, senza condensa
Proprietà fisiche	
Struttura	Metallo
Peso	0.65 kg (1.43 lb)
Dimensioni (L x P x A)	18.20 x 11.75 x 2.87 cm (7.17 x 4.63 x 1.13 in.)
Nota	Per alcuni prodotti per il montaggio su rack, le dimensioni fisiche standard LxPxA sono indicate utilizzando il formato LxLxA.

Diagramma topologia

Diagram

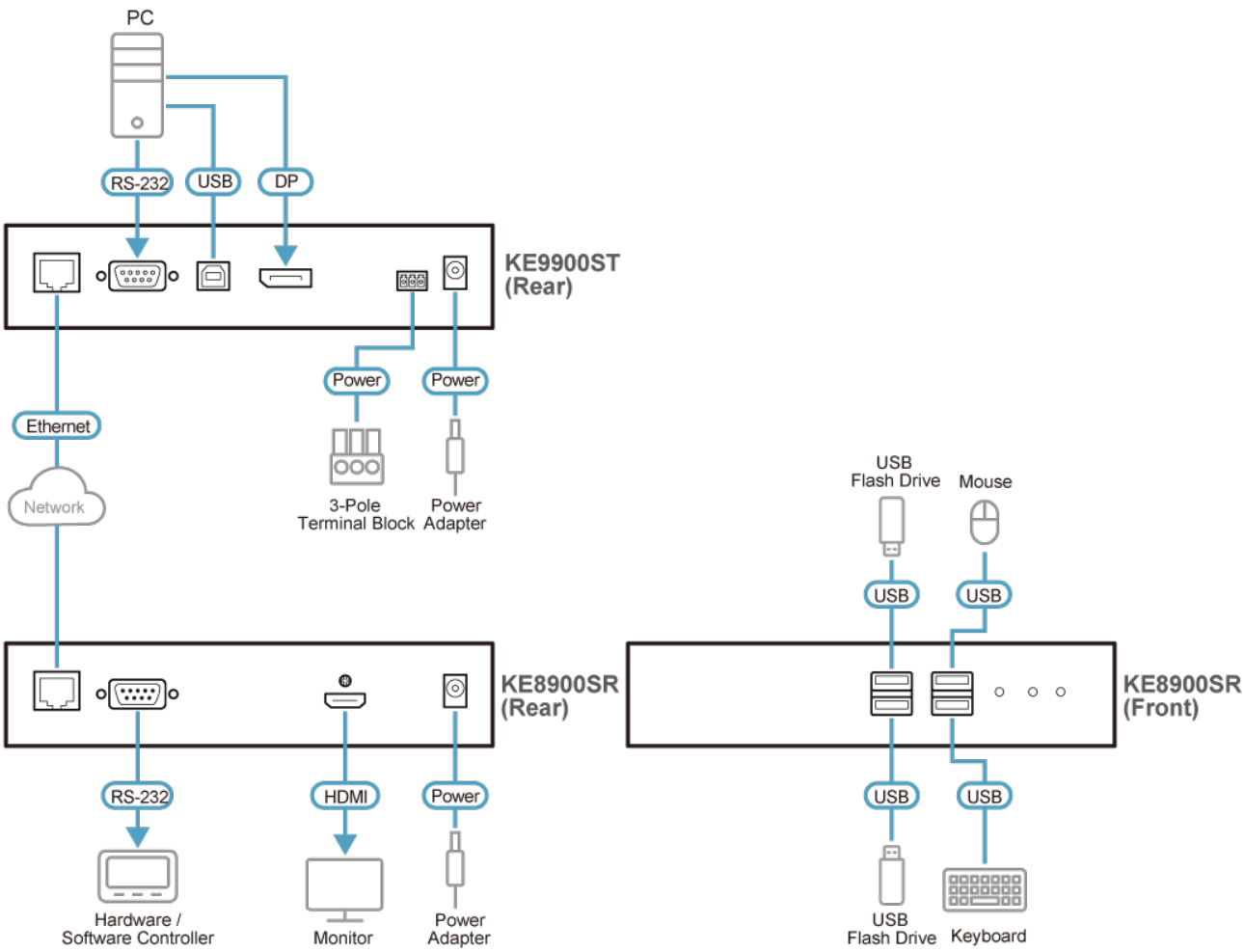

ATEN International Co., Ltd.
3F., No.125, Sec. 2, Datong Rd., Sijhih District., New Taipei City 221, Taiwan
Phone: 886-2-8692-6789 Fax: 886-2-8692-6767
www.aten.com E-mail: marketing@aten.com

© Copyright 2015 ATEN® International Co., Ltd.
ATEN and the ATEN logo are trademarks of ATEN International Co., Ltd.
All rights reserved. All other trademarks are the property of their respective owners.