Simply Better Connections

CS62US

Switch KVM USB VGA/Audio cablato 2-porte (0,9 m)

ATEN offre una soluzione KVM USB completa. Il CS62US collega due computer USB a una console USB per un sistema USB completo compatibile con tutte le piattaforme operative, tra cui Windows, Mac, Linux e Sun.

Bookmark and Share

Caratteristiche

- Una console USB controlla due computer USB
- Design compatto, cavi da 0,9 m incorporati
- Selezione dei tasti di scelta rapida per il sistema operativo e le lingue di tastiera
- Selezione del computer tramite tasti di scelta rapida e mouse USB
- Supporto multipiattaforma – Windows, Linux, Mac e Sun
- Video DynaSync™: l'esclusiva tecnologia di ATEN che elimina i problemi di visualizzazione all'avvio e ottimizza la risoluzione quando si passa da una porta all'altra
- La funzione di emulazione/bypass della porta del mouse della console supporta la maggior parte dei driver mouse
- La porta USB del mouse può essere utilizzata per un hub USB e la condivisione di periferiche USB*
- Supporta tastiere da gioco
- Supporta tastiere e mouse multifunzione e senza fili
- Design all-in-one
- Supporta le funzioni di altoparlante
- Qualità video superiore – fino a 2048 x 1536 a 60 Hz; DDC2B
- Funzione di commutazione automatica per il controllo del funzionamento dei computer
- Non necessita di alimentazione esterna
- Supporto ed emulazione tastiera Mac/Sun*

* Per utilizzare la porta del mouse USB come hub USB, è necessario disattivare la modalità di emulazione del mouse.

Specifiche

Collegamenti del computer	2
Seleziona porta	Tasto di scelta rapida, Mouse
Connettori	
Porte console	1 x HDB-15 femmina (blu) 2 x USB di tipo A femmina 1 x Connettore audio da 3,5 mm femmina (verde)
Porte KVM	2 x HDB-15 maschio (blu) 2 x USB di tipo A maschio (nero) 2 x Connettore audio da 3,5 mm maschio (verde)
LED	
Selezionato	2 (verde)
Lunghezza del cavo	
Computer	0,9 m
Emulazione	
Tastiera / Mouse	USB
Video	2048 x 1536, DDC2B
Intervallo di scansione	5 secondi
Consumo	DC5V:0.33W:14BTU/h Nota: ● La misura in Watt indica il consumo tipico del dispositivo senza carico esterno. ● La misura in BTU/h indica il consumo di energia del dispositivo a pieno carico.
Ambiente	
Temperatura di esercizio	0 - 50 °C
Temperatura di conservazione	-20 - 60 °C
Umidità	0 - 80% di umidità relativa, senza condensa
Proprietà fisiche	
Struttura	Plastica
Peso	0.28 kg (0.62 lb)
Dimensioni (L x P x A)	8.75 x 6.08 x 2.80 cm (3.44 x 2.39 x 1.1 in.)
Nota	Per alcuni prodotti per il montaggio su rack, le dimensioni fisiche standard LxPxA sono indicate utilizzando il formato LxLxA.

Diagramma topologia

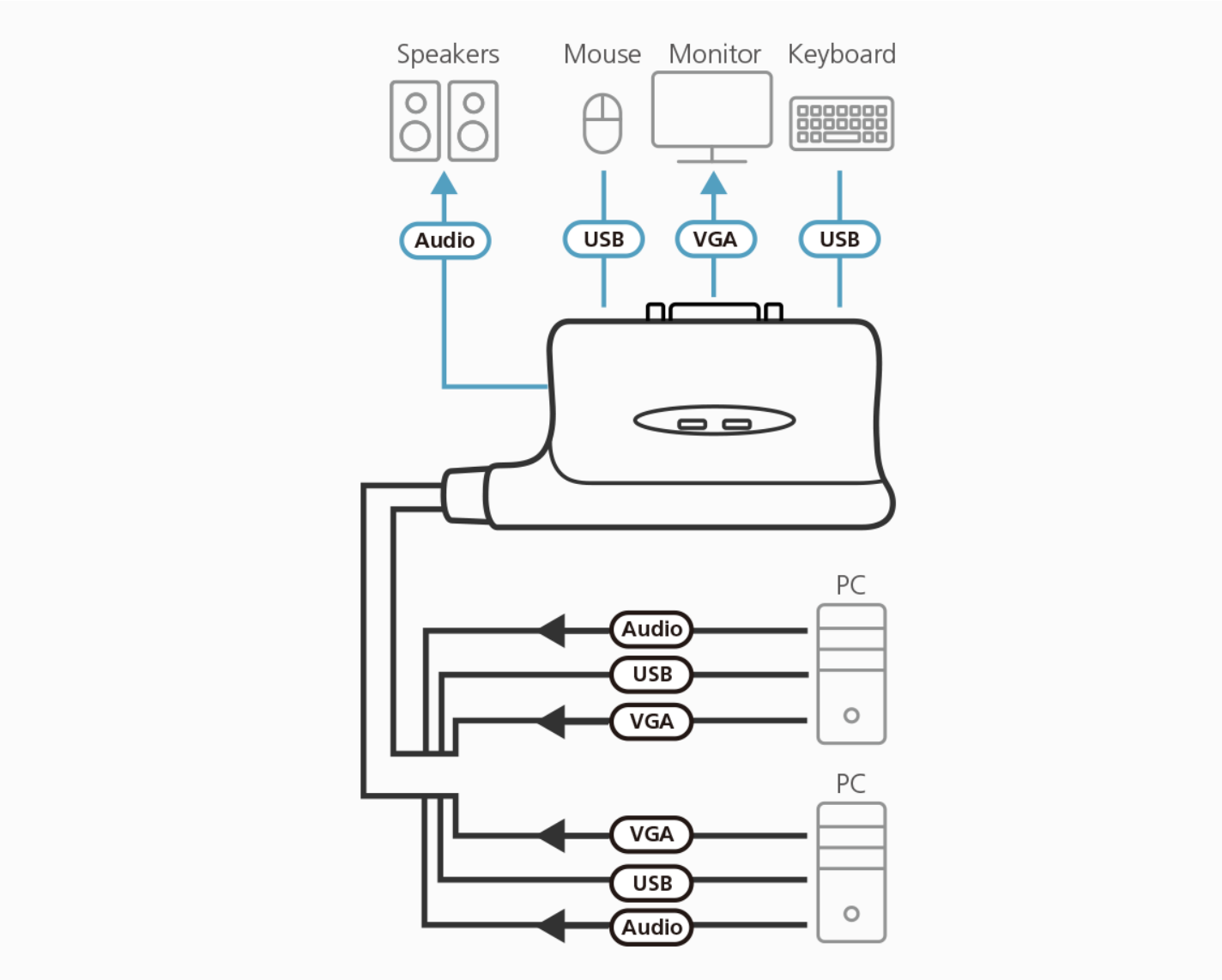

ATEN International Co., Ltd.
3F., No.125, Sec. 2, Datong Rd., Sijhih District., New Taipei City 221, Taiwan
Phone: 886-2-8692-6789 Fax: 886-2-8692-6767
www.aten.com E-mail: marketing@aten.com

© Copyright 2015 ATEN® International Co., Ltd.
ATEN and the ATEN logo are trademarks of ATEN International Co., Ltd.
All rights reserved. All other trademarks are the property of their respective owners.