Simply Better Connections

CV211CP

ラップトップ USB KVMコンソール クラッシュカートアダプター ITキット

ENのCV211CPは、モバイルIT管理者のために設計されたノートPC用USB KVMコンソールアダプターです。ワームホールスイッチ、キャプチャボックス、外付けDVD-ROM、キーボード、マウス、モタの機能を1つのコンパクトで便利なユニットにまとめ、ラップトップをKVMコンソールに変える、クラッシュカートの代用品として最適な製品です。サーバー、ATM、POSシステムの診断やトラブルューティングを迅速かつプロフェッショナルに行うことができます。

オールインワンのクラッシュカートアダプター

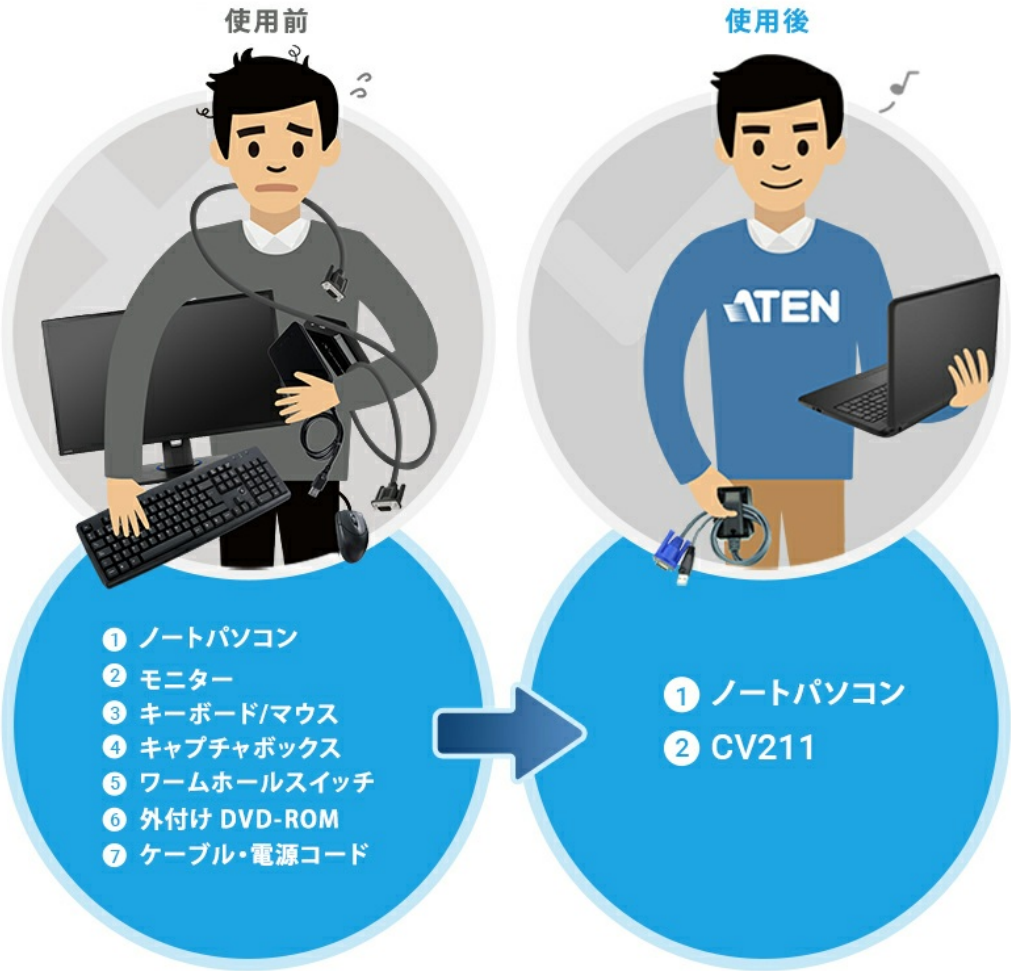

メリット一覧

持ち運びに便利

125gの
ポケットサイズ

BIOSレベルアクセス

ハードウェアやOSレベルの
トラブルシューティングが可能

プラグ＆プレイ対応

ソフトウェア不要

**ビデオ録画＆
画像取り込み**

リモート操作を記録保存し、
将来的なトレーニングや
トラブルシューティングに活用

ファイル転送

ノートパソコンと
ターゲットPCとの間で
双方向ファイル転送が可能

CONTROL INTERFACE

リモートビューウィンドウ内の使いやすいツールバーから、さらに多くの機能を利用することができます。

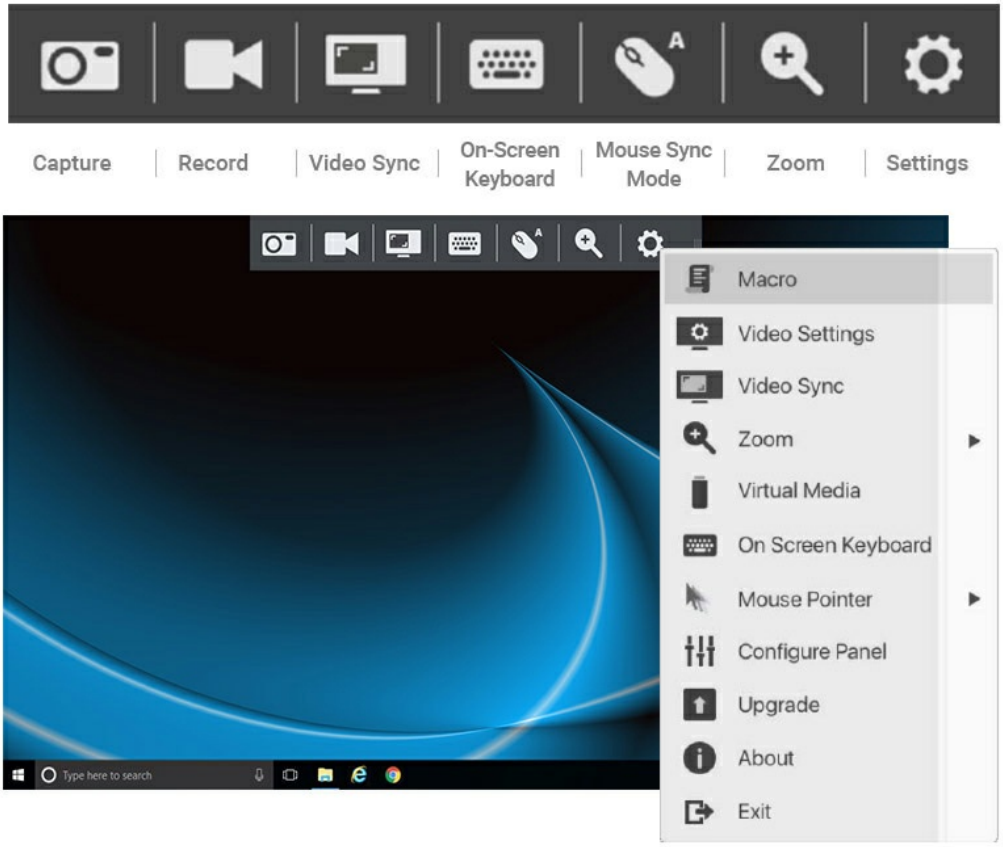

みなさまの声

「CV211を使えば、5分以内にホストの状態を把握することができます。
これにより、作業時間が短縮されるだけでなく、
全体的な効果も大幅に向上しました。」

- リン氏　サーバーメインテナンス ITエンジニア

「CV211を使えば、支店のアシスタントがサーバーに接続できるので、
台北のオフィスからリモートでトラブルシューティングを
行うことができ、特別な出張は必要ありません。こ
れにより、時間、人手、コストを削減することができました。」

- ワン氏　大企業 MIS

ップトップ USB KVMコンソール クラッシュカートアダプター ITキットは、接続の柔軟性と高い機動性を必要とする外出中のIT専門家に強く推奨されます。このITキットは、DisplayPort、HDMI、VGAど、ほとんどの主要なビデオインターフェイスとの互換性を保証するオールインワンソリューションを提供し、個別のビデオアダプターを購入するコストと不便さを軽減します。 本キットには、ポータルコンソール用クラッシュカートアダプター（CV211、詳細は次項を参照）、DisplayPort - VGAアダプター（VC925）、HDMI - VGAアダプター（VC810）が含まれています。詳細
VC925、VC810の製品ページをご参照ください。

Simply Better Connections

211 ラップトップUSB KVMコンソールクラッシュカートアダプターは、サーバ、コンピューター、キオスク端末、ATMにラップトップとコンピューターを直接接続することができるアダプターです。
B 2.0とVGAコンポジットケーブルを使用して、BIOSレベルアクセス、双方向ファイル転送、ホットキーマクロ、ビデオ録画、スクリーンショットを提供しながら、重いクラッシュカートを不要にしま

新的な仮想メディア機能により、ファイルアプリケーション、OSパッチ、診断テスト、ソフトウェアインストールを、CV211の直感的なグラフィカル・ユーザー・インターフェース（GUI）を通じて簡
こ操作でき、高速なリモートアクセスを実現します。GUI のコンソールウィンドウは、ペインのサイズを自動的に変更することで、リモートコンピューターのデスクトップのサイズと解像度に正確に合
せることができ、また、ウィンドウサイズを手動で自由に調整することも可能です。これにより、スクロールバーを使用することなく、ターゲットコンピューターのデスクトップ全体を表示することが
きます。

らに、ユニークなケーブルクリップのデザインを利用して、CV211 の使用中や持ち運び中に乱れたケーブルを簡単に整頓することができます。CV211 は、手の届きにくい場所やインターネット接続が
きない場所でのシステムのトラブルシューティングに最適なクラッシュカートの代用品です。

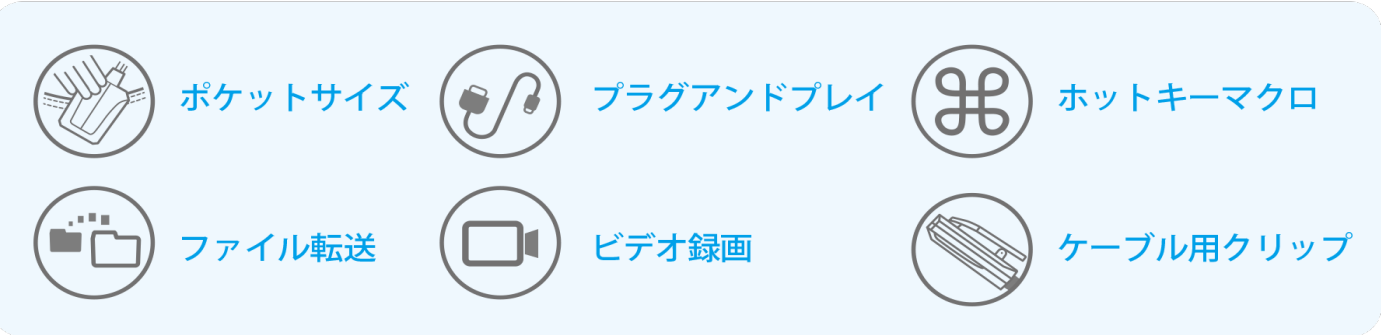

ンラインショップで購入する

op ATEN 楽天 amazon

お問い合わせ

会社名 必須

姓 必須

名 必須

部署名 必須

役職名 必須

お客様の業務上のお立場 必須

都道府県 必須

メールアドレス 必須

電話番号 / 携帯番号 (勤務先・ハイフンなし) 必須

製品型番

WEBサイトURL ※現在ご覧のURLをご記入ください 必須

案件規模 (台・式・組・予算など)

お問い合わせ内容

お客様へのご案内

- 弊社のメルマガを「配信停止」に設定されている方は、自動返信メールが届かない場 合がございます。
- @gmail等のフリーメールのアドレスでのお問い合わせは、自動返信のメールが届かな いことがありますが、その場合も、弊社宛にお問い合わせのメールは届いていることがほとんどです。弊社営業日で24時間以内にはご連絡をさせていただきますので、お待ちくだ さい。
- お問い合わせ送信後、弊社営業日で24時間以内に返信メールがない場合は、大変お手 数ですが、sales@atenjapan.jpにお問い合わ せください。

Simply Better Connections

特長

※当製品は一時的な作業を想定して設計されており、リモートアクセスソフトとの併用や、常時監視を行うシステムに組み込んでの利用はサポート対象外となります。リモートアクセス対応製品はCN8000AまたはCN9000をご利用ください。

ラップトップ USB KVMコンソール クラッシュカートアダプター ITキット「CV211CP」は、社外に出て機器の接続や持ち運びを柔軟に行う必要があるIT担当者にお勧めの製品です。このITキットには、持ち運びに便利なラップトップ USB KVMコンソール クラッシュカートアダプター「CV211」と、DisplayPort→VGA変換アダプター「VC925」およびHDMI→VGA変換アダプター「VC810」が含まれているため、別途こうしたアダプターを個別に購入する手間やコストを省くことができます。（VC925およびVC810の詳細については、弊社のWEBサイトをご参照ください。）

ラップトップUSB KVMコンソールクラッシュカートアダプター「CV211」は、ノートパソコンをコンピューターのUSB KVMコンソールとして使用可能にするアダプターです。CV211を接続したノートパソコンをサーバーやATM、キオスク端末、アミューズメント機器等に直接つなぐだけで、重いクラッシュカートを使うことなく、トラブルシューティングをすぐに行うことができるため、こうした機器のメンテナンスを行う際に最適な製品です。さらに、BIOSレベルのアクセスを始め、双方向ファイル転送やホットキーマクロ、リモート側の操作のビデオ録画やスクリーンショットにも対応。バーチャルメディア機能は、直観的なGUIビューアを使用して、ファイルアプリケーションやOSパッチ、ソフトウェアのインストール、診断テストをリモートから簡単に行うことができます。GUIコンソールウィンドウは自動的にウィンドウのペインをリサイズして、リモートコンピューターのデスクトップと同じサイズと解像度に調節することも、手動でお好きな画面サイズに調節することもできます。このコンソールウィンドウのサイズ調節を行うことで、画面をスクロールすることなく、サーバーのデスクトップ画面全体が参照できます。

持ち運びに便利でコンパクトなCV211には、ケーブルをまとめることができるクリップを搭載。不便な場所やインターネットが制限されていたり、使用できない場所にあるシステムのトラブルシューティングやメンテナンスを行う際に、CV211はクラッシュカートの代わりとなる製品です。

- ノートパソコンをサーバーやATM、キオスク端末のUSB KVMコンソールとして使用可能
- バーチャルメディア機能 - ファイルアプリケーション、OSパッチ、ソフトウェアのインストールやテスト診断が可能
- 常に最新の状態に保つことができるファームウェアアップグレード対応
- 重くてかさばるクラッシュカートは不要に
- デスクトップスケーリング機能 - リモートデスクトップウィンドウのサイズや解像度を、画面サイズや比率で調節可能

サーバーやコンピューターのトラブルシューティングに

- BIOSレベルでの即時アクセスに対応 - ハードウェアやOSに不具合が発生した際にサーバーを操作可能
- ノートパソコンとPC間で、双方向ファイル転送が可能
- ビデオ録画機能やスクリーンショット機能により、リモート操作を記録保存することで、将来的なトレーニングやトラブルシューティングに活用可能
- マウスダイナシンク™対応 - ノートパソコンとPCのマウス動作を自動同期
- 多言語対応オンスクリーンキーボード搭載
- ホットキーマクロ対応 - 対象のコンピューターに対して特定の操作を実行するキー入力を設定することで、タスクを正確かつ効率よく実行可能

操作が簡単

- プラグアンドプレイ対応 - セットアップ用ソフトウェア不要
- リモートウィンドウ内の操作パネルをクリックするだけで簡単に操作できるツールバー搭載
- ビデオ設定を調節して、画像やパフォーマンスの最適化が可能
- ホットプラグ、バスパワー対応

優れた利便性

- VGAとUSBキーボード/マウスケーブルが一体化したデザイン
- ケーブルをまとめるのに便利なクリップを搭載
- アナログビデオ解像度 - 最大1,920×1,200@60Hz
- 持ち運びに便利な、手のひらの半分ほどのコンパクトサイズ

仕様

機能	CV211
コンピューター接続数	1
コネクター	
ラップトップUSBコンソール(LUC)ポート	ミニUSBタイプBメス×1
KVM (コンピューター) ポート	キーボード/マウス：USBタイプA オス×1 モニター：D-sub15ピン オス×1
LED	ブルー×1
消費電力	DC5V:2.35W:11BTU/h 注意: ● ワット単位の測定値は、外部負荷がない場合の装置の標準的な消費電力を示します。 ● BTU/h単位での測定値は、デバイスに完全に負荷がかかった状態の消費電力を示します。
動作環境	
動作温度	0 ~ 40°C
保管温度	-20 ~ 60°C
湿度	0 ~ 80% RH、結露なきこと
本体	
ケース材料	プラスチック
重量	0.13 kg (0.29 lb)
サイズ(W×D×H)	54×71×31 mm
その他付属品	A DisplayPort to VGA adapter (VC925) An HDMI to VGA adapter (VC810)

構成図

Local Usage

Connect CV211 (VGA), CV211 with VC925 (DisplayPort), or CV211 with VC810 (HDMI) directly to the target server/system from your laptop and troubleshoot with ease.

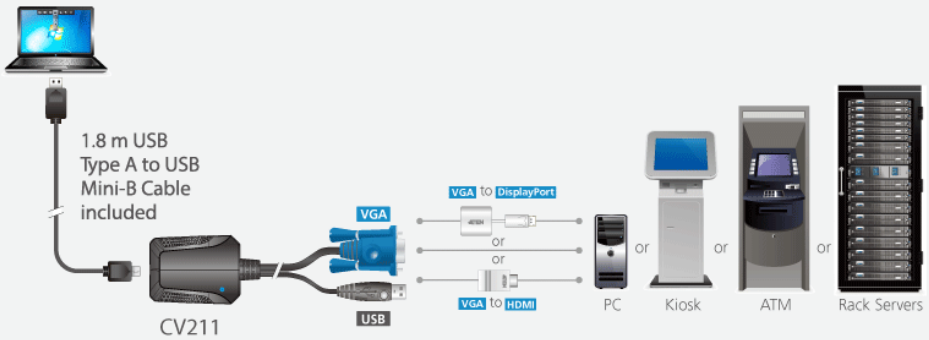

Remote usage

Connect CV211 (VGA), CV211 with VC925 (DisplayPort), or CV211 with VC810 (HDMI) to the target server from your laptop to collaborate with remote colleagues, or allow troubleshooting by remote engineers via remote access software.

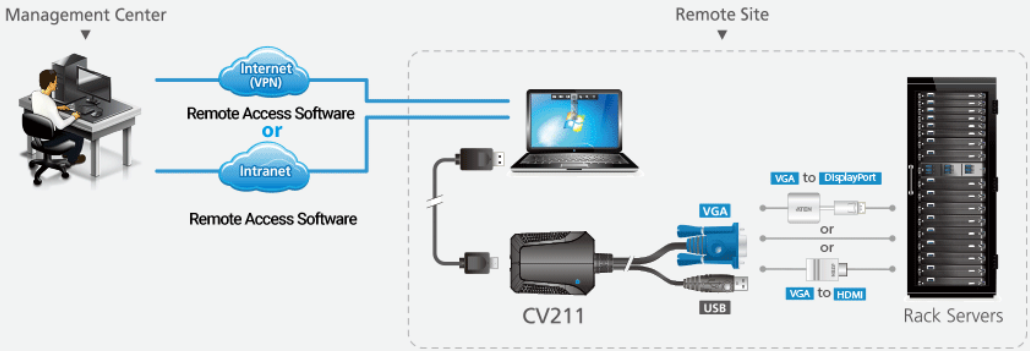

ATEN International Co., Ltd.
3F., No.125, Sec. 2, Datong Rd., Sijhih District., New Taipei City 221, Taiwan
Phone: 886-2-8692-6789 Fax: 886-2-8692-6767
www.aten.com E-mail: marketing@aten.com

© Copyright 2015 ATEN® International Co., Ltd.
ATEN and the ATEN logo are trademarks of ATEN International Co., Ltd.
All rights reserved. All other trademarks are the property of their respective owners.