Simply Better Connections

CS692

2ポート USB HDMI/オーディオ ケーブルKVMスイッチ (ワイヤードリモコン付)

CS692は、HDMIインターフェースに対応したケーブルタイプの2ポートUSB KVMPスイッチです。HDMI対応コンピューターの切替はもちろん、HDMI対応のゲーム機の接続も可能。コンピューターとコンソールを共有しながら、ゲーミングキーボードやワイヤレスマウスを使ってゲームを楽しむことができます。

また、ポート間でUSBデバイスを共有して操作することもでき、裏起動、ファームウェアアップグレードにも対応。マウスホイールのダブルクリックでもポート切替が可能で、高い機能性とユーザーフレンドリーな操作性を特長とするケーブルKVMスイッチです。

オンラインショップで購入する

Shop ATEN

3年保証　国内在庫品　最大5年オプション保証対応

特長

- 1箇所のKVMコンソールから、HDMIインターフェース対応のPC2台を操作
- HDMI 1.3a準拠、HDCP準拠
- オーディオ対応 - ベースレスポンスに優れた2.1chサラウンドオーディオ出力
- ポート切替方法 - ワイヤードリモコン、ホットキー、USBマウス
- KVMとオーディオは個別切替に対応 - KVMとオーディオは別々のコンピューターを選択することが可能※1
- ビデオダイナシンク(ディスプレイエミュレーション) - コンソールモニターのEDIDを保存し、解像度を最適化
- 電源状態検知機能 - コンピューターの電源がOFFになると、電源が入っている方のコンピューターに自動切替
- ゲーミングキーボード・マルチメディアキーボード対応
- USB2.0対応のマウスポートにUSBデバイスを接続し、ポート間で切り替えてアクセスすることが可能※2
- マルチプラットフォーム対応 - Windows、Mac、Linux
- ケーブル一体型のコンパクトなデザイン (コンピューター側は1.2m×2)
- 解像度 - 最大1,920×1,200、1080p
- ワイド画面のLCDモニターに対応
- ワイヤレスキーボード/マウス対応
- コンソールマウスポートエミュレーション、多機能マウス対応
- Macキーボードエミュレーション対応※3
- パスパワー対応
- ファームウェアアップグレード対応

※1 HDMIモニターの内蔵スピーカーから出力される音声は、この個別切替機能の対応外となります。

※2 USBデバイスに電源アダプターを接続することが必要になる場合があります。

※3 PC/ATキーボードでもキーの組み合わせでMacキーボードの特殊キー入力が可能。Mac用キーボードも使用可能です。（Windowsマシンでは特殊キーが効きません）

仕様

コンピューター接続数	
ダイレクト	2
コンピューター側対応インターフェース	USB
コンソール側対応インターフェース	USB
選択	プッシュボタン(ワイヤードリモコン)、マウス、ホットキー
コネクター	
KVMポート	キーボード：USBタイプA　オス×2 マウス：USBタイプA　オス×2 モニター：HDMIタイプA　オス×2 スピーカー：3.5mmオーディオジャック メス×1 (Green) マイク：3.5mmオーディオジャック メス×1 (Pink)
コンソールポート	キーボード：USBタイプAメス×1 マウス：USBタイプAメス×1 モニター：HDMIタイプA　メス×1 スピーカー：3.5mmオーディオジャック メス×1 (Green) マイク：3.5mmオーディオジャック メス×1 (Pink)
LED	
KVM	グリーン×2
エミュレーション	
キーボード/マウス	USB
スキャンインターバル	3、5、10、20秒/5秒(デフォルト)
解像度	1920×1080@60Hz、1920×1200@60Hz
給電方法	USBバスパワー
消費電力	DC5V:0.72W:8BTUBTU/h 注意: ● ワット単位の測定値は、外部負荷がない場合の装置の標準的な消費電力を示します。 ● BTU/h単位での測定値は、デバイスに完全に負荷がかかった状態の消費電力を示します。
動作環境	
動作温度	0 ~ 50°C
保管温度	-20 ~ 60°C
湿度	0 ~ 80% RH、結露なきこと
本体	
ケース材料	プラスチック
重量	0.48 kg (1.06 lb)
サイズ(W×D×H)	83×67×26 mm
ケーブル長	
KVM	1.2 m×2
有線リモコン	1.8 m
同梱品	クイックスタートガイド×1 ユーザーマニュアル×1 ホットキーステッカー×2

構成図

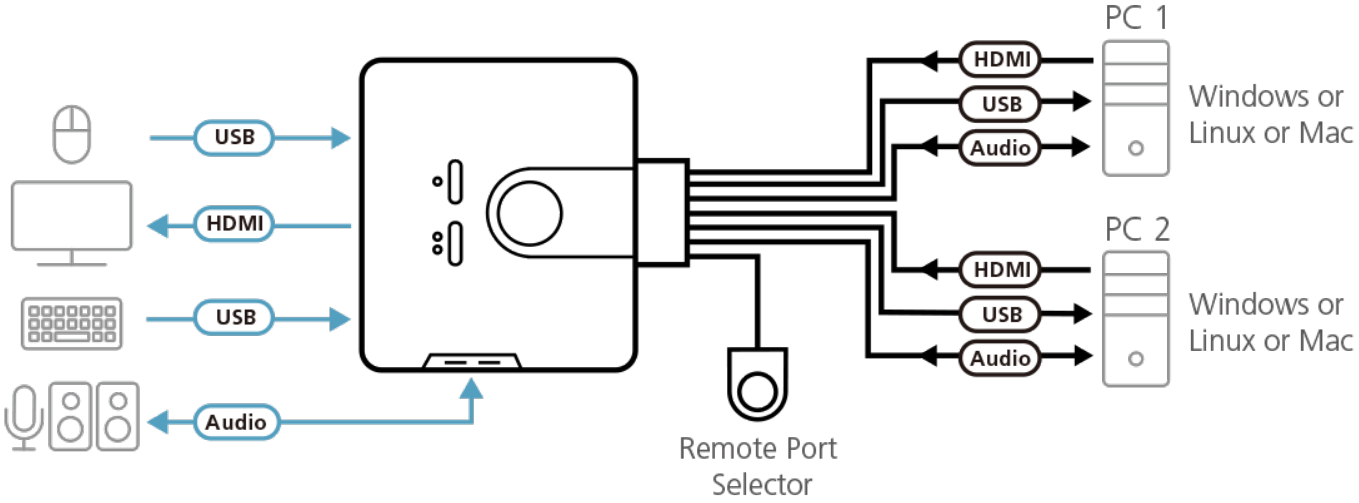

ATEN International Co., Ltd.
3F., No.125, Sec. 2, Datong Rd., Sijhih District., New Taipei City 221, Taiwan
Phone: 886-2-8692-6789 Fax: 886-2-8692-6767
www.aten.com E-mail: marketing@aten.com

© Copyright 2015 ATEN® International Co., Ltd.
ATEN and the ATEN logo are trademarks of ATEN International Co., Ltd.
All rights reserved. All other trademarks are the property of their respective owners.