Simply Better Connections

CS1842

2ポート HDMIデュアルディスプレイ KVMP™スイッチ（2ポートUSB 3.0ハブ搭載、4K対応）

ATEN CS1842 Dual Display KVMP™スイッチは、1つのUSBキーボード、マウス、2つのHDMIモニタから2台のHDMIインターフェースコンピュータに瞬時かつ容易にアクセスできるデスクトップワークステーション向けの価値あるソリューションです。

ユーザーのニーズを満たすために、CS1842はHDMI 2.0 規格に準拠しており、最大4K DCI（4096 x 2160 @ 60Hz）の優れたビデオ品質をサポートして、非常に美しく鮮やかな映像を提供します。

また、特許取得済みのATENテクノロジー – Video DynaSync™により、ディスプレイ解像度の最適化、システム間の切り替えの高速化、ポート間の切り替え時に拡張デスクトップに開いたウィンドウがメインディスプレイのデフォルト設定に戻らないようにし、スムーズで中断のないユーザー体験を提供します。即時のデータ共有を考慮し、内蔵のUSB 3.1 Gen1ハブは最大5Gbpsのデータ転送速度を実現し、操作のスピードアップとUSB周辺機器の共有を効率的に行うことができます。

ビデオダイナシンクによる最適な画像切替え

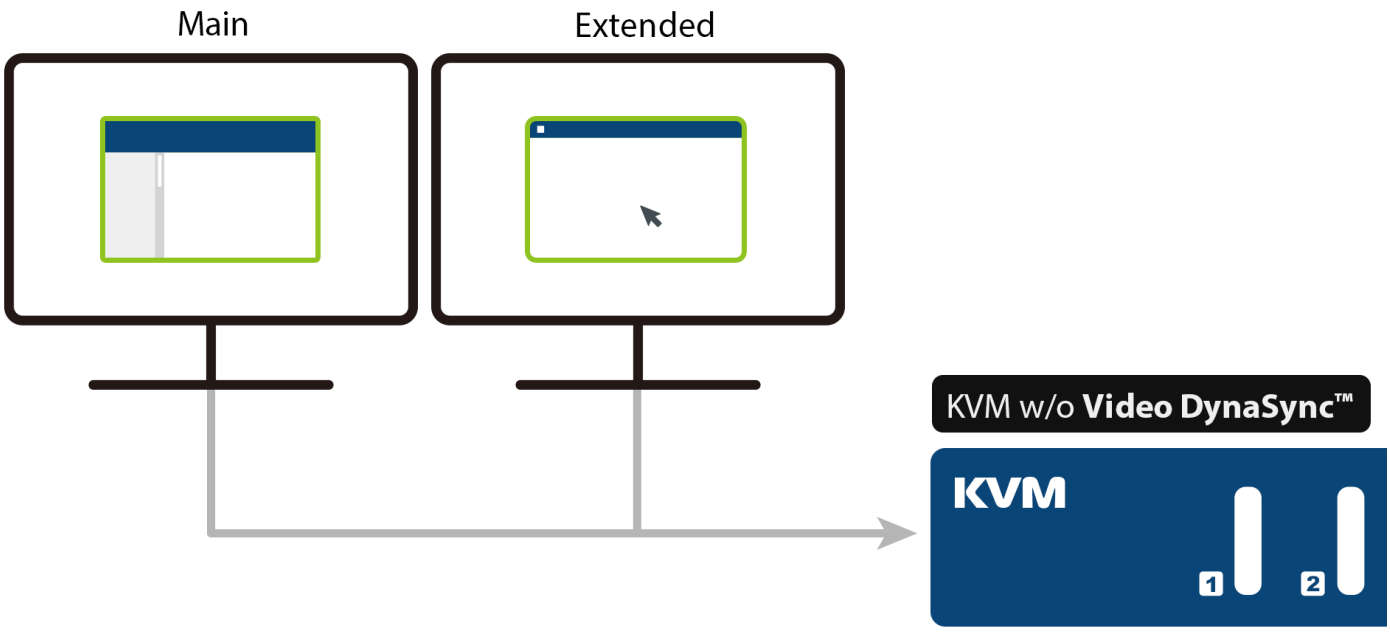

より多くのディスプレイを監視する必要がある場合、ユーザーは2台のCS1842をデイジーチェーン接続して、最大4台のディスプレイでマルチタスクを容易に実行し、膨大な情報を処理することができます。さらに、リモートポートセレクターにより、プッシュボタン、ホットキー、マウスポートの切り替えとは別に、迅速かつ合理的なポート選択が可能です。

Simply Better Connections

CS1842は、機能豊富なKVMスイッチとして、CGI作業、グラフィック・デザイン、ビデオ・ポストプロダクション、CADエンジニアリングなどで複数の作業をスムーズに行う必要があるユーザーに特に適しています。

3年保証 RoHS Compliant 国内在庫品 最大5年オプション保証対応

特長

CS1842は、1組のコンソール（USBキーボード/マウス各1台、HDMIモニター2台）を使用して、2台のHDMIデュアルディスプレイ対応コンピューターへと簡単にアクセスできる製品です。本製品はユーザーニーズに応えるべく、HDMI 2.0仕様に準拠し、最大4K DCI（4096×2160@60Hz）の解像度に対応しているため、高精細なイメージを鮮明に表示することができます。

これに加えて、本製品はVideo DynaSync™（EDID記憶機能）によって、最適な解像度で表示し、システム間でスピーディーな切替を実現、拡張デスクトップで開かれたウィンドウが、ポート間の切り替え時にメインディスプレイに表示されることを防ぎ、スムーズなユーザー体験を提供します。また、データ共有の高速化を考慮し、最大データ転送速度5GbpsのUSB 3.1 Gen 1ハブを搭載することで、操作時間を短縮と同時に、USB周辺機器の効率的な共有が可能です。

より多くのディスプレイを使ったモニタリングが必要とされる環境では、2台のCS1842をデイジーチェーン接続して最大4台のディスプレイを接続することで、マルチタスクを容易にし、膨大な情報を処理することができます。さらに、ポートの選択方法には、プッシュボタン、RS-232Cコマンド、ホットキー、マウスによる方法に加え、付属のワイヤードリモコンの利用も可能です。

これらの優れた機能を統合したCS1842は、とりわけ、CGI、グラフィックデザイン、ビデオポストプロダクション、CADエンジニアリングといった分野で、マルチタスク業務をスムーズに遂行することが求められるユーザーに最適な製品です。

- 1組のコンソール（USBキーボード/USBマウス各1台、HDMIモニター2台）から、コンピューター2台の操作とUSB周辺機器2台の共有が可能
- CS1842を2台接続することでクワッドディスプレイに対応
- Video DynaSync™（EDID記憶機能） - 最適な解像度で表示し、システム間でスピーディーな切替を実現、拡張デスクトップで開かれたウィンドウが、ポート間の切り替え時にメインディスプレイに表示されることを防ぐ
- 対応解像度4K UHD（3840×2160@60Hz）、4K DCI（4096×2160@60Hz）
- コンピューター切替方法 -プッシュボタン、ホットキー、マウス※1、ワイヤードリモコン、RS-232Cコマンド※2
- 最大5Gbpsのデータ転送速度対応のUSB 3.1 Gen1ハブを2ポート搭載
- コンソールキーボードのエミュレーション/バイパス機能対応
- コンソールマウスのエミュレーション/バイパス機能対応
- KVM、USB周辺機器、ステレオオーディオ※3 の独立切替が可能
- 多言語キーボードマッピング - 日本語、英語、フランス語、ドイツ語対応
- HDMI、HDCP 2.2準拠
- HDオーディオ対応※3
- 電源状態検知機能 - コンピューターの電源がOFFになると、電源が入っている次のコンピューターに自動切替
- すべてのコンピューターを監視できるオートスキャンモード対応
- ファームウェアアップグレード対応

※1　マウスによるポート切替はマウスエミュレーションモードでのみ使用可能。3ボタンUSBホイールマウスのみ対応。

※2　CS1842がRJ-45→DB 9ピンケーブル経由でRS-232Cコマンドを受信できるようにするには、DCCスイッチを「S」の位置にスライドさせてください（詳細は製品マニュアル参照）。

※3　HDMIポートから出力される音声は、独立切替機能に対応していません。

仕様

コンピューター接続数	
最大	2
選択	プッシュボタン、ホットキー、マウス、RS-232コマンド、ワイヤードリモコン
コネクター	
コンソールポート	USB Type-A メス×2 HDMI メス×2 (Black) 3.5mm オーディオジャック×2 (Green：フロント側×1、リア側×1) 3.5mm オーディオジャック×2 (Pink：フロント側×1、リア側×1)
KVMポート	USB 3.1 Gen1 Type-B メス×2 (Blue) HDMI メス×4 (Black) 3.5mm オーディオジャック×2 (Green) 3.5mm オーディオジャック×2 (Pink)
デイジーチェーンポート	RJ-45 メス×1
有線リモコン	2.5mmオーディオジャック メス×1
電源	DC電源ジャック×1
USBハブ	USB 3.1 Gen1 Type-A メス×2 （Blue：フロント側×1、リア側×1)
スイッチ	
ポート選択	プッシュボタン×3
ステーション選択	スライドスイッチ×1
LED	
オンライン/選択	3 （ Orange)
USBリンク	3 （ Green)
オーディオ	3 （ Green)
エミュレーション	
キーボード/マウス	USB
解像度	最大4096×2160@60Hz、2560×1440@144Hz
スキャンインターバル	1~99秒 (デフォルト：5秒)
消費電力	DC12V:3.17W:57BTU/h 注意: ● ワット単位の測定値は、外部負荷がない場合の装置の標準的な消費電力を示します。 ● BTU/h単位での測定値は、デバイスに完全に負荷がかかった状態の消費電力を示します。
動作環境	
動作温度	0~40°C
保管温度	-20~60°C
湿度	0~80% RH、結露なきこと
本体	
ケース材料	メタル
重量	1.60 kg
サイズ(W×D×H)	335.0×160.5×44mm
同梱品	HDMI2.0 ケーブル×4 USB 3.0 ケーブル×2 スピーカーケーブル×2 マイクケーブル×2 電源アダプター×1 ワイヤードリモコン×1 クイックスタートガイド×1

構成図

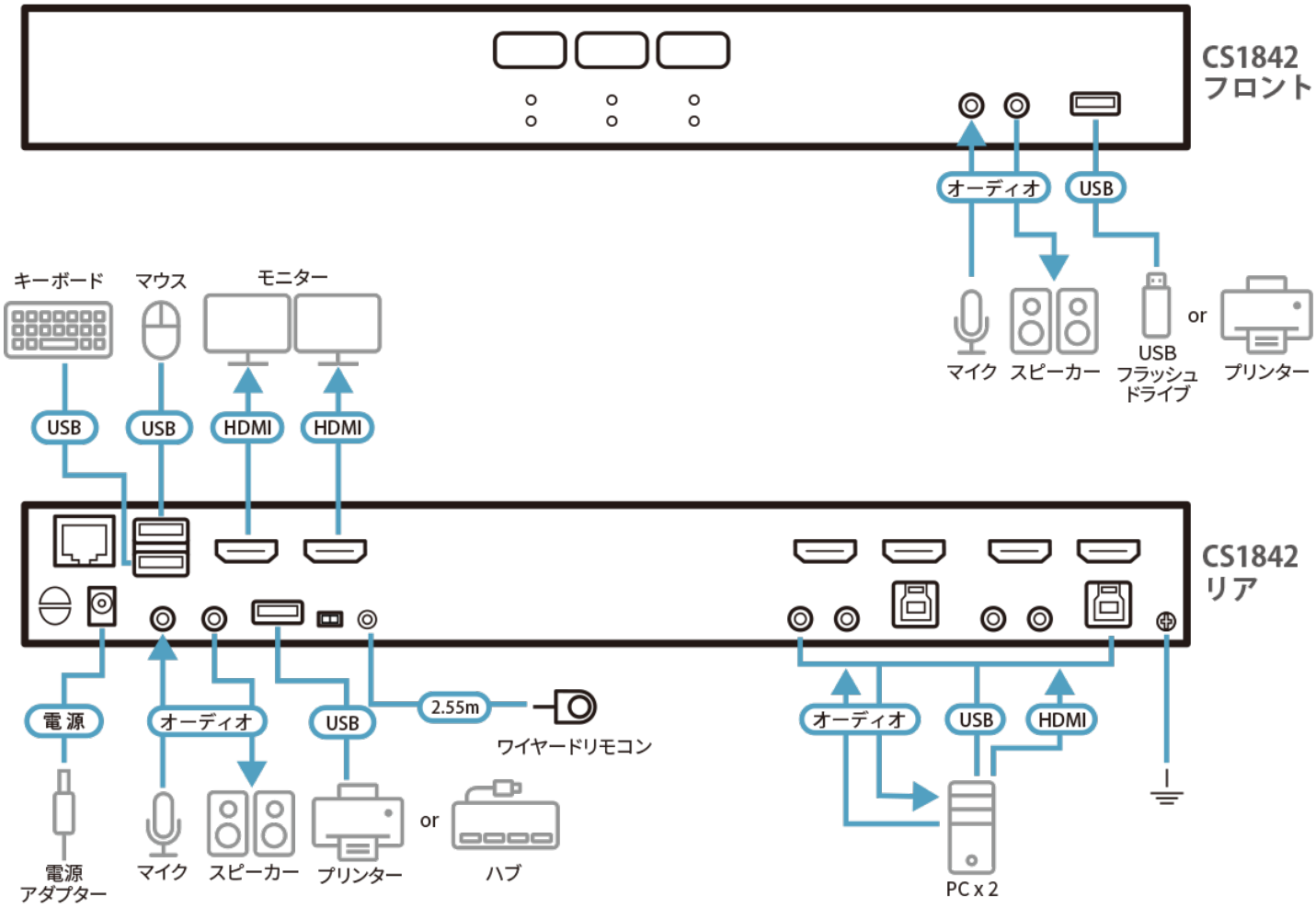

ATEN International Co., Ltd.
3F., No.125, Sec. 2, Datong Rd., Sijhih District., New Taipei City 221, Taiwan
Phone: 886-2-8692-6789 Fax: 886-2-8692-6767
www.aten.com E-mail: marketing@aten.com

© Copyright 2015 ATEN® International Co., Ltd.
ATEN and the ATEN logo are trademarks of ATEN International Co., Ltd.
All rights reserved. All other trademarks are the property of their respective owners.