Simply Better Connections

# UH3240

11-in-1 USB-C マルチポート ドッキングステーション ( 100W電源パススルー対応 )

Simply Better Connections

ートパソコン周りを究極のワークスペースに変える高効率なドッキングステーション

I3240は、1本のUSB-Cケーブルで最大11台のデバイスを接続できる多機能ドッキングステーションです。軽量でコンパクトな設計ながら、100Wまでの充電と5Gbpsのデータ転送が同時に可能で

## ュアル4Kディスプレイ

コフェッショナルな作業領域を広げる

## 明な映像美

業内容に合わせて画面解像度を最適化

Simply Better Connections

Simply Better Connections

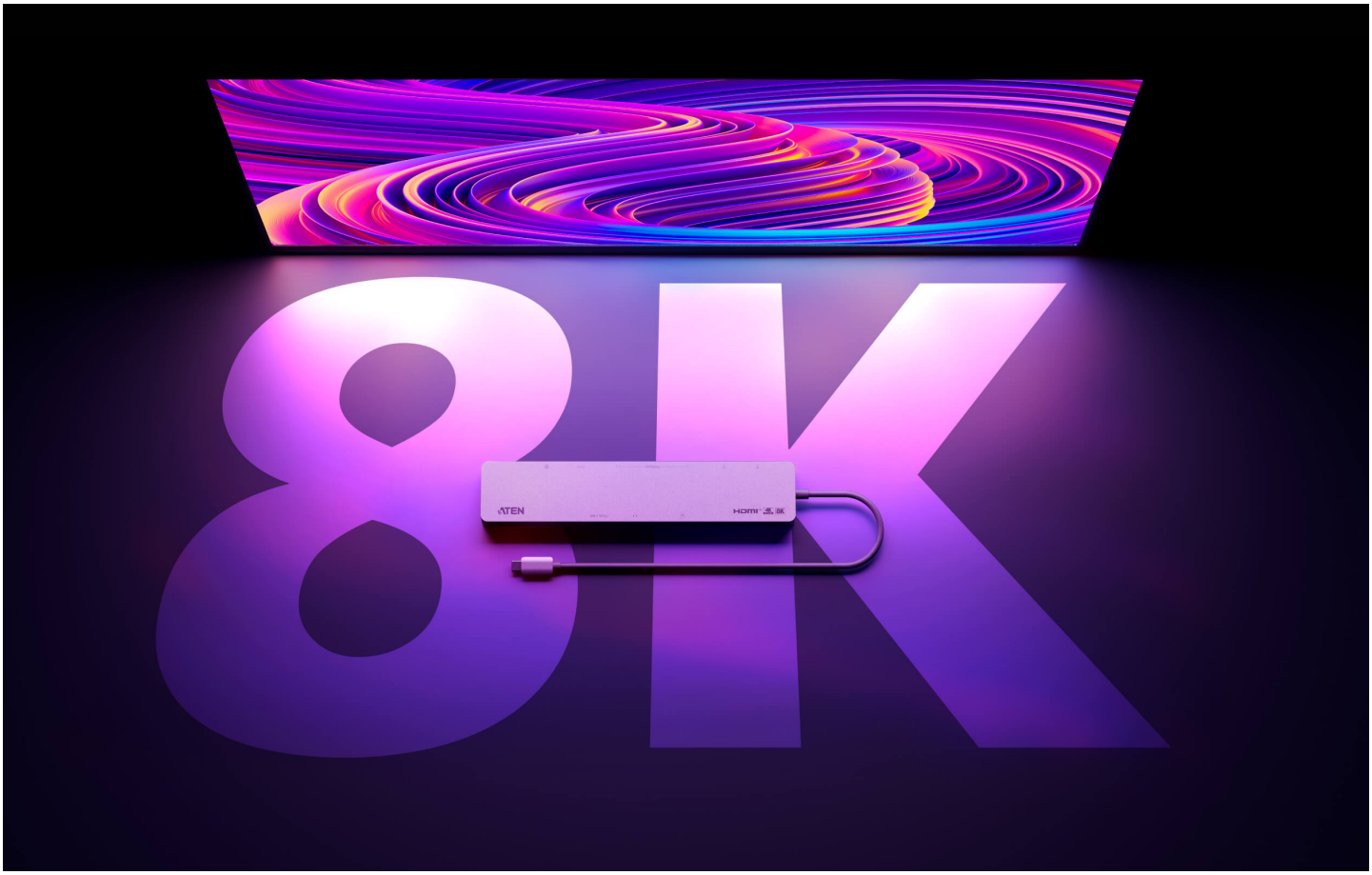


## 鮮やかでシャープな8Kディスプレイ

圧倒的な映像美で究極のエンターテインメント体験を提供

## 100WのPD 3.0対応給電

マルチタスクを支える安定した電力供給

**電源パススルー付き11-in-1 USB-Cドック**

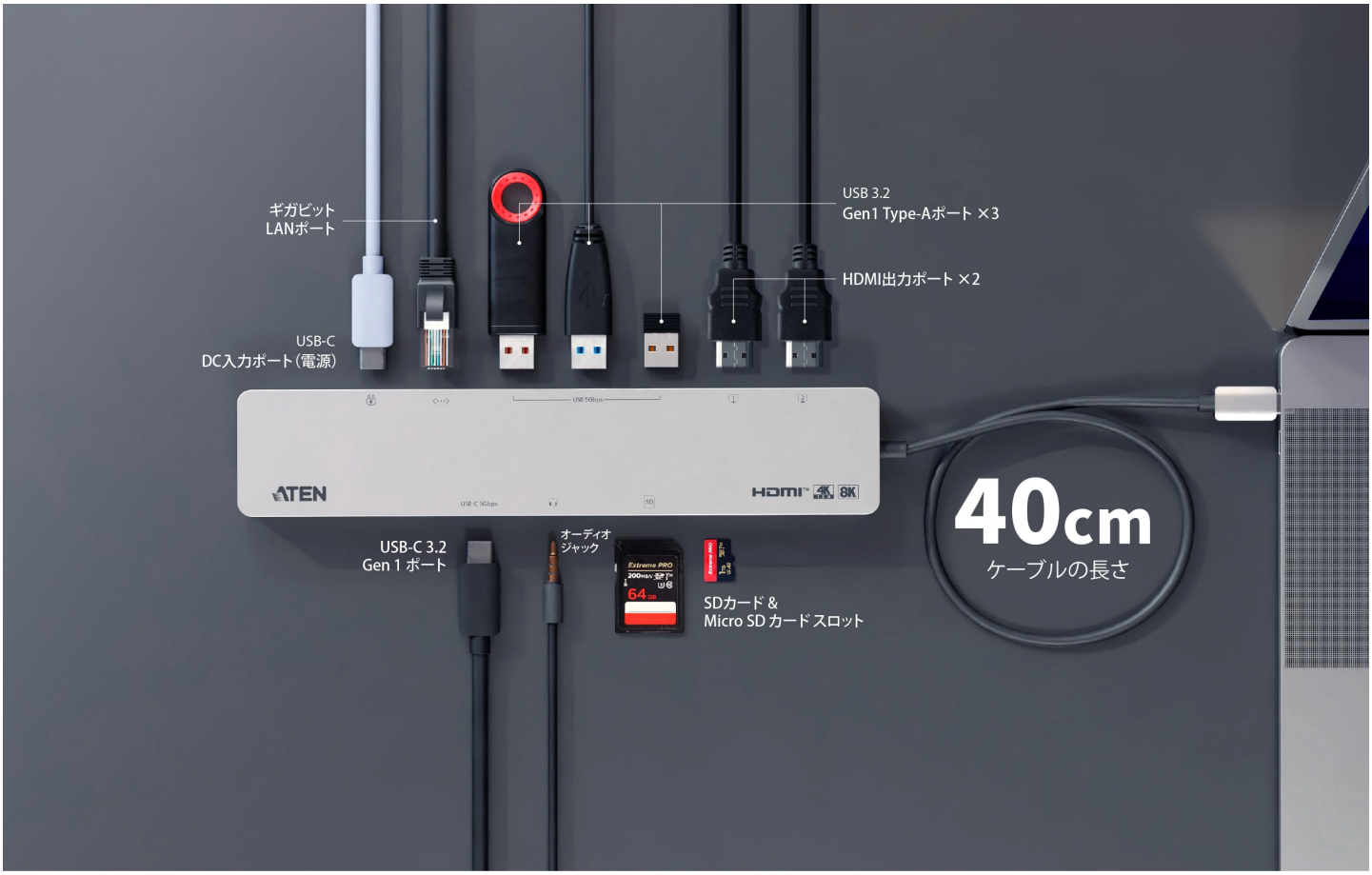


## ルチプラットフォーム対応

続先デバイスがUSB-Cに対応している必要があります。

## お問い合わせ

会社名 必須

姓 必須

名 必須

部署名 必須

役職名 必須

お客様の業務上のお立場 必須

都道府県 必須

メールアドレス 必須

電話番号 / 携帯番号 ( 勤務先・ハイフンなし ) 必須

製品型番

WEBサイトURL ※現在ご覧のURLをご記入ください 必須

案件規模 ( 台・式・組・予算など )

### お問い合わせ内容

### お客様へのご案内

- 弊社のメルマガを「配信停止」に設定されている方は、自動返信メールが届かない場合がございます。
- @gmail等のフリーメールのアドレスでのお問い合わせは、自動返信のメールが届かないことがありますが、その場合も弊社宛にお問い合わせのメールは届いていることがほとんどです。弊社営業日で24時間以内にはご連絡をさせていただきますので、お待ちください。
- お問い合わせ送信後、弊社営業日で24時間以内に返信メールがない場合は、大変お手数ですが、sales@atenjapan.jpにお問い合わせください。

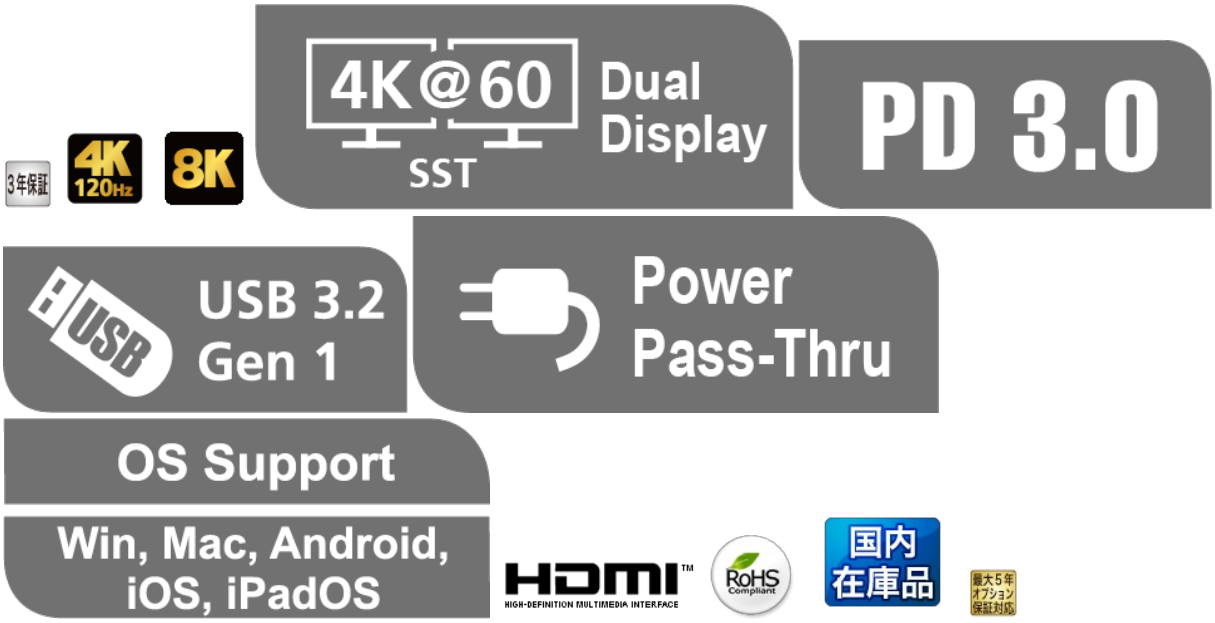


**特長**

UH3240は11のポートを備えているスリムなドッキングステーションです。HDMI、USB-C、USB Type-A、SD/MicroSDカードスロット、Ethernet、アナログオーディオデバイスに対応します。シングルビデオ出力で最大4K@120 Hz、デュアルビデオ出力で最大4K@60Hzをサポートし、USB 3.2 Gen 1仕様に準拠したポートで最大5Gbpsのデータ伝送速度を提供します。USB-C Power Delivery 3.0により最大100Wの電力供給が可能で、主要なオペレーティングシステム（Windows、macOS X、iOS、iPadOS、Android）をサポートします。

- 11の主要なインターフェースポートを備えたスリムなドッキングステーション - HDMI×2、USB-C× 2（電源供給用×1、データ転送用×1）、USB Type-A×3、SD×1、Micro SD×1、イーサネット×1、オーディオジャック×1
- シングルビデオ出力で最大8K (7680×4320 ※1)、デュアルビデオ出力で4K ※2、※3 をサポート
- 最大4K@120Hzの高リフレッシュレートをサポート ※4
- USB-C PD電源アダプターを介して最大100Wの充電をサポートするUSB PD 3.0に対応 ※5
- 5V、9V、12V、15V、および20VのPDプロファイル仕様をサポート
- 最大5Gbpsのデータ転送速度を提供するUSB 3.2 Gen 1準拠
- DP 1.4 Altモードをサポート
- プラグアンドプレイで、Windows、macOS X、iOS、iPadOS、およびAndroid™ のすべての主要なオペレーティングシステムに対応
- Thunderbolt™テクノロジー (USB-C) およびApple M1/M2/M3チップと互換性あり
- スペースに制約のある作業環境向けのコンパクトな筐体
- 写真編集やビデオ編集などのグラフィック集約型アプリケーション向けにデュアルモニター環境のパフォーマンスを向上

**※1：**8K解像度を実現するには、別売のHDMI 2.1ケーブル、またはATEN HDMIケーブル 2L-7D02H21の使用を推奨します。ホストデバイスのシステム要件として、8K解像度を実現するにはIntel第12世代Coreプロセッサーの使用を強く推奨します。

**※2：**最大帯域幅を得るには、アップストリームがDSC3:1およびHBR3を備えた標準のDP1.4 Altモードをサポートしている必要があります。DP1.2 Altモードをサポートするアップストリームを接続する場合、帯域幅の制限によりHDMIの最大解像度は4K@30 Hzになります。

**※3：**拡張モードを機能させるには、コンピューターのグラフィックスカードがMSTをサポートしている必要があります。Macコンピューターは、接続されたモニター2台に同一コンテンツを表示するシングル拡張ディスプレイのみをサポートします。

**※4：**最大解像度 4K@120Hz をサポートするのは、HDMI2のみです。

**※5：** 100W出力が可能なUSB-C PD電源アダプターを別途ご用意ください。

## 仕様

| | |
|---|---|
| コンピューター接続数 | 1 |
| ケーブル長 | 40cm |
| コネクター | |
| コンピューター | USB 3.2 Gen 1 Type-C オス ケーブル |
| デバイス | USB 3.2 Gen 1 Type-A メス（各ポートの最大出力 5V、5W）×3<br>USB-C 3.2 Gen 1 メス（最大出力 5V、5W）×1<br><br>注意：<br>※1. 外部USB-C PD電源アダプターでUH3240を給電する場合、3つのUSB Type-Aポートと1つのUSB-Cポートは合計5V、15Wを共有します。<br>※2. PCからUSB-C（@ 5V、3Aバスパワー）経由でUH3240を給電する場合、3つのUSB Type-Aポートと1つのUSB-Cポートは合計5V、12Wの電力出力を共有します。 |
| ビデオ出力 | HDMI メス×2 |
| LANポート | Gigabit Ethernet メス×1 |
| オーディオ | 3.5mm ステレオ4極 マイクロフォン＆ヘッドフォンジャック ×1 |
| 電源 | USB-C メス×1<br><br>注意：<br>※1. USB Power Delivery 3.0（最大100W）をサポートし、5V、9V、12V、15V、20Vの電力プロファイルに対応しています。<br>※2. 基本的なUSB機能とビデオ出力に必要なシステム電力は、5V、6W以上です。<br>※3. 別途USB-C PD電源アダプター（ホストデバイス付属の純正USB-C PD電源アダプターとケーブルの使用を強く推奨）が必要です。 |
| 性能 | |
| フラッシュメモリ | SDカードスロット×1 (SD/SDHC/SDXC 最大2TBまで対応)<br>Micro SDカードスロット×1 (Micro SD/SDHC/SDXC 最大2TBまで対応) |
| 解像度 | シングルビュー（※1）：7680×4320（※2）、3840× 2160@120Hz（※3）<br>デュアルビュー（※4）：3840×2160@60Hz（※3、※5）<br><br>注意：<br>※1. 最大解像度4K @ 120Hzをサポートするのは、HDMI 2のみです。<br>※2. 8K解像度の場合は、別売りのHDMI 2.1ケーブル、またはATEN HDMIケーブル 2L-7D02H21 の使用を推奨します。ホストデバイスのシステム要件として、8K解像度を実現するにはIntel第12世代Coreプロセッサーの使用を強く推奨します。<br>※3. 最大帯域幅を得るには、ホストが標準のDP 1.4 Altモード（DSC3:1およびHBR3対応）をサポートしている必要があります。DP 1.2 Altモード対応デバイスを接続する場合、帯域幅の制限により、HDMIの最大解像度は4K@30Hzとなります。<br>※4. 拡張モードを使用するには、コンピューターのグラフィックカードがMSTテクノロジーに対応している必要があります。Macコンピューターは、接続された2台のモニターに同一のコンテンツを表示する、シングルの拡張ディスプレイのみをサポートします。<br>※5. MST（拡張モード）の場合、最大4K 3840×2160@30Hz、SST（ミラーモード）の場合、最大4K 3840×2160@60Hzをサポートします。 |
| 消費電力 | DC5V:18WBTU/h<br><br>注意:<br>● ワット単位の測定値は、外部負荷がない場合の装置の標準的な消費電力を示します。<br>● BTU/h単位での測定値は、デバイスに完全に負荷がかかった状態の消費電力を示します。 |
| システム要件 | Windows 10以降、DP Alt Mode対応のUSB-C搭載コンピュータ<br>Intel第7世代Coreプロセッサー（Kaby-Lake）以降。CPU世代の詳細については、こちらをご覧ください。<br>https://www.intel.com/content/www/us/en/processors/processor-numbers.html<br><br>macOS 10.12以降、USB-C対応コンピュータ<br>Android 8.0以降、DP Alt Mode対応のUSB-C搭載スマートフォン<br>iPadOS 13.1以降、iPad（USB-C対応）*<br>iPadはミラーモードでのシングルビューのみ対応。<br>iOS 17.0以降、iPhone（USB-C対応）*<br>iPhoneはミラーモードでのシングルビューのみ対応。 |
| 動作環境 | |
| 動作温度 | 0 ~ 40°C |
| 保管温度 | -20 ~ 60°C |
| 湿度 | 0 ~ 80% RH, Non-condensing |
| 本体 | |
| ケース材料 | アルミニウム |
| 重量 | 186 g |
| サイズ (W×D×H) | 220×40×16mm |

構成図

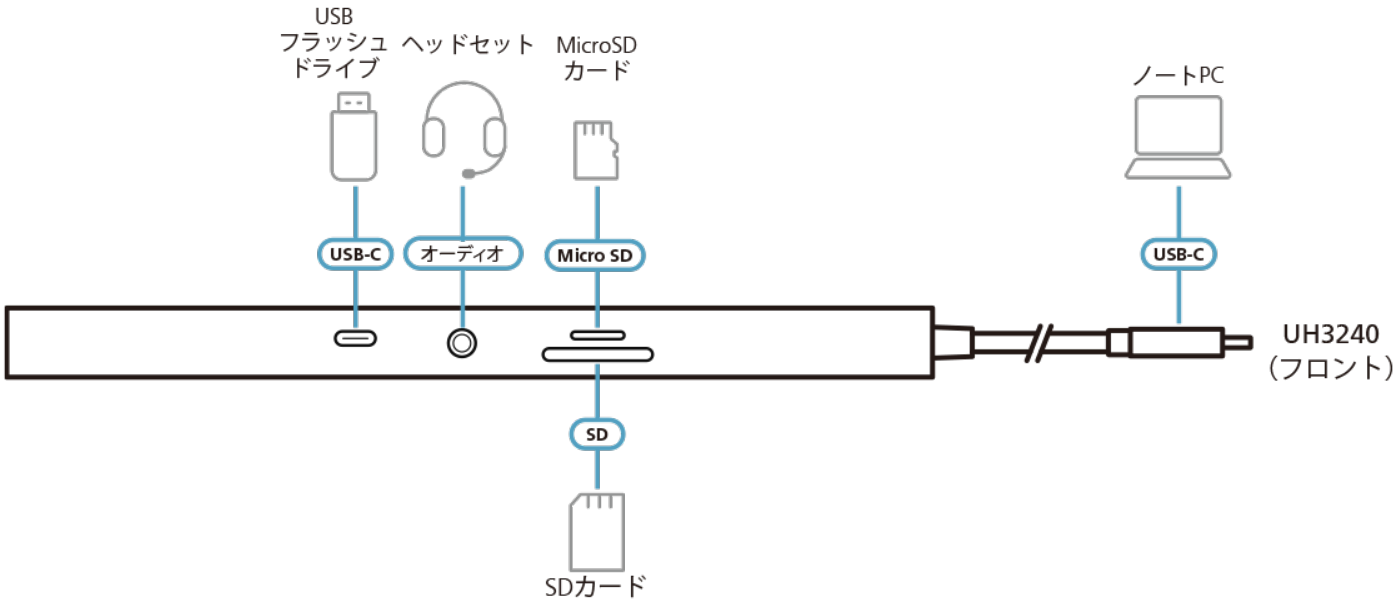


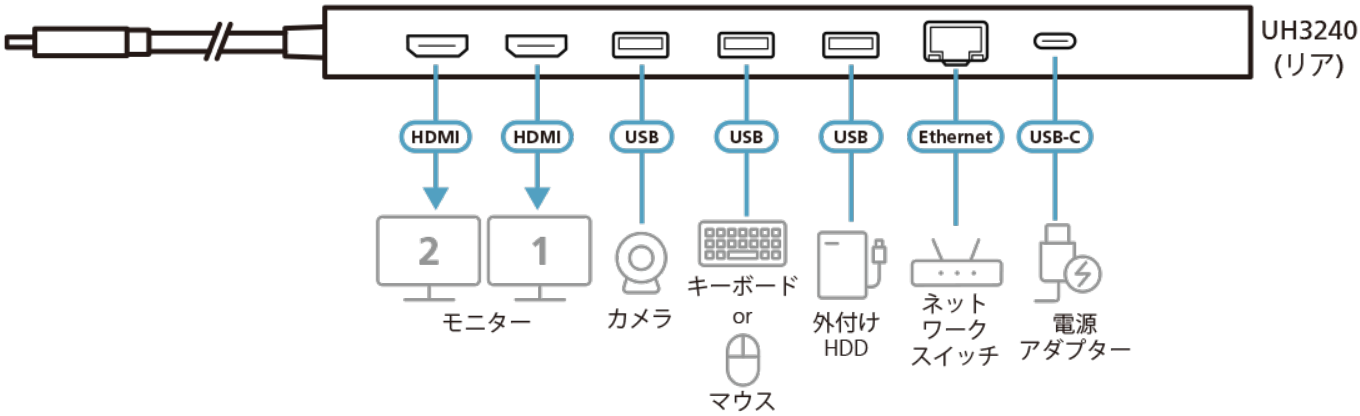


*ATEN International Co., Ltd.*
3F., No.125, Sec. 2, Datong Rd., Sijhih District., New Taipei City 221, Taiwan
Phone: 886-2-8692-6789 Fax: 886-2-8692-6767
www.aten.com E-mail: marketing@aten.com

© Copyright 2015 ATEN® International Co., Ltd.
ATEN and the ATEN logo are trademarks of ATEN International Co., Ltd.
All rights reserved. All other trademarks are the property of their respective owners.