Simply Better Connections

KE6900AiT

DVI-I 싱글 디스플레이 KVM over IP 송신기 (Internet Access)

KE6900AiT는 수신기 (예 : KE6900AR)와 함께 사용할 때 별도의 위치에서 콘솔 접속을 제공하는 고성능 IP 기반 송신기입니다. 이 설정을 사용하면 인트라넷 및 인터넷을 통해 USB 콘솔 (USB 키보드, USB 마우스, DVI 모니터)을 통해 원격으로 컴퓨터 시스템에 접속 할 수 있습니다. 컴퓨터 시스템을 사용자의 워크 스테이션에서 격리한 안전하면서 온도 제어가 가능한 환경에 배치 할 수 있습니다.

KE6900AiT는 새로운 버전의 Control Center Video Session Recorder (CCVSR) 소프트웨어를 지원합니다. CCVSR은 KVM over IP 스위치를 통해 접속된 서버의 모든 작업을 기록합니다. BIOS 레벨의 시스템 수준으로 부팅, 로그인 및 로그 아웃, 운영 체제 구성을 위한 소프트웨어 응용 프로그램 실행 등 모든 작업과 변경 사항은 보안 참조 및 문제 해결 목적 등을 위해 보안 비디오 파일에 기록되고 저장됩니다.

KE6900AiT는 양쪽 끝에서 1개의 DVI 디스플레이를 지원하며 최대 1920x1200@ 60Hz 해상도의 무손실 및 무지연 비디오 전송을 제공합니다.

KE6900AiT는 RJ-45 포트 또는 SFP 슬롯을 통해 연결을 할 수 있습니다. K6900AiT를 수신기에 서로 직접 연결하거나 구리 기반 또는 광섬유 기반 LAN을 통해 고속 네트워크를 통해 연결할 수 있습니다. 광섬유 네트워크에서 1Gbps SFP 광 모듈* 확장으로 SFP 슬롯을 통해 연결하면 전송 거리를 최대 10km까지 연장할 수 있습니다. 또한 신뢰할 수 있는 서비스를 보장하기 위해 중복성을 위한 이중 전원 공급 장치를 갖추고 있습니다.

IP 기반 매트릭스 연장기인 KE6900AiT는 일대일 방식(포인트 투 포인트 point-to-point) / 일대다 방식(포인트 투 멀티포인트 point-to-multipoint) / 다대일 방식(멀티 포인트-투-포인트 multipoint-to-point) 확장기로 사용하거나 KVM over IP 매트릭스 시스템 (멀티 포인트-투-멀티 포인트)에 통합 할 수 있습니다. KE 매트릭스 관리 소프트웨어 (CCKM)와 결합하여 다양한 작업 환경에서 보다 유연한 애플리케이션을 제공합니다.

KE6900AiT와 함께 KE 매트릭스 관리 소프트웨어 (CCKM)를 구현하면 빠른 설치나 구성을 위해 동일한 서브넷에 있는 모든 KE6900AiT 장치의 자동 검색, 사용자 이름/암호 인증 및 인증, 다양한 연결 유형 정의 등의 고급 기능을 이용할 수 있습니다. 또한 보안 데이터 전송을 위해 AES-128 비트 암호화를 지원하는 추가 보호 기능을 제공하며 RADIUS, LDAP, AD 또는 원격 사용자 인증은 추가 연결 보안 계층을 제공합니다. RS-232 지원 및 자동 MDIX를 사용하는 KE6900AiT는 인트라넷의 어느 곳에서든 완전한 디지털 확장을 얻을 수있는 가장 비용 효율적이고 편리한 방법입니다.

*SFP 모듈(2A-136G/2A-137G)은 별도로 판매됩니다. 제품 정보는 ATEN 대리점에 문의하십시오.
*호환 가능한 네트워크 스위치의 최신 목록은 이곳을 클릭하여 확인하십시오.

특장점

- 고급 기능[1]
  - ATEN Matrix Link - 송신기와 수신기를 즉시 연결하고 iPad에서 실시간 포트 및 프로필 전환 수행
  - CCVSR 이용하여 원격으로 접속된 컴퓨터의 작업을 기록
  - 바운드리스 스위칭 – 마우스 커서를 화면 경계를 넘어 이동하는 것으로 서로 다른 수신기 (Rx)간에 전환 가능
  - 빠른 전환 - 모든 해상도의 송신기 연결 서버 간 0.3초 전환
  - "Push"및 "Pull"– 단 한 번의 클릭으로 단일 Rx 또는 비디오월 간 콘텐츠를 즉시 공유
  - 비디오 월 – 각 레이아웃에 최대 8 x 8(최대 64개 디스플레이)의 비디오 월을 여러 개 생성
  - 유연한 연결 – 다중 디스플레이 설치 및 비디오 월 애플리케이션을 위한 다중 연장기 및 매트릭스 연결 허용
  - 화면 미리보기(Panel Array™ Mode) - 한 화면에서 최대 36개 디스플레이 비디오 보기 가능
  - 고급 스케줄링 – 시간 및 날짜를 기준으로 연결을 설정하여 효율성 향상 및 비용 절감
  - 채널 연결을 통해 수신기 장치를 여러 송신기 장치에 연결하여 비디오, 오디오, USB, 시리얼 소스를 독립적으로 스트리밍
  - 가상 송신기 – 서로 다른 송신기에서 비디오, 오디오, USB, 시리얼 소스를 독립적으로 스트리밍
  - 내부 및 외부 인증 지원 – LDAP, Active Directory, RADIUS 및 TACACS + 외부 인증 지원
  - 고급 사용자 권한 설정 – 관리자는 협업을 위해 또는 사용자 간 간섭을 피하기 위해 송신기에 대한 4가지 접속 권한 모드 설정 가능
  - 멀티 디스플레이 애플리케이션을 지원하기 위해 최대 4개 세트의 KE 시리즈 기기를 비디오 그룹화
  - KVM over IP 연장기에 대한 접속 및 제어를 위한 구성 가능한 사용자 및 그룹 권한
  - 수신기 접속 제어 - 송신기 로컬 콘솔의 사용자는 제어 버튼으로 송신기 접속 활성화/비활성화 가능 [2]

    1.이러한 고급 기능은 KE 송신기가 KE 수신기와 페어링되고 KE 매트릭스 관리 소프트웨어 (CCKM)에 의해 관리 될 때 지원됩니다.
    2.KVM over IP 액세스 제어 박스 (2XRT-0015G)는 별도로 판매됩니다. 제품 정보는 ATEN 대리점에 문의하십시오.

- 하드웨어
  - 선박 내 컨트롤룸에서 사용을 위해 IEC 60945 표준을 충족하고 환경 테스트를 통과한 하우징
  - 전력/네트워크 페일오버 지원 – 전력 이중화를 위한 듀얼 DC 잭과 네트워크 페일오버를 위한 RJ45 1개및 SFP 광 포트 1개를 지원하여 미션 크리티컬 애플리케이션의 상시 가용성 보장
  - 최대 10km까지 1Gbps SFP 광 모듈 확장 지원 [1]
  - 고급 프로세서는 최대 1920 x 1200 @ 60Hz, 8비트 RGB(총 24비트 색상)의 무손실 및 무지연 비디오 전송 제공
  - 디지털(DVI) 또는 아날로그(VGA) 비디오 출력 지원 [2]
  - 오디오 활성화 – 스테레오 스피커 및 마이크 지원
  - 고속 버추얼 미디어 지원
  - Auto-MDIX – 자동으로 케이블 유형 감지
  - 내장형 8KV / 15KV ESD 보호 및 2KV 서지 보호
  - 에너지 효율적인 조용한 작동을위한 팬없는 설계
  - 마운팅 옵션:
    - 2X-021G 듀얼 랙 마운트 키트
    - 2X-031G 싱글 랙 마운트 키트
  - 산업용 등급 전원 어댑터 포함-열악한 환경 조건에서 내구성과 적응성을 보장하기 위해 0-50 ° C의 작동 온도를 지원합니다.

    1.SFP 모듈(2A-136G / 2A-137G)은 별매품입니다. 제품 정보는 ATEN 대리점에 문의하십시오.
    2.DVI를 VGA 신호로 변환하려면 DVI-I-VGA 컨버터가 필요합니다.

- 관리
  - ATEN CCVSR - 비디오 세션 녹화 소프트웨어와 통합
  - CCKM - KE 매트릭스 관리 소프트웨어로 직관적인 웹 기반 GUI를 통해 모든 KE 장치를 쉽게 관리
  - 듀얼 콘솔 작동 - 송신기와 수신기의 키보드, 모니터, 마우스 콘솔에서 사용자 시스템 제어
  - 수신기의 OSD(화면 디스플레이)는 두 장치를 모두 구성
  - EDID Expert™ – 원활한 전원 공급과 최고 품질의 디스플레이를 위한 최적의 EDID 설정 선택
  - 동시에 여러 사람이 접속할 수 있는 4가지 접속 모드(독점/점유/공유/보기 전용 모드) – 관리자는 송신기 장치에서 접속권한 모드를 선택하여 협업을 강화하거나 사용자 간 간섭 방지
  - 명령줄 인터페이스 – 관리자는 CLI 또는 타사 애플리케이션을 사용하여 RS-232 또는 TCP/IP를 통해 모든 KVM over IP 연장기 제어 가능
  - RS-232 시리얼 포트 – 사용자가 TextMenu, CLI 또는 터치 스크린 및 바코드 스캐너와 같은 시리얼 장치용 시리얼 터미널에 연결할 수 있도록 지원
  - 핫키 명령 지원
  - 깜박이는 LED와 경고음 기능으로 장치를 찾기 및 식별 용이
  - 비디오 압축 수준 - 적절한 네트워크 대역폭에 맞게 비디오 품질을 높이거나 낮추기 가능
  - 모든 KE 장치와 호환

- 보안
  - KE 직접 연결을 위한 전용 LAN 포트 – 회사내에서 네트워크 분리 가능
  - 안전한 데이터 전송 – 네트워크를 통해 전송되기 전에 모든 데이터를 보호하고 수신기의 데이터를 해독하는 AES 128 비트 암호화
  - 산업 표준 TLS (Transport Layer Security) 프로토콜 지원

- 버추얼 미디어
  - USB 스토리지 전송 모드는 파일 전송, OS 패치 적용, 소프트웨어 설치 및 진단 테스트에 알맞은 데이터 전송 성능으로 향상
  - USB 2.0 DVD/CD 드라이브, USB 대용량 저장 장치, PC 하드 드라이브, ISO 이미지 지원
  - 스마트 카드/CAC 리더 지원

사양

커넥터	
콘솔 포트	2 x USB Type A Female (White) 1 x DVI-I Female (White) 1 x Mini Stereo Jack (Green) 1 x Mini Stereo Jack (Pink) 1 x DB-9 Male (Black)
KVM 포트	1 x USB Type B Female (White) 1 x DVI-I Female (White) 1 x Mini Stereo Jack (Green) 1 x Mini Stereo Jack (Pink) 1 x DB-9 Female (Black)
전원	2 x DC Jack (Black)
LAN 포트	1 x RJ-45 (Black) 1 x SFP Slot
인터넷 포트	1 x RJ-45 (Black)
USB 포트	N/A
스위치	
OSD	N/A
비디오	N/A
그래픽	N/A
리셋	1 x Semi-recessed Pushbutton
모드 선택	1 x Slide Switch (Auto, RS-232 Config/Access Control, Local)
LED	
10/100/1000 Mbps	1 (10: Orange / 100: Orange & Green / 1000: Green)
전원	1 (Blue)
로컬	1 (Green)
원격	1 (Green)
에뮬레이션	
키보드 / 마우스	USB
소비 전력	DC12V:12W:60BTU/h 노트: ● 와트 단위의 측정은 외부 부하가 없는 장치의 일반적인 전력 소비를 나타냅니다. ● BTU/h 단위의 측정값은 장치가 완전히 로드되었을 때 장치의 전력 소비를 나타냅니다.
비디오 해상도	Up to 1920 x 1200 @ 60Hz
레이턴시	To KE: < 5ms To PC: < 50ms
사용 환경	
사용 온도	0–50°C
보관 온도	-20–60°C
습도	0–95% RH, Non-condensing
제품 외관	
재질	Metal
무게	1.16 kg (2.56 lb)
크기 (L X W X H)	21.50 x 16.33 x 4.18 cm (8.46 x 6.43 x 1.65 in.)
노트	일부 랙 마운트 제품은,WxDxH의 표준 물리적 치수를 LxWxH 형식으로 사용하고 있습니다.

다이어그램

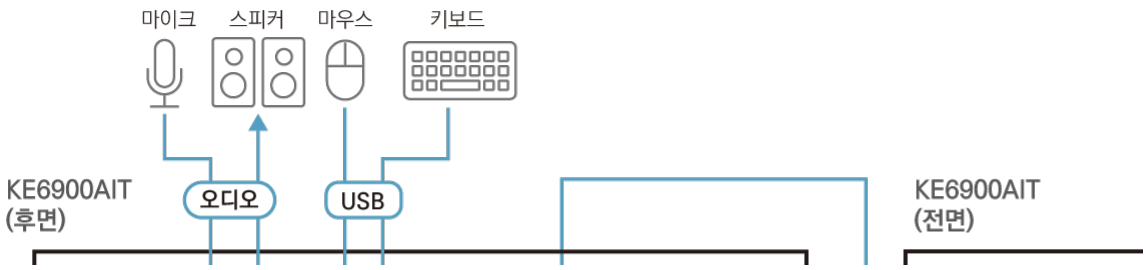

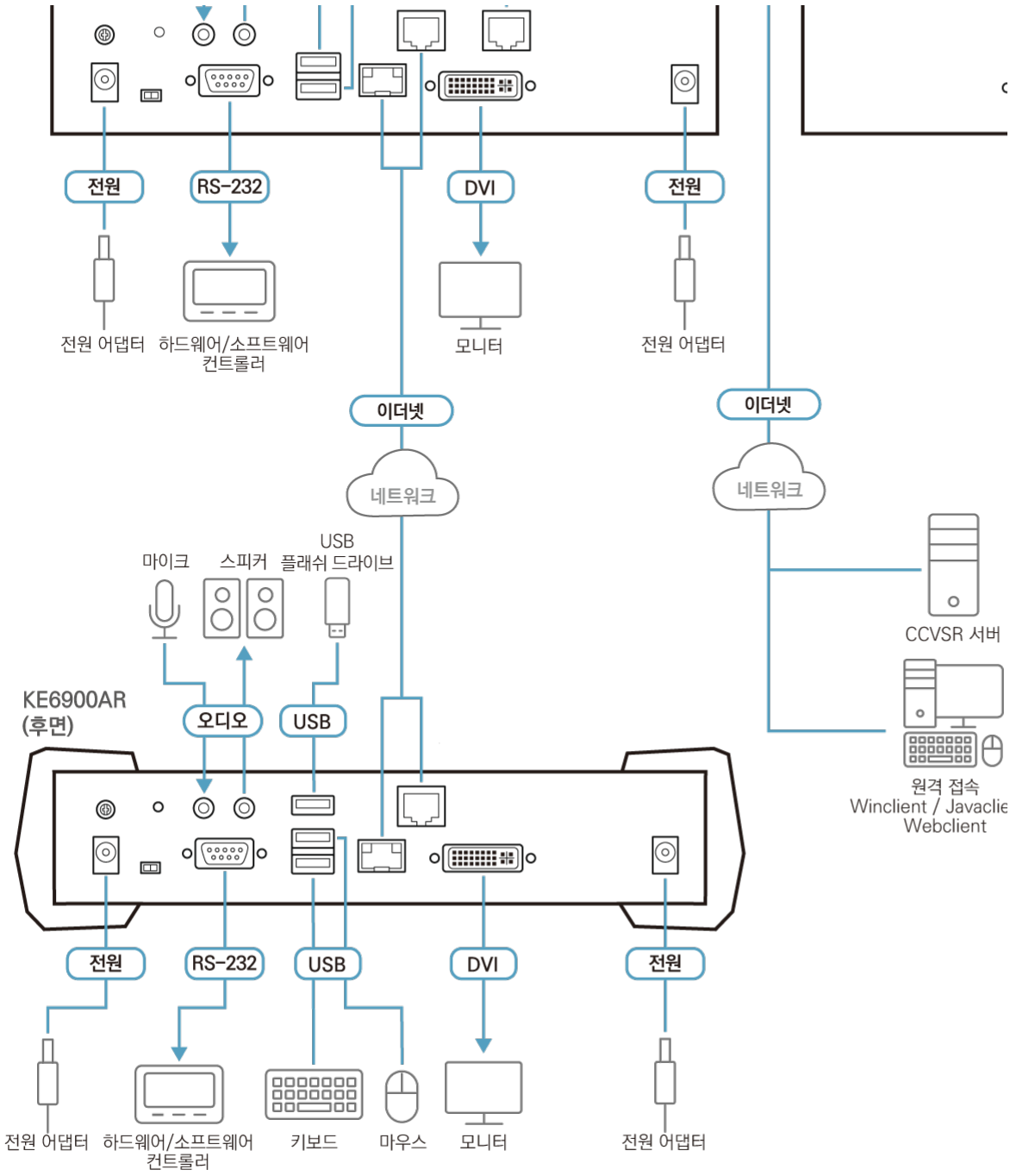

에이텐 코리아 ATEN KOREA
서울시 금천구 디지털로9길 32(가산동) 갑을그레이트밸리 B동 303호
Tel: 02-467-6789 Fax: 02-467-9876
www.aten.com/kr/ko E-mail: marketing@aten.co.kr

© Copyright 2025 ATEN® International Co. Ltd.
ATEN and the ATEN logo are registered trademarks of ATEN International Co., Ltd.
All rights reserved. All other trademarks are the property of their respective owners.