Simply Better Connections

CN9000

1-로컬/원격 공유 접속 싱글 포트 VGA KVM over IP 스위치

싱글 포트 KVM over IP 스위치(CN 시리즈)를 원격 작업용으로 설정하기

Simply Better Connections

CN9000

1-Local/Remote Share Access Single Port VGA KVM over IP Switch

직접 해킹 방지 연결을 통한 새로운 방법의 보안

CN9000은 FPGA 그래픽 프로세서를 사용하여 로컬 및 원격 콘솔 모두에서 최대 1920 x 1200 @ 60Hz의 우수한 시각 품질과 BIOS 수준의 해킹 방지 네트워크 연결을 통해 전용 PC/서버에 원격 접속할 수 있는 over-IP 기능을 제공합니다. 오디오, 비디오, 버추얼 미디어에 대한 보안 원격 접속을 허용하여 추가 소프트웨어 설치 또는 구성 없이 네트워크를 통해 즉각적인 파일 공유 및 시스템 업데이트를 용이하게 합니다.

제한이나 생산성 손실 없이 원활한 연결로 로컬 및 원격 작업장을 연결하여 여러 군데 사업장과 지사가 있는 글로벌 조직 및 기업에 이상적입니다.

LAN/Power Redundancy

Audio Enabled

Virtual Media

Virtual Reboot

장소에 상관없이 원격 접속을 보호하는 보안 기능

전용 PC/서버에 대한 직접 BIOS 레벨 연결을 제공하여 추가 소프트웨어 설치 또는 구성 없이 다른 위치에서 즉각적인 원격 접속을 허용합니다.

이중 LAN/전원 이중화

CN9000은 어떠한 비상 상황에서도 중단 없는 운영을 유지함으로써 시스템 신뢰성을 강화하는 이중 LAN/전원 연결을 갖추고 있습니다. 전원 커넥터로 나사 잠금 장치로 고정되어 강력한 전원 페일 오버를 보장하고, LED 표시기로 전원 상태를 쉽게 식별할 수 있습니다.

Simply Better Connections

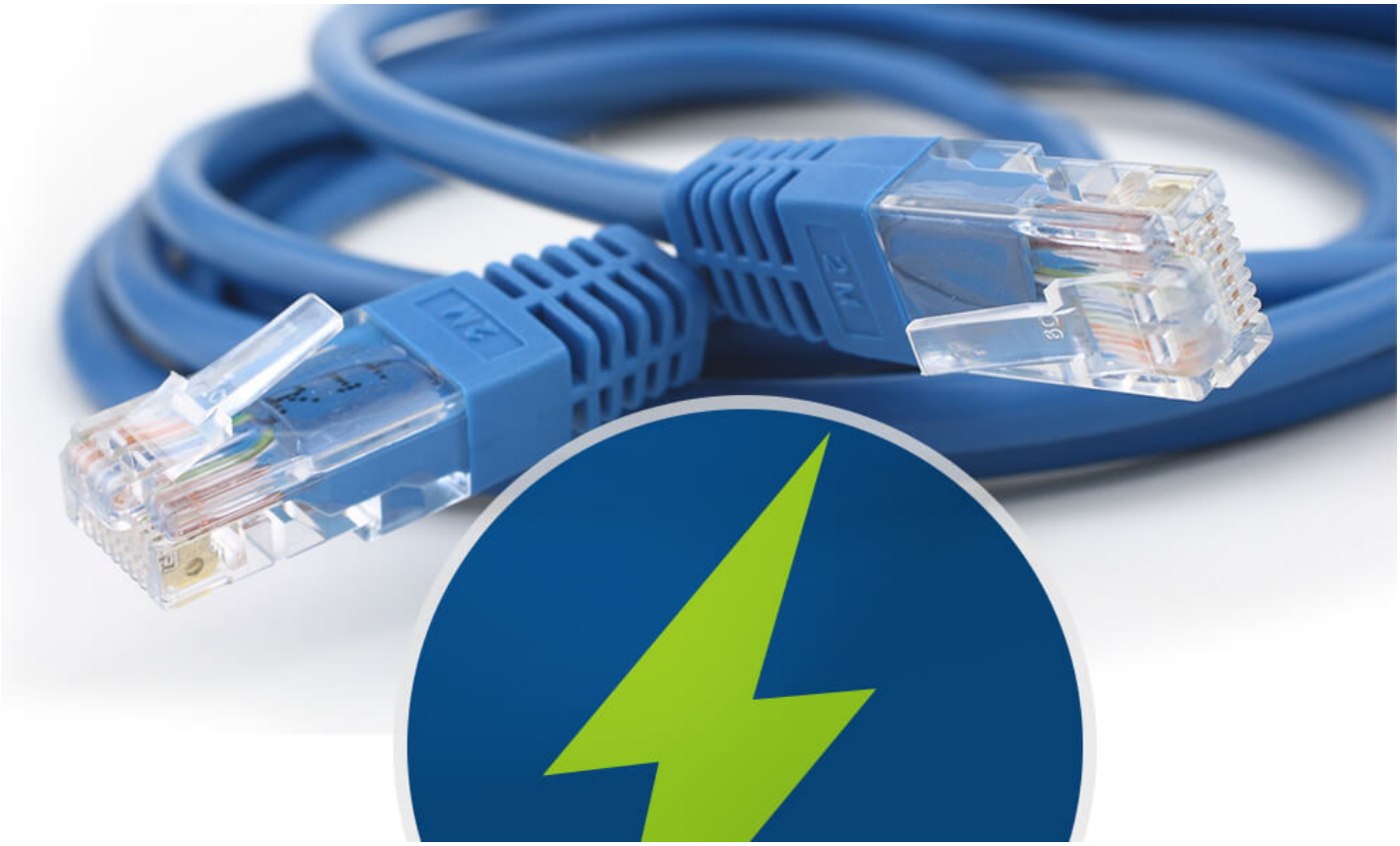

ATEN에게 문의

이 제품에 대한 더 자세한 정보 또는 견적을 요청할 수 있습니다.

제품 보기

문의하기

신속한 시스템 업데이트를 위한 버추얼 미디어 지원

인증된 버추얼 미디어 지원을 통해 네트워크를 통해 파일 응용 프로그램 및 소프트웨어 설치를 실행할 수 있습니다. 이는 네트워크 및 BIOS 문제를 진단하고 문제를 해결하고 소프트웨어 업데이트 및 패치를 수행하여 시스템을 최신 상태로 유지하는 데 특히 유용합니다.

비상 접근을 위한 DI 및 릴레이 연결

CN9000에는 시스템 경보(온도계, 습도/도어 센서)를 위한 DI 입력 연결을 위한 5핀 제어 단자가 내장되어 있습니다. 또한 중단되거나 충돌한 PC/서버를 원격으로 재부팅하여 미션 크리티컬 애플리케이션에 대한 지속적인 시스템 가용성을 보장하는 가상 전원 켜기 기능을 위한 릴레이 단자도 내장되어 있습니다.

애플리케이션

CN9000은 재택근무 뿐만 아니라 다양한 산업의 제어실 및 서버룸에서 사용하기에 이상적입니다.

해킹 방지 원격 접속 솔루션 실행

RDP(원격 데스크톱 프로토콜) 및 VNC(가상 네트워크 컴퓨팅)와 같은 타사 솔루션과 달리 KVM over IP 스위치는 추가 드라이버/소프트웨어가 필요하지 않으며 PC/서버가 BIOS 수준 상태로 연결되어 있을 때 작동하는 운영 체제와 독립적으로 작동할 수 있습니다. PC/서버에 대한 KVM 접속은 키보드, 비디오, 마우스와의 직접 연결을 기반으로 하며 PC/서버와 원격 워크스테이션 간 통신은 암호화를 통해 안전하게 강화됩니다. 이같은 해킹 방지 하드웨어 기반 원격 접속 경로는 운영 네트워크와 분리되어 데이터 및 워크플로우를 엔드 투 엔드로 안전하게 유지하며, PC/서버가 원격으로 시스템 재부팅 및 소프트웨어 업데이트 설치를 수행할 수 있도록 합니다. 따라서 소프트웨어 솔루션이 보장할 수 없는 데이터 유출, 백도어 또는 모든 형태의 사이버 공격에 대한 우려가 전혀 없습니다.

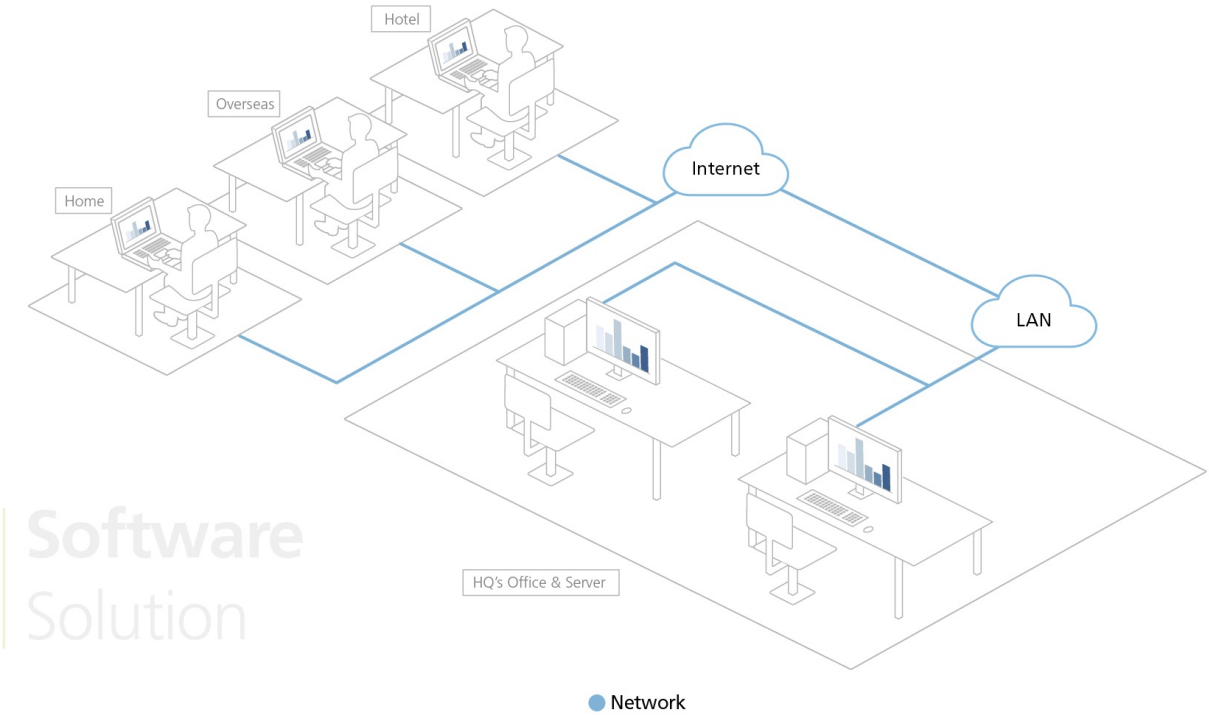

Software
Solution

Product Comparison

ATEN 전문가와 상담하기

아래 양식을 작성 후 제출해주시면 **ATEN** 전문가가 연락 드립니다.

First Name *

Last Name *

- Country *

Company *

Email *

Phone Number

- Customer Type *

Job Title *

특장점

CN9000은 PC 또는 워크스테이션의 비디오, 오디오, 버추얼 미디어에대한 원격 접속 및 제어를 허용하며 로컬 및 원격 콘솔 모두에서 최대 1920 x 1200 @ 60Hz의 해상도를 가진 VGA 고화질 비디오를 제공합니다. USB 및 PS/2(키보드 및 마우스)를 지원하여 최신 워크스테이션뿐만 아니라 구형 시스템 및 서버와도 호환됩니다.

사용자 친화적인 작동을 위해 전면 패널의 미니 USB 포트는 노트북에 연결할 수 있는 Laptop USB Console(LUC) 포트로 설계되었으며 이를 통해 사용자는 별도의 모니터, 키보드, 마우스 없이 PC/서버에 접속하여 일반적인 유지 관리를 쉽게 수행할 수 있습니다.

원활한 연결 보장을 위해 이중 LAN 및 이중 전원 기능이 장착되어 서버 룸에서 원활하고 효율적으로 작동됩니다. 전원 상태 감지 기능이 있어 장치 상태 모니터링 중 장치가 오프라인 상태가 되면 (예: 전원 장애) 이벤트 알림을 자동으로 전송합니다. 또한 5핀 릴레이 / DI(디지털 입력) 터미널 블록을 사용하여 로컬 서버를 원격으로 재부팅하고 연결된 입력 / 경보 장치로부터 디지털 입력을 수신하여 중요 이벤트를 알립니다.

간편한 원격 관리를 위해 CN9000 WebClient 뷰어는 추가 소프트웨어 응용 프로그램 없이 원격 데스크탑 접속을 지원합니다. 또한 원격 접속 및 관리를 위한 웹 기반 GUI를 제공합니다. 통합된 다국어 인터페이스로 사용자 교육 시간을 최소화하고 생산성을 높일 수 있습니다.

- 하드웨어
  - 우수한 비디오 품질; 최대 1920 x 1200 @ 60 Hz 해상도 지원
  - 랩탑USB 콘솔 (LUC) – 랩탑으로 콘솔을 직접 쉽게 조작할 수 있는 전용 미니 USB 포트
  - over IP 기능없이 KVM 스위치에 over IP 기능 제공
  - 더 나은 이미지 품질을 위한 FPGA 그래픽 프로세서 제공
  - 전원 및 네트워크 이중화를 위한 이중 전원 공급 장치 및 이중 LAN
  - 환경 모니터링 및 원격 재부팅 제어를 위한 5핀 릴레이/DI 단자 지원
  - USB 및 기존 PS/2 키보드 및 마우스 관리 지원

- 관리
  - 시리얼 제어를 위한 RS-232 표준 준수
  - 최대 64개의 사용자 계정 - 최대 32명의 사용자가 동시에 제어권 공유 (장치에 연결하는 사용자가 많아질수록 각 사용자에게 할당되는 대역폭은 줄어듦)
  - 콘솔 접속 권한 관리
  - 세션 종료 기능 – 관리자가 실행 중인 세션을 종료할 수 있음
  - 이벤트 로깅 및 Windows 기반 로그 서버 지원
  - 이벤트 로깅 – 발생하는 모든 이벤트를 기록하고 검색 가능한 데이터베이스에 기록 가능
  - 이메일, SNMP 트랩, Syslog를 통해 중요한 시스템 이벤트에 대한 즉각적인 알림 지원
  - 원격 접속을 통한 펌웨어 업그레이드 가능
  - 내장된 직렬 뷰어 또는 텔넷, SSH 세션용 타사 소프트웨어(예 : PuTTY)를 통해 CN9000에 접속 가능
  - 대역 외 지원 – 전화 접속 연결을 사용하여 직렬 포트를 통한 CN9000에 접속 가능
  - 포트 공유 모드 사용시 여러 사용자가 동시에 서버 접속 가능
  - DDNS – DHCP 서버에서 할당한 동적 IP 주소를 호스트 이름에 매핑 가능
  - 사용자 계정 및 구성 설정 내보내기 / 가져오기 지원
  - 권한 제어 브라우저 작동 지원
  - IPv6 지원
  - ATEN 관리 소프트웨어(CC2000)과 통합
  - ATEN CCVSR(비디오 세션 녹화 소프트웨어)과 통합

-

- 사용이 편한 인터페이스
  - 브라우저 기반 및 AP GUI의 통합 다국어 인터페이스 제공으로 사용자 교육 시간 최소화, 생산성 향상
  - 멀티 플랫폼 클라이언트 지원(Windows, Mac, Linux, Sun)
  - 멀티 브라우저 지원(IE, Firefox, Safari, Opera, Chrome)
  - 순수 웹 기술의 브라우저 기반 UI를 통해 관리자는 사전 설치된 Java 소프트웨어 패키지 요구 사항 없이 관리 작업 수행 가능
  - 전체 화면 또는 크기 및 확장이 가능한 가상 원격 데스크탑
  - 빠른 실행을 위해 구성 가능한 기능이 있는 매직 패널

- 고급 보안 기능
  - 외부 인증 지원: RADIUS, LDAP, LDAPS, MS Active Directory
  - 독립적인 키보드, 마우스, 비디오 및 버추얼 미디어의 데이터 암호화를 위해 브라우저 RC4 또는 Random에서 로그인 하는 사용자 보호용의 TLS 1.2 데이터 암호화와 RSA 2048 비트 인증서 지원
  - 유연한 설계로 암호화 알고리즘(예: 256비트 AES)의 조합을 선택하거나 독립적인 키보드/마우스, 비디오 및 버추얼 미디어 데이터 암호화를 위한 시스템 생성 무작위 선택 항목 선택 가능
  - IP/MAC 필터 지원
  - 암호 보호 지원
  - Private CA

- 버추얼 미디어
  - 버추얼 미디어를 통해 파일 애플리케이션, OS 패치, 소프트웨어 설치 및 진단 테스트 가능
  - OS 및 BIOS 수준에서 USB 지원 서버와 작동
  - USB 1.1 및 USB 2.0 DVD/CD 드라이브, USB 대용량 저장 장치, PC 하드 드라이브, 폴더 및 ISO 이미지 지원

- 가상 원격 데스크탑
  - 데이터 전송 속도 최적화를 위한 비디오 품질 및 비디오 허용 오차조정 가능. 낮은 대역폭 상황에서 데이터 대역폭 압축을 위한 단색 색심도, 임계값, 노이즈 설정 조정 가능
  - 전체 화면 또는 크기 및 확장이 가능한 가상 원격 데스크탑
  - 원격 사용자 간 통신을 위한 메시지 보드
  - 다국어를 지원하는 화상 키보드
  - Mouse DynaSync™ – 로컬 및 원격 마우스 움직임을 자동으로 동기화
  - 종료 매크로 지원
  - BIOS 레벨 접속

사양

커넥터	
콘솔 포트	2 x USB Type A Female (White) 1 x VGA Female (Blue) 1 x Mini Stereo Jack Female (Green) 1 x Mini Stereo Jack Female (Pink)
KVM 포트	1 x SPHD Female (Yellow) 1 x Mini Stereo Jack Female (Green) 1 x Mini Stereo Jack Female (Pink)
LAN 포트	2 x RJ-45 Female
가상 미디어	1 x USB Mini-B Female
전원	2 x DC Jack
시리얼	2 x RJ-45 Female
제어	1x PS/2 Female
스위치	
리셋	1 x Semi-recessed pushbutton (Black)
에뮬레이션	
키보드 / 마우스	USB, PS/2
LED	
전원	2 (Green)
비디오	
지원 해상도	Local console - 1920 x 1200 @ 60 Hz Remote console - 1920 x 1200
소비 전력	DC5V:7.46W:39BTU/h 노트: ● 와트 단위의 측정은 외부 부하가 없는 장치의 일반적인 전력 소비를 나타냅니다. ● BTU/h 단위의 측정값은 장치가 완전히 로드되었을 때 장치의 전력 소비를 나타냅니다.
사용 환경	
사용 온도	0 - 50°C (CN9000) 0 - 40°C (Power Adapter)
보관 온도	-20 - 60°C
습도	0 - 80% RH, Non-condensing
제품 외관	
재질	TBD
무게	0.86 kg (1.89 lb)
크기 (L X W X H)	20.00 x 15.41 x 2.85 cm (7.87 x 6.07 x 1.12 in.)
카튼 번호	TBD
전원	
입력 전력 정격	DC5V:7.46W:39BTU
노트	일부 랙 마운트 제품은,WxDxH의 표준 물리적 치수를 LxWxH 형식으로 사용하고 있습니다.

다이어그램

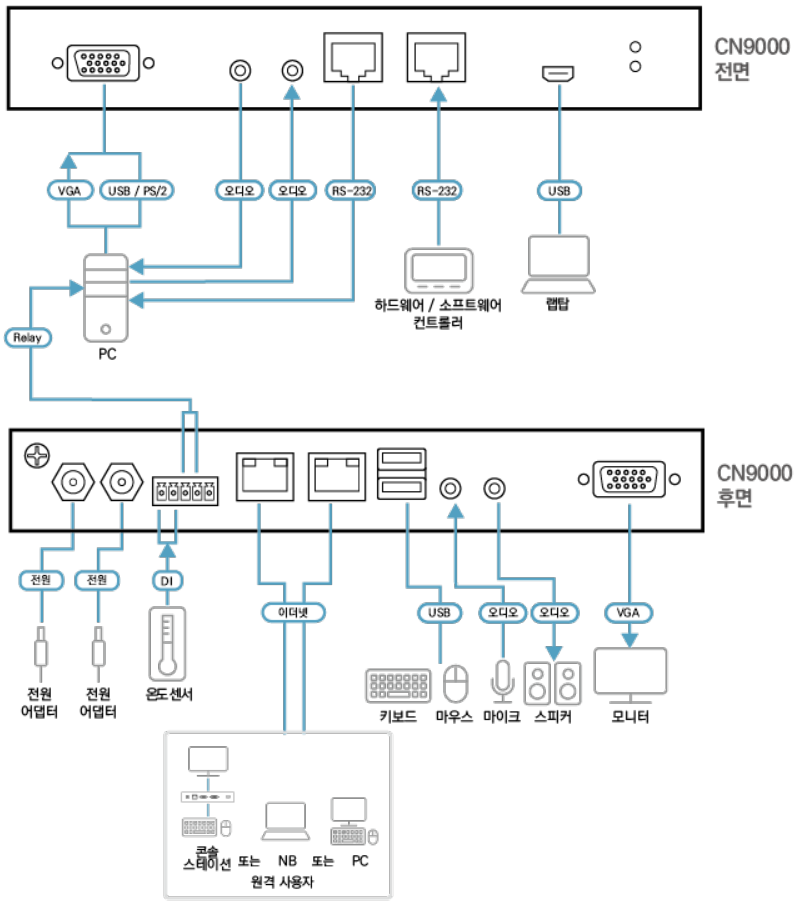

에이텐 코리아 ATEN KOREA
서울시 금천구 디지털로9길 32(가산동) 갑을그레이트밸리 B동 303호
Tel: 02-467-6789 Fax: 02-467-9876
www.aten.com/kr/ko E-mail: marketing@aten.co.kr

© Copyright 2025 ATEN® International Co. Ltd.
ATEN and the ATEN logo are registered trademarks of ATEN International Co., Ltd.
All rights reserved. All other trademarks are the property of their respective owners.