Simply Better Connections

# CL1016

16-포트 PS/2 VGA 싱글 레일 LCD KVM 스위치

CL1016 Slideaway™ LCD KVM 스위치 시리즈는 하나의 콘솔(키보드, 비디오, 마우스)에서 여러 대의 컴퓨터에 접속할 수 있도록 해주는 컨트롤 유닛입니다. 한 대의 CL1016 유닛은 최대 16대의 컴퓨터를 제어할 수 있습니다. 최대 15대의 KVM 스위치를 추가하여 CL1016 유닛에 데이지 체인 방식으로 연결할 수 있으며, 최대 256대의 컴퓨터를 단일 KVM 콘솔에서 제어 가능합니다.

키보드, 17" LED 백라이트 LCD 모니터, 터치패드가 내장된 CL1016은 1U 랙 사이즈에 슬라이딩 방식으로 장착이 가능하여, 공간 절약 및 보다 유연성 있는 작업 환경을 제공합니다.

안내: 랙 마운트 키트 (선택 사항)를 사용할 수 있습니다. 자세한 내용은 아래의 호환 가능한 액세서리를 참조하십시오.

## 특장점

- ATEN에서 디자인한 LED조명으로 키보드와 터치 패드를 저조도 환경에서도 가시성을 확보하여 편리하게 작업가능
- 17" LCD 모니터와 통합된 KVM 콘솔이 슬라이딩 방식의 케이스에 장착되어 있으며, 1U 사이즈의 랙보다 두께가 얇아서 원활한 시스템 운용이 가능합니다.
- 보기 편한 시야 각을 위해 LCD 모듈은 최대 120˚까지 회전 가능합니다.
- 표준 랙 마운팅 키트가 포함되어 있으며, 1인 설치 가능한 랙 마운팅 키트를 별도 구매할 수 있습니다.
- 최대 15대의 장비를 데이지 체인 방식으로 연결해서, 최대 256대의 컴퓨터를 컨트롤할 수 있습니다.
- 별도의 소프트웨어를 설치하지 않고도, 핫 키 모드 및 OSD 메뉴를 통해서 편리하게 시스템에 연결된 컴퓨터를 컨트롤 할 수 있습니다.
- 특정 컴퓨터를 모니터링할 수 있는 자동 스캔 기능을 제공합니다.
- 한 대의 키보드에서 입력한 명령어를 시스템에 접속 중인 모든 컴퓨터로 동시에 전송할 수 있습니다.
- 제품의 전원을 끄지 않고도 시스템에 컴퓨터를 연결 및 제거할 수 있는 핫 플러그-인 기능을 제공합니다.
- 두 단계의 비밀번호 보안을 제공합니다. 오직 인증 받은 사용자들 만이 시스템에 접속해서 컴퓨터를 컨트롤 및 탐색할 수 있습니다.
- 시스템에 연결된 컴퓨터의 비디오 설정이 LCD 모니터에 가장 적합하도록 자동으로 조절됩니다.
- 펌웨어를 업그레이드 할 수 있습니다.
- 키보드 언어 지원: 영어(미국), 영어(영국), 독일어, 독일어(스위스), 프랑스어, 스페인어, 전통 중국어, 일본어, 한국어, 스웨덴어, 이탈리아어, 러시아어, 헝가리어
- 멀티 플랫폼 지원: Windows 2000/XP/Vista, Linux, FreeBSD

| 랙 마운팅 키트 | 깊이 |
|---|---|
| 2X-010G (Long/Optional) | 68cm - 105cm |
| Short (Standard) | 42cm - 82cm |
| | |
| 간편 설치<br>랙 마운팅 키트 | 깊이 |
| 2X-012G (Long/Optional) | 68cm - 105cm |
| 2X-011G (Short/Optional) | 52cm - 70cm |

*간편 설치 랙 마운팅에 대한 더 많은 정보는 이곳을 클릭하여 알아보십시오.

## 사양

| 컴퓨터 연결 | |
|---|---|
| 다이렉트 | 16 |
| 최대 | 256 (via Cascade) |

| | |
|---|---|
| 포트 선택 | OSD, Hotkeys, Pushbuttons |
| 커넥터 | |
| KVM 포트 | 16 x SPHD Female (Yellow) |
| 데이지체인 포트 | 1 x DB-25 Male |
| 펌웨어 업그레이드 | 1 x RJ-11 Female |
| 전원 | 1 x IEC 60320/C14 |
| 스위치 | |
| 리셋 | 1 x Semi-recessed Pushbutton |
| 전원 | 1x Rocker |
| 펌웨어 업그레이드 | 1 x Slide |
| LCD 조정 | 4 x Pushbutton |
| 포트 | 16 x Pushbutton |
| LED | |
| 온라인 | 16 (Orange) |
| 선택 | 16 (Green) |
| 전원 | 1 (Dark Green) |
| 잠금 | 1 x Num Lock (Green)<br>1 x Caps Lock (Green)<br>1 x Scroll Lock (Green) |
| 패널 사양 | |
| 화면 크기 | 17" TFT-LCD |
| 픽셀 피치 | 0.264 mm x 0.264 mm |
| 지원 색상 | 16.77M colors |
| 명암비 | 1000:1 |
| 휘도 | 250 cd/m² |
| 반응 시간 | 5 ms |
| 시야각 | 170° (H), 160° (V) |
| 에뮬레이션 | |
| 키보드 / 마우스 | PS/2, USB(via 2L-520xUP cables) |
| 스캔 간격 | 1-255 seconds |
| 비디오 | |
| 입력 비디오 해상도 | Up to 1920 × 1200 @ 60 Hz;<br>1280 × 1024 @ 75 Hz, DDC2B |
| 입력 전력 정격 | 100-240V AC; 50/60 Hz; 1A |
| 소비 전력 | AC110V:22.3W:105BTU/h<br>AC220V:24.5W:115BTU/h<br><br>노트:<br>● 와트 단위의 측정은 외부 부하가 없는 장치의 일반적인 전력 소비를 나타냅니다.<br>● BTU/h 단위의 측정값은 장치가 완전히 로드되었을 때 장치의 전력 소비를 나타냅니다. |
| 사용 환경 | |
| 사용 온도 | 0-40˚C |
| 보관 온도 | -20-60°C |
| 습도 | 0 - 80% RH, Non-condensing |
| 제품 외관 | |

| | |
|---|---|
| 재질 | Metal + Plastic |
| 무게 | 13.55 kg ( 29.85 lb ) |
| 크기 (L X W X H) | 48.00 x 64.02 x 4.40 cm<br>(18.9 x 25.2 x 1.73 in.) |
| 노트 | 일부 랙 마운트 제품은,WxDxH의 표준 물리적 치수를 LxWxH 형식으로 사용하고 있습니다. |

다이어그램

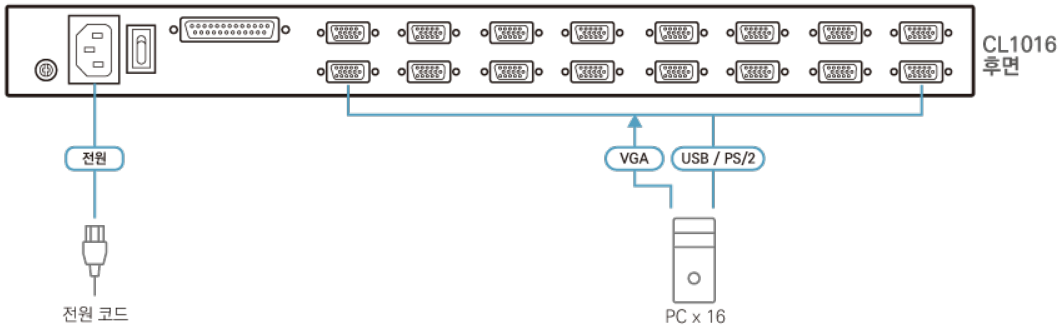


**에이텐 코리아 ATEN KOREA**
서울시 금천구 디지털로9길 32(가산동) 갑을그레이트밸리 B동 303호
Tel: 02-467-6789 Fax: 02-467-9876
www.aten.com/kr/ko E-mail: marketing@aten.co.kr

© Copyright 2025 ATEN® International Co. Ltd.
ATEN and the ATEN logo are registered trademarks of ATEN International Co., Ltd.
All rights reserved. All other trademarks are the property of their respective owners.