Simply Better Connections

CL3700

울트라 숏 뎁스 싱글 레일 와이드스크린 LCD 콘솔(USB, HDMI)

USB HDMI LCD 콘솔인 CL3700은 키보드 및 터치패드가 내장된 18.5" LED 백라이트 와이드스크린 LCD 모니터를 특징으로 하는 숏 뎁스 싱글 레일 LCD KVM 콘솔입니다. 숏 뎁스 디자인은 모든 19" 장비 캐비닛에 적합하며, 특히 얕은랙에 적합합니다. CL3700은 외부 방송차량 (OB Vans) 및 소형 제어실과 같은 특수한 환경을 위한 이상적인 공간 절약형 솔루션을 제공합니다.

CL3700은 HDMI KVM 스위치와 호환이 가능한 프론트 엔드 슬라이딩 전용 콘솔입니다. CL3700NW의 Full HD 와이드스크린 LCD 모니터는 고품질의 비디오 해상도를 보장하고 폭 넓은 시청 영역을 제공합니다. 편의를 위해 사용자는 외부 콘솔에서 컴퓨터를 관리하도록 선택할 수 있습니다. CL3700은 장치의 전면 패널에 외부 USB 마우스용 포트를 갖추고 있으며 후면 패널에는 외부 KVM 콘솔 포트 (USB 키보드 / 마우스및 HDMI 모니터)를 제공합니다.

다양한 기능을 갖춘 CL3700은 최적화된 공간 활용, 우수한 비디오품질, 맞춤형 배치, 다양한 기능에 대한 요구사항을 가능하도록 설계되었으며, 방송 분야의 모바일 라이브 스트리밍 및 공간이 제한적인 제어실과 같은 애플리케이션에 매우 이상적입니다.

또한 MIL-STD-810G* 절차를 사용하여 고온/저온, 진동 및 충격 저항성을 검증합니다. MIL-STD-810G 테스트는 장비에 대한 엄격한 테스트를 거쳐 CL3700NW가 열악한 환경에서도 안정적으로 작동하도록 보장합니다. 이 프로세스는 극한의 온도 범위에서 작동하거나 해양에서 빈번하게 높은 진동과 충격을 겪는 선박에서 작동하는 등 직면하게 될 실제 조건에서 장비의 환경 설계 및 한계를 강조합니다.

안내: 랙 마운트 키트 (선택 사항)를 사용할 수 있습니다. 자세한 내용은 아래의 호환 가능한 액세서리를 참조하십시오.

***CL3700NX - 단종 / CL3700NW - 판매중**

ATEN 2-in-1U 마운팅 키트로 울트라 숏 뎁스 LCD 콘솔을 설치하는 방법

HDMI™
HIGH-DEFINITION MULTIMEDIA INTERFACE

Simply Better Connections

특장점

- 최적화된 공간
  - ATEN 고유의 LED 조명 - ATEN 만의 디자인으로 키보드 및 터치패드를 비추어 조명이 약한 곳에서도 시야를 확보할 수 있도록 설계
  - 1U 시스템 랙에서 원활한 작동을 위한 싱글 레일 하우징과 상하단 공간이 있는 18.5" LED 백라이트 와이드스크린 LCD 모니터의 통합형 LCD KVM 콘솔
  - 숏 뎁스 디자인으로 좁은 공간에서 랙 마운팅 장비 작업 가능
  - 콘솔 잠금 - 콘솔을 사용하지 않을 때는 콘솔 서랍에 안전하게 잠금 상태 유지
  - 옵션인 2-in-1U 마운팅 키트(2K-0001/2K-0002/2K-0007) – CL3700과 랙 KVM 스위치 / KVM over IP 스위치를 랙의 1U 공간에 장착하여 공간 절약 가능

- 뛰어난 비디오 경험
  - HDMI 비디오 입력 지원
  - 1920 x 1080 @60Hz의 Full HD 해상도를 지원하는 18.5" LCD 스크린 (CL3700NW); 1366 x 768 @60Hz의 해상도를 지원하는 18.5" LCD 스크린 (CL3700NX)
  - 외부 콘솔은 최대 1920 x 1200 @60Hz의 비디오 입력 해상도 지원

- 유연한 설치
  - 표준 랙 마운트 키트 포함
  - 간편 설치 옵션을 포함하여 선택할 수 있는 옵션 랙 마운트 키트 제공 [1]
  - 소프트웨어 불필요
  - 펌웨어 업그레이드
  - 핫 플러그 지원

- 신뢰성 및 다양한 기능
  - USB / HDMI 커넥터가 있는 외부 콘솔 지원
  - 전면 패널에 추가한 핫 플러그 가능한 USB 마우스 포트 (USB 주변기기 포트로 사용 가능)
  - 핫키를 통한 콘솔 선택
  - 표준 105 키 키보드
  - 고온/저온, 진동 및 충격 저항 테스트 - MIL-STD-810G 준수(CL3700NW만 해당) [2]

안내:
1.제품 정보는 ATEN 대리점에 문의하십시오.
2.MIL-STD-810G 환경 테스트에 대한 자세한 내용은 사용 설명서를 참조하십시오.

***CL3700NX - 단종 / CL3700NW - 판매중**

*간편 설치 랙 마운팅에 대한 더 많은 정보는 이곳을 클릭하여 알아보십시오.

사양

Function	CL3700NW(판매중)	CL3700NX(단종)
컴퓨터 연결		
다이렉트	1	1
콘솔 선택	핫키	핫키
커넥터		
외부 콘솔 포트	1 x HDMI Female 2 x USB Type A Female	1 x HDMI Female 2 x USB Type A Female
KVM 포트	1 x HDMI Female 1 x USB Type B Female	1 x HDMI Female 1 x USB Type B Female
USB 포트	1 x USB Type A Female	1 x USB Type A Female
펌웨어 업그레이드	1 x 3.5mm Audio Jack Female (검은색)	1 x 3.5mm Audio Jack Female (검은색)
전원	1 x 3-prong AC Socket	1 x 3-prong AC Socket
스위치		
리셋	1 x Semi-recessed Pushbutton	1 x Semi-recessed Pushbutton
펌웨어 업그레이드	1 x 슬라이드 스위치	1 x 슬라이드 스위치
전원	1 x Rocker Switch	1 x Rocker Switch

LCD 전원	1 x 푸쉬 버튼	1 x 푸쉬 버튼
LCD 조정	4 x 푸쉬 버튼	4 x 푸쉬 버튼
LED		
전원	1 x KVM Console (Dark Green) 1 x LCD (오렌지색)	1 x KVM Console (Dark Green) 1 x LCD (오렌지색)
잠금	1 x NumLock (녹색) 1 x CapsLock (녹색) 1 x ScrollLock (녹색)	1 x NumLock (녹색) 1 x CapsLock (녹색) 1 x ScrollLock (녹색)
에뮬레이션		
키보드 / 마우스	USB	USB
비디오		
입력 비디오 해상도	최대 1920 x 1200 @ 60Hz; 1920 x 1080 @ 60 Hz, DDC2B	최대 1920 x 1200 @ 60Hz; 1366 x 768 @ 60 Hz, DDC2B
패널 사양		
화면 크기	18.5" TFT-LCD	18.5" TFT-LCD
해상도	1920 x 1080 @ 60Hz	1366 x 768 @ 60Hz
픽셀 피치	0.213 mm x 0.213 mm	0.3 mm x 0.3 mm
반응 시간	20 ms	5 ms
시야각	178° (H), 178° (V)	170° (H), 160° (V)
명암비	1000 : 1	1000 : 1
지원 색상	16.7M 색상	16.7M 색상
휘도	350 cd/m²	250 cd/m²
입력 전력 정격	100–240 V AC, 50/60 Hz, 1 A	100–240 V AC, 50/60 Hz, 1 A
소비 전력	AC110V:23.3W:124BTU/h AC220V:23.9W:127BTU/h 노트: ● 와트 단위의 측정은 외부 부하가 없는 장치의 일반적인 전력 소비를 나타냅니다. ● BTU/h 단위의 측정값은 장치가 완전히 로드되었을 때 장치의 전력 소비를 나타냅니다.	AC110V:13.6W:79BTU/h AC220V:13.5W:78BTU/h 노트: ● 와트 단위의 측정은 외부 부하가 없는 장치의 일반적인 전력 소비를 나타냅니다. ● BTU/h 단위의 측정값은 장치가 완전히 로드되었을 때 장치의 전력 소비를 나타냅니다.
사용 환경		
사용 온도	0–40°C	0–40°C
보관 온도	-20–60°C	-20–60°C
습도	비응축상태에서 0~80% RH	비응축상태에서 0~80% RH
제품 외관		
재질	금속 + 플라스틱	금속 + 플라스틱
무게	9.01 kg (19.85 lb)	9.03 kg (19.89 lb)
크기 (L X W X H)	48.06 x 47.70 x 4.28 cm (18.92 x 18.78 x 1.69 in.)	48.06 x 47.70 x 4.28 cm (18.92 x 18.78 x 1.69 in.)
본체 치수(L x W x H)	44.92 x 43.00 x 4.28 cm	44.92 x 43.00 x 4.28 cm
노트	Body Dimensions exclude I/O ports, handles, and mounting brackets.	Body Dimensions exclude I/O ports, handles, and mounting brackets.
노트	일부 랙 마운트 제품은,WxDxH의 표준 물리적 치수를 LxWxH 형식으로 사용하고 있습니다.	

다이어그램

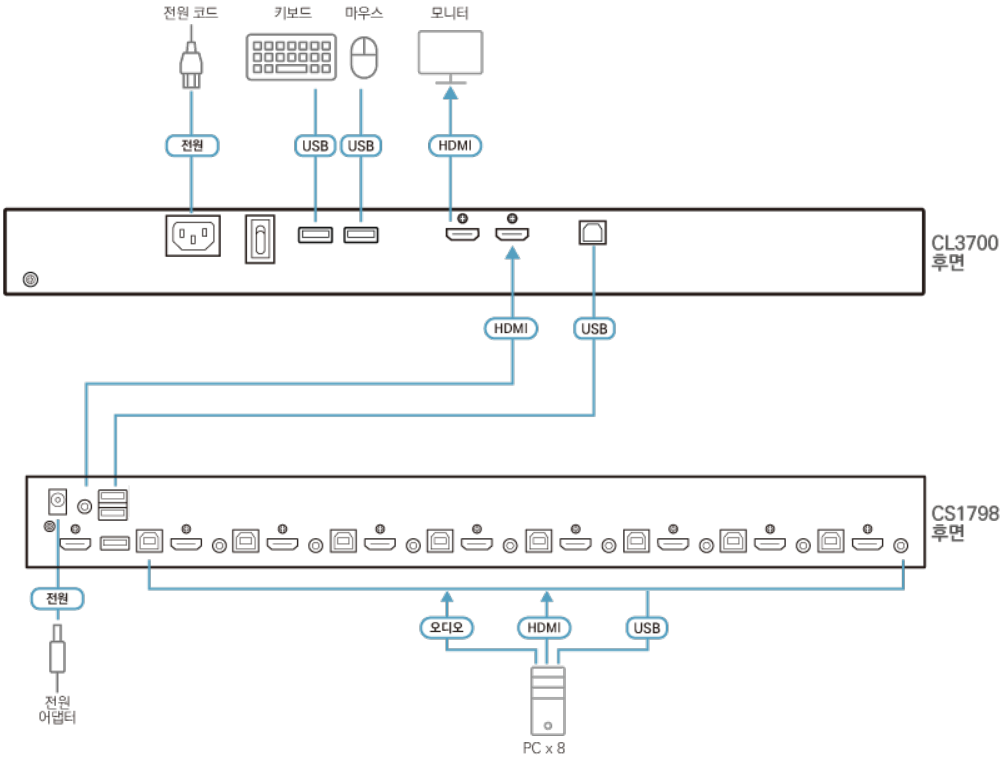

에이텐 코리아 ATEN KOREA
서울시 금천구 디지털로9길 32(가산동) 갑을그레이트밸리 B동 303호
Tel: 02-467-6789 Fax: 02-467-9876
www.aten.com/kr/ko E-mail: marketing@aten.co.kr

© Copyright 2025 ATEN® International Co. Ltd.
ATEN and the ATEN logo are registered trademarks of ATEN International Co., Ltd.
All rights reserved. All other trademarks are the property of their respective owners.