Simply Better Connections

CM1164A

4포트 USB DVI 멀티 뷰 KVMP™ 스위치

Simply Better Connections

CM1164A를 사용하면 최대 4대의 DVI 컴퓨터와 1대의 DVI 디스플레이를 연결할 수 있으며, 최대 FHD (1920 x 1200) 해상도로 싱글 멀티 뷰로 여러 비디오 소스를 실시간으로 모니터링 할 수 있습니다. 독립적인 키보드 및 마우스 제어를 통해 여러 비디오 소스를 선택, 전환, 표시 할 수 있습니다. 또한 각 컴퓨터가 연결된 주변 장치에 접속 할 수있는 2포트 USB 허브 장착으로 USB 주변 장치 스위칭은 KVM 사용 권한과 독립적으로 작동하여 사용이 쉽고 생산적인 데스크탑 멀티 태스킹이 가능합니다.

Superior Video Quality

Audio Enabled

Boundless Switching

Video DynaSync™

USB Peripheral Sharing

Smart Switching Selection

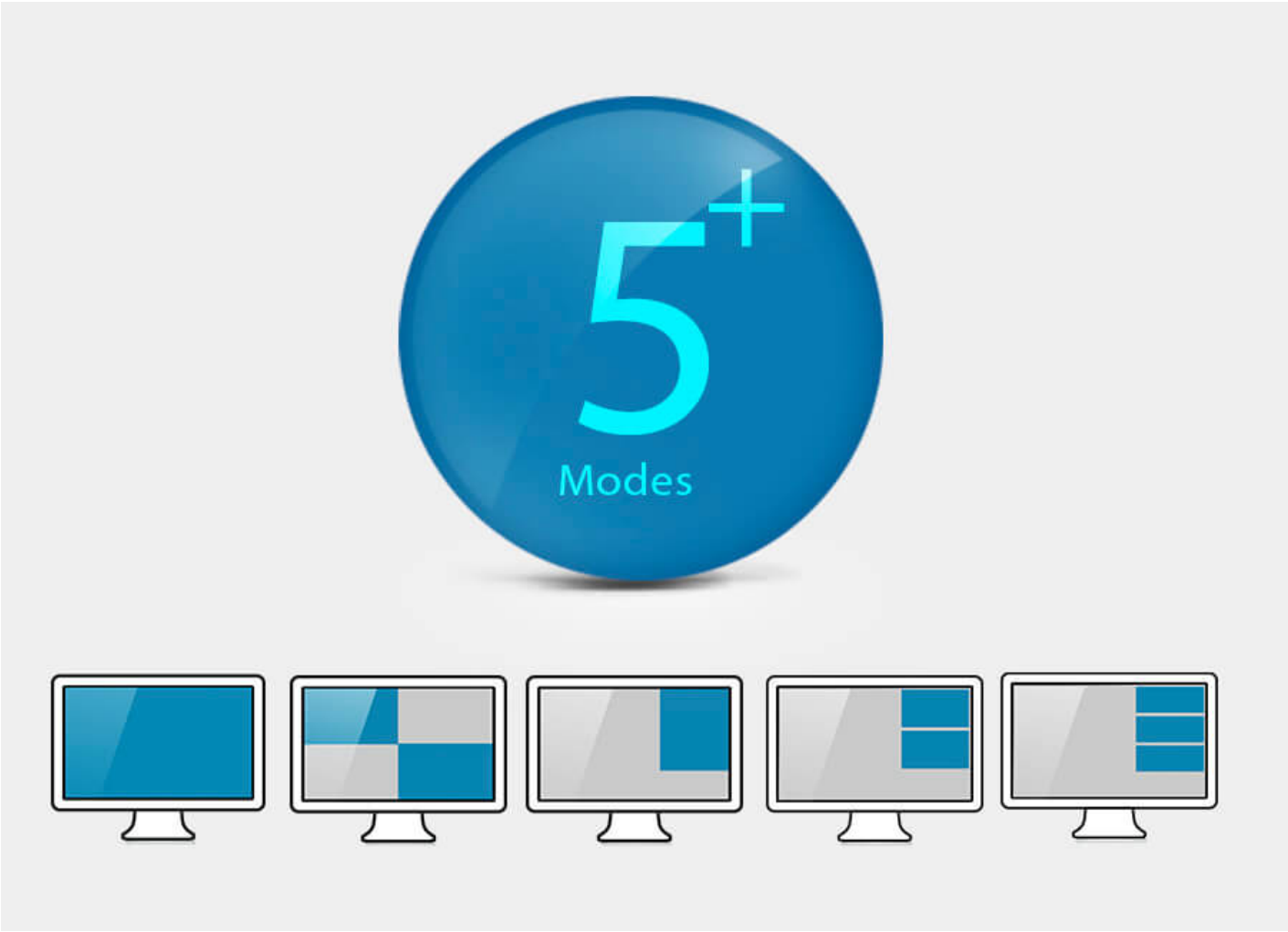

다양한 디스플레이 모드

다양한 디스플레이 모드

싱글 디스플레이로도 멀티 소스 비디오 데이터를 전체 화면, 쿼드 뷰, PiP (picture in picture), PbP (picture in picture), PoP (picture on picture)와 같은 다양한 디스플레이 모드로 표시 할 수 있습니다. 중요한 세부 사항을 놓치지 않고 확인할 수 있으며 효율적인 운영이 가능합니다.

직관적인 바운드리스 스위칭

바운드리스 스위칭으로 마우스 커서를 화면 경계로 가로 질러 다른 디스플레이로 매끄럽게 이동하여 비디오 소스의 즉각적인 접근과 제어를 제공합니다.

데이지 체인&캐스케이드 지원

데이지 체인 제어 (Daisy Chain Control, DCC) 기능을 갖춘 CM1164A는 단일 콘솔을 통해 3 개의 추가 CM1164A 장치 (최대 16 개의 비디오 소스)를 제어할 수 있습니다.

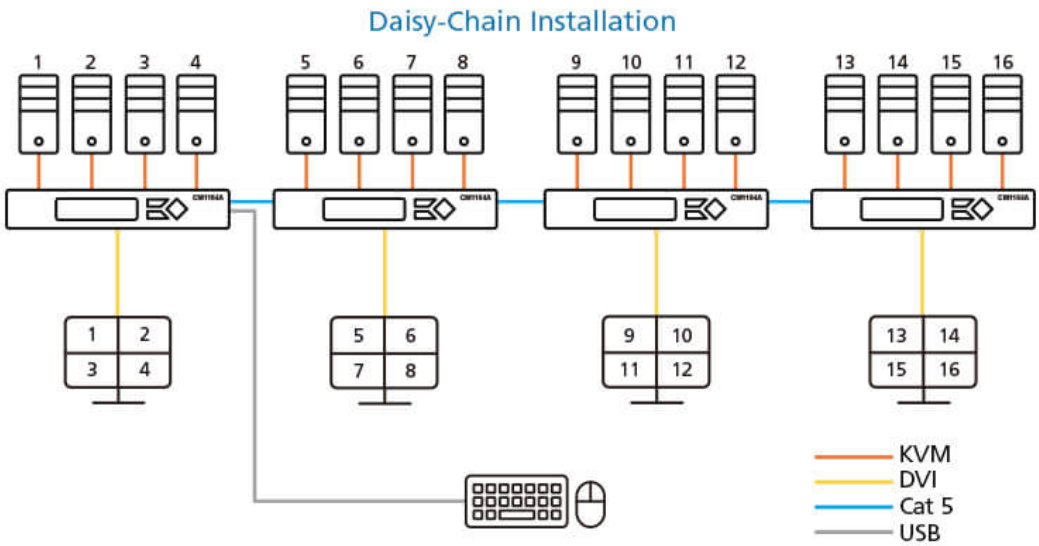

또한 최대 4x4 멀티뷰 모드에서 비디오를 표시하는 싱글 콘솔을 통해 추가 4개의 CM1164A 장치(최대 16 개의 비디오 소스)를 연결하여 최대 2단계까지 캐스케이드 할 수 있습니다.

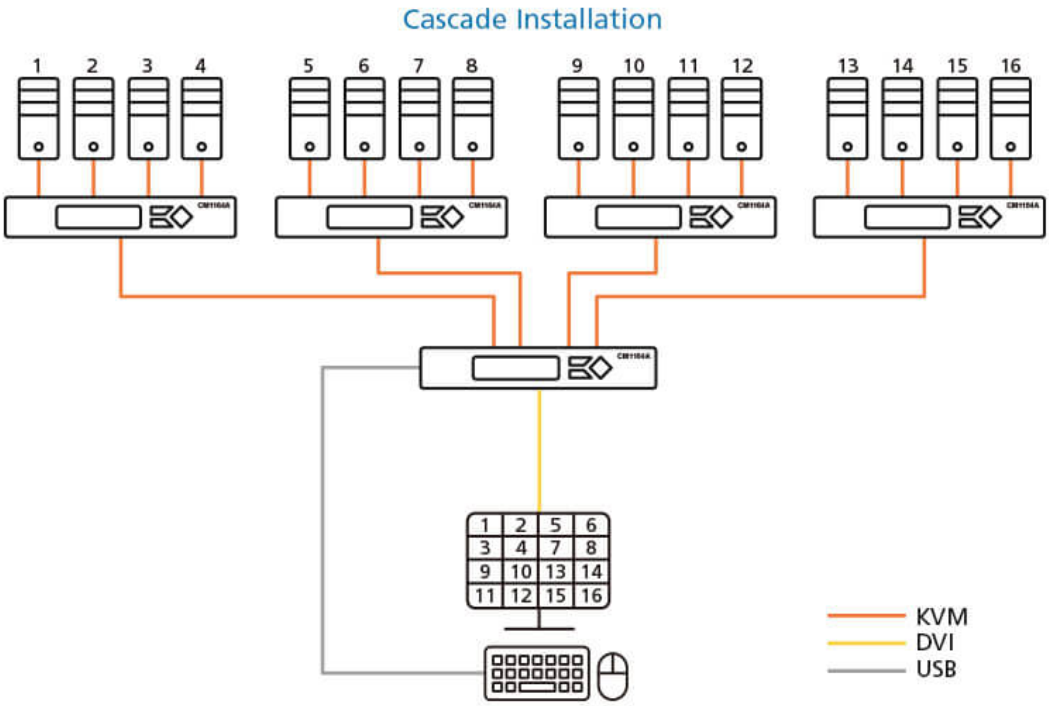

응용 사례

방송 또는 감시 환경의 제어 환경과 같이 여러 비디오 소스의 실시간 모니터링과 즉각적인 대응을 빠르게 진행해야 하는 데스크탑 작업에 이상적입니다.

NOC (Network Operation Center)

Control Room

Broadcast

Transport Control Center

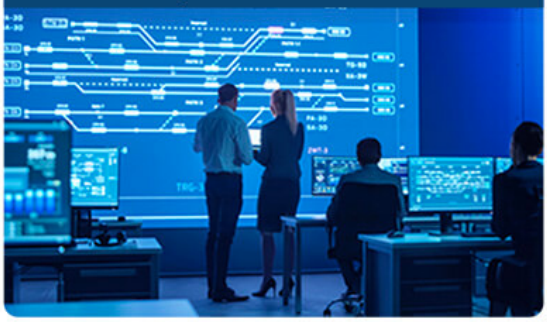

특장점

CM1164A는 집중 모니터링 환경에서의 운영 효율성을 향상시킵니다. 제한된 화면으로 사용자가 데이터를 보다 효율적으로 관리 할 수 있도록 독립적인 키보드, 마우스 제어로 최대 16개의 비디오 소스를 동시에 선택, 전환, 표시 할 수 있습니다. 2포트 USB 허브와 결합하고 다음 디스플레이 모드를 제공하여 사용자에게 실시간 모니터링 기능을 제공합니다 : 쿼드 뷰, PiP (Picture in Picture), PbP (Picture by Picture) , PIP (Picture on Picture) , 전체 화면 모드

바운드리스 스위칭은 마우스 커서를 화면 경계로 가로 질러 다른 디스플레이로 매끄럽게 이동하여 비디오 소스의 즉각적인 접근과 제어를 제공합니다.

데이지 체인 제어(Daisy Chain Control, DCC) 기능을 통합하여 싱글 콘솔로 최대 3개의 추가 CM1164A 장치를 제어 할 수 있습니다. 또한 디스플레이에 동시에 표시되는 최대 16개의 비디오 소스를 송출할 수 있도록 최대 2 단계까지 캐스케이드 할 수 있습니다.

멀티 뷰 기능의 니즈를 충족하도록 설계된 CM1164A는 항공, 금융, 의료 애플리케이션과 같이 실시간 모니터링이 필요한 환경에 적합합니다.

- 멀티 뷰 콘솔로 쿼드뷰, PiP (Picture in Picture), PbP (Picture by Picture), PoP (Picture on Picture)를 포함한 디스플레이 모드로 한 화면에서 최대 4 개의 비디오 소스 제어
- 전면 패널, OSD, IR 원격을 통한 시스템 구성 – 디스플레이 모드 및 포트 선택
- 우수한 비디오 품질 지원 – 최대 1920 x 1200; YCbCr 4 : 2 : 2
- 사용자의 보기 요구 사항에 맞게 PiP 또는 PbP의 크기를 쉽게 조정 및 / 또는 재배치 가능
- 데이지 체인(Daisy Chain Control, DCC) — 싱글 콘솔에서 최대 3 개의 추가 CM1164A 장치 제어
- 최대 2 단계 캐스케이드 — 최대 16 대의 컴퓨터 제어 (최대 4 x 4 멀티 뷰 모드)
- 전면 패널 푸시버튼, 핫키, 마우스, 시리얼 명령을 통한 컴퓨터 선택 [1]
- 바운드리스 스위칭 – 데이지 체인 연결 설치 중에도 마우스 커서를 이동하는 것으로 비디오 소스의 즉각적인 접근과 제어 가능한 바운드리스 스위칭 기능 작동
- 바운드리스 스위칭 포커스; 현재 포커스가있는 컴퓨터를 나타내는 창 프레임
- 확장 데스크탑 바운드리스 스위칭 지원 [2]
- Video DynaSync ™ – 독점적인 ATEN 기술로 부팅시 디스플레이 문제를 제거하고 다른 소스 간 전환시 해상도 최적화
- HDCP 1.4 준수
- RS-232 명령 지원
- 드롭 다운 메뉴 – 마우스 및 온 스크린 제어판으로 디스플레이 창 및 기타 기능 편집
- 대부분의 마우스 드라이버 및 다기능 마우스를 지원하는 콘솔 마우스 포트 에뮬레이션 / Bypass 기능
- 대부분의 멀티미디어 키보드를 지원하는 콘솔 키보드 에뮬레이션 / Bypass 기능
- USB 주변 장치 포트, 오디오 기능, KVM 스위치 사용 권한을 위한 독립적인 스위칭
- 자동 스캔 기능
- 전원 감지
- 다국어 키보드 매핑 – 영어, 프랑스어, 일본어, 독일어 키보드 지원
- 2.1 채널 오디오를위한 풍부한 경험을 제공하는 풀베이스 응답
- 에뮬레이션을 통한 키보드 조합 지원 (Sun / Mac) [3]

참고:
1. 마우스 포트 전환은 마우스 에뮬레이션 모드에서만 가능하며 3키 USB 휠 마우스에만 적용됩니다.
2. 이 기능은 펌웨어 버전 v2.3.222 이상을 사용하는 멀티뷰 KVMP™ 스위치에서만 지원됩니다.
3. PC 키보드 조합은 Mac 키보드를 에뮬레이트합니다. Mac 키보드는 컴퓨터에서만 작동합니다.

사양

컴퓨터 연결	4
포트 선택	Pushbuttons, Hotkeys, IR Remote Control, On-Screen Display (OSD), Mouse Wheel, Mouse Cursor, RS-232 Commands
커넥터	
콘솔 포트	2 x USB Type A Female 1 x 싱글 링크 DVI-D Female (White) 2 x 3.5mm Audio Jack Female (Green; 1 x 전면 패널,1 x 후면 패널) 2 x 3.5mm Audio Jack Female (Pink; 1 x 전면, 1 x 후면) 2 x RJ-45
KVM 포트	4 x USB Type B Female 4 x Single Link DVI-D Female (White) 4 x 3.5mm Audio Jack Female (Green) 4 x 3.5mm Audio Jack Female (Pink)
전원	1 x IEC320 Jack

USB 허브	2 x USB 2.0 Type A Female
스위치	
선택	11 x 푸쉬 버튼
LED	
KVM	4 (Orange)
오디오	4 (Green)
USB	4 (Green)
에뮬레이션	
키보드 / 마우스	USB
비디오	1920 x 1200 @ 60 Hz (DVI-D)
스캔 간격	5, 10, 15, 30, 60, 90 초 (기본값: 5 초)
소비 전력	AC110V/9.7W:71BTU/h AC220V/9.5W:70BTU/h 노트: ● 와트 단위의 측정은 외부 부하가 없는 장치의 일반적인 전력 소비를 나타냅니다. ● BTU/h 단위의 측정값은 장치가 완전히 로드되었을 때 장치의 전력 소비를 나타냅니다.
사용 환경	
사용 온도	0 ~ 40°C
보관 온도	-10 ~ 60°C
습도	비응축 상태에서 0-80% RH
제품 외관	
재질	금속
무게	2.46 kg (5.42 lb)
크기 (L X W X H)	43.72 x 16.40 x 4.40 cm (17.21 x 6.46 x 1.73 in.)
노트	일부 랙 마운트 제품은,WxDxH의 표준 물리적 치수를 LxWxH 형식으로 사용하고 있습니다.

다이어그램

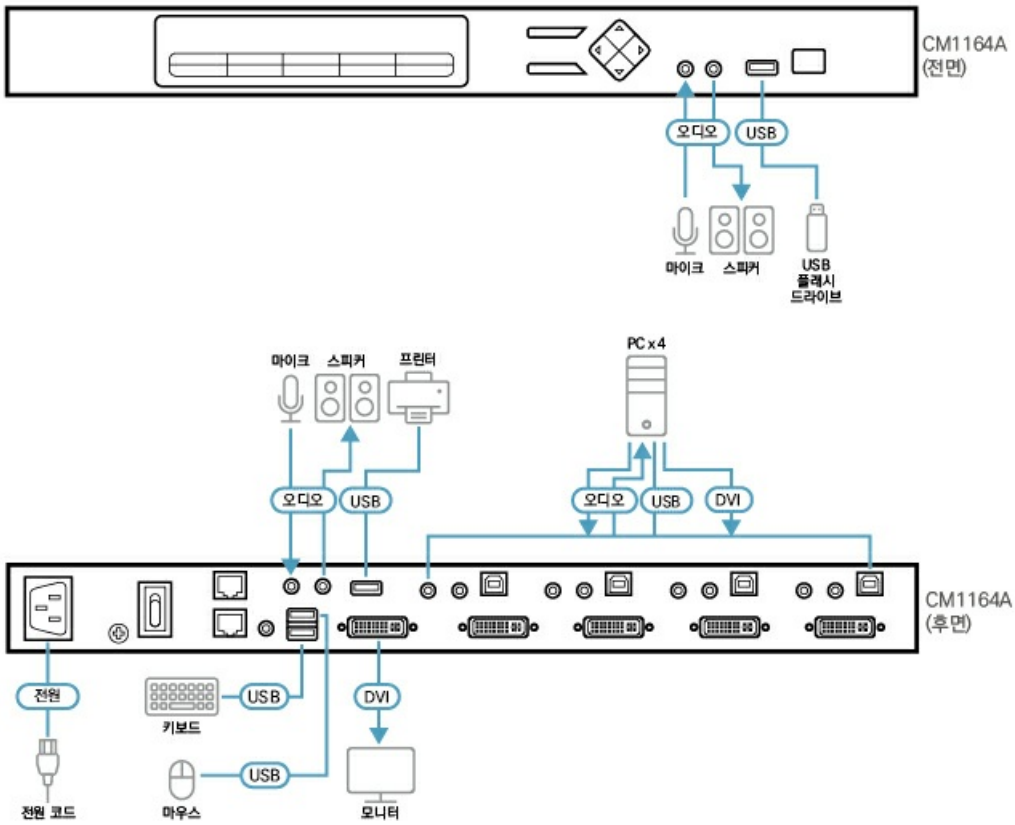

에이텐 코리아 ATEN KOREA
서울시 금천구 디지털로9길 32(가산동) 갑을그레이트밸리 B동 303호
Tel: 02-467-6789 Fax: 02-467-9876
www.aten.com/kr/ko E-mail: marketing@aten.co.kr

© Copyright 2025 ATEN® International Co. Ltd.
ATEN and the ATEN logo are registered trademarks of ATEN International Co., Ltd.
All rights reserved. All other trademarks are the property of their respective owners.