Simply Better Connections

CS1964

4-포트 USB 3.0 4K DisplayPort 트리플 디스플레이 KVMP 스위치

Simply Better Connections

CS1964란?

CS1964는 데스크탑을 최적화하여 트리플 디스플레이 멀티미디어 워크스테이션을 손쉽게 관리 할 수 있도록 해줍니다. 최대 4K DCI (4096 x 2160 @ 60Hz)의 해상도를 지원하는 1개의 USB 키보드와 USB 마우스, 3 개의 HDMI 모니터를 통해 4대의 컴퓨터를 쉽게 사용할 수 있습니다.

CS1964에는 ATEN의 특허받은 Video DynaSync ™ 기술이 탑재되어 디스플레이 해상도를 최적화하고 시스템 간 전환 속도를 높이며 확장된 데스크톱에서 열린 창이 포트 간 전환시 기본 디스플레이의 기본 구성으로 되돌아 가지 않도록하여 중단 없이 사용할 수 있게 해줍니다. 최대 5Gbps의 데이터 전송 속도를 위한 USB 3.1 GEN 허브로 멀티미디어 작업이 쉬우며 N- 키 롤오버를 통해 ghosting이나 jamming없이 최대 15 개의 동시 키 입력을 지원합니다.

4K

Video DynaSync™

Visual Clarity (DCI) | Triple Display | Optimal Image Switching | 2-port USB 3.1 Gen 1 Hub

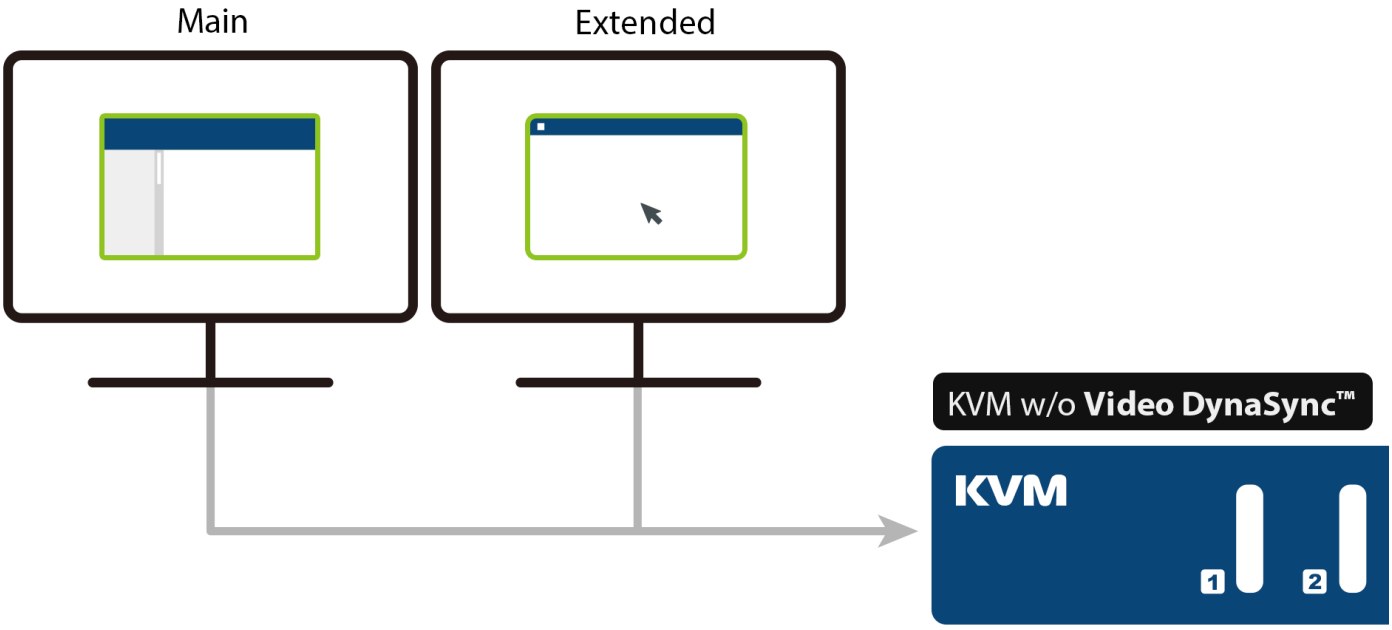

금융거래

디지털화의 증가는 금융 서비스를 변화시켰고 관련된 인프라에 많은 영향을 끼쳤습니다. 금융 서비스업 종사자들에 의해 고객들의 재정 안정성이 결정되므로 관련된 중요한 재무 데이터를 효과적으로 관리하여야 하며 이를 위해서 멀티 디스플레이 설정이 필수적입니다. 트레이딩룸에서는 세계 주가 지수, 원자재 가격 등과 같은 빠르게 변화하는 중요한 정보들에 대해서 실시간 모니터링이 엄격하게 이루어져야 합니다. 이와 같은 작업은 멀티 디스플레이에서만 가능합니다. 또한 금융 서비스는 늘 보안을 유지해야 하며 외부 공격의 위험에 노출 되어 있기에 이를 지속적으로 막아내며 중요한 정보들을 지켜야 합니다.

Simply Better Connections

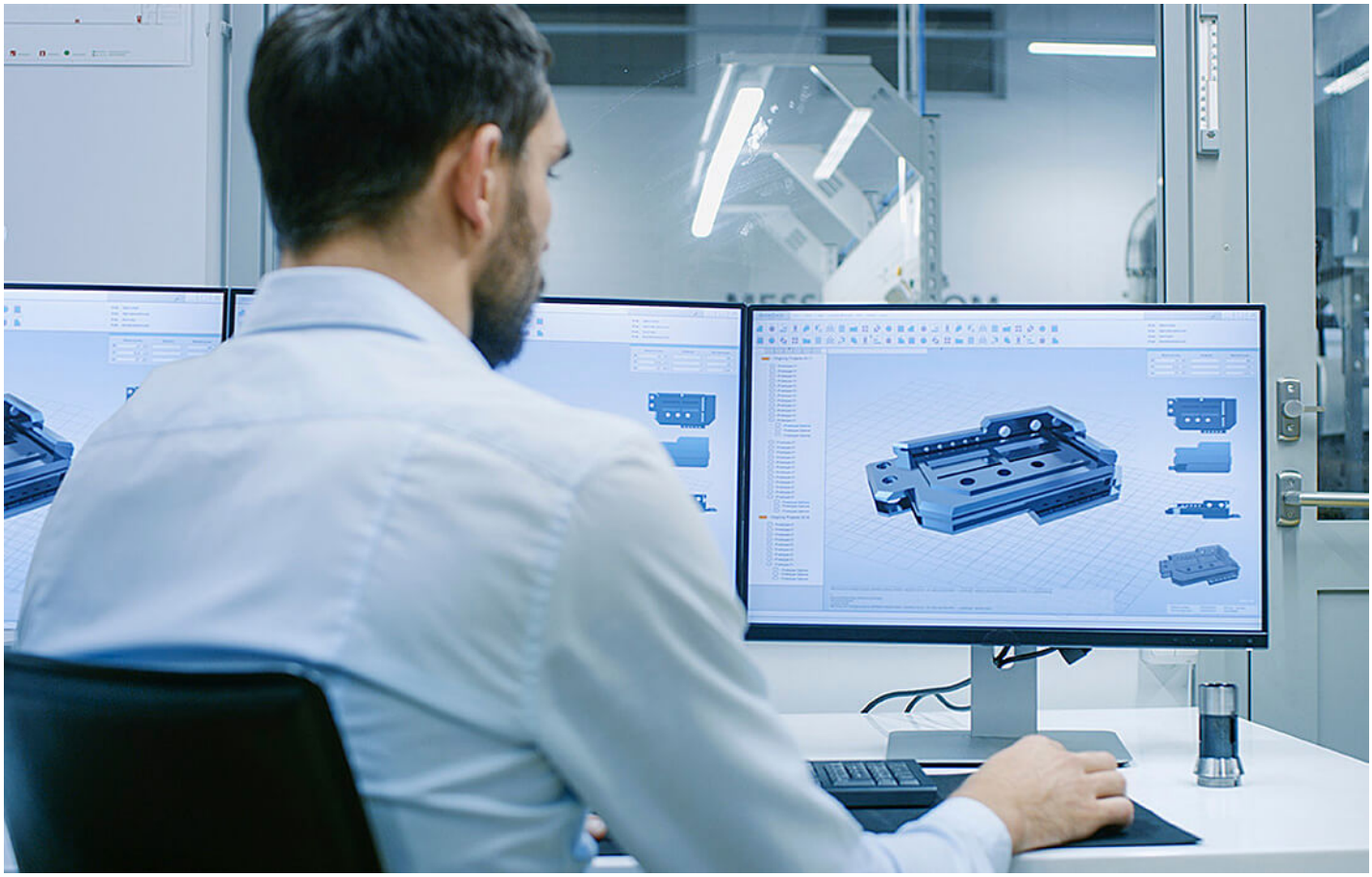

CAD/CAM

데스크탑 KVM 솔루션은 포스트 프로덕션 및 그래픽 디자인 환경에서 워크 플로우를 최적화하는데 매우 효과적인 방법입니다. CAD/CAM 디자인은 효과적으로 조작하기 위해 한 번에 봐야하는 많은 양의 복잡한 콘텐츠로 다중 화면 디스플레이가 구현된 최초의 작업 환경 중 하나입니다. 또한 이러한 영역에서 작업하려면 정확한 비디오 선명도와 대용량 데이터 전송 속도가 필요합니다. 한 번에 다양한 콘텐츠를 효과적으로 조작하기 위해 CAD/CAM 및 포스트 프로덕션 엔지니어는 최신 디스플레이 표준과의 호환, 여러 컴퓨터를 원활하게 제어, 다양한 주변 장치에 대한 빠른 접근, 높은 수준의 성능 등의 장점을 제공하는 KVM 스위치가 필요합니다.

제어실/콜센터

데스크탑 KVM 스위치는 입력 소스로부터 거리가 그리 멀지 않은 제어실 및 콜센터에서 사용됩니다. 이때 KVM스위치는 사용자가 여러 정보를 효율적이고 효과적으로 모니터링 하기 위해서 하나의 콘솔에서 여러 시스템에 접속하도록 만들어줍니다. 예를 들면 항공, 교통 관제 센터 또는 긴급 콜센터와 같은 장소에서 모니터링에 반응 시간이 최대한 빠르면서도 사용자가 시스템을 이용하는 것 또한 원활 할 수 있도록 데스크탑의 효율적인 워크 플로우를 지원해야 합니다.

Simply Better Connections

특장점

- 하나의 USB 키보드, 마우스, 3개의 HDMI 모니터로 4개의 DisplayPort PC제어
- 우수한 비디오 품질 지원 – 최대 4K DCI (4096 x 2160 @ 60Hz)
- DisplayPort 1.2 호환, HDMI 호환, HDCP 2.2 호환
- 푸시 버튼, 핫키, 마우스*, RS-232 명령**을 통한 컴퓨터 선택
- N-key Rollover*** (NKRO) 지원 – 충돌없는 키잉 허용
- Video DynaSync™ – 부팅 디스플레이 문제를 제거하고 다양한 소스 간 전환시 해상도를 최적화하는 독점적인 ATEN 기술
- 2 개의 트리플 디스플레이 KVM 스위치를 연결하여 6 개의 디스플레이 지원
- 고속 5Gbps 데이터 전송 속도를 지원하는 내장 2 포트 USB 3.1 Gen 1 허브
- 콘솔 키보드 에뮬레이션 / 바이 패스 기능 지원
- 콘솔 마우스 에뮬레이션 / 바이 패스 기능 지원
- KVM, USB 주변장치, 오디오 포커스의 독립적 전환****
- HD Audio**** 지원
- 펌웨어 업그레이드 가능

* : 마우스 포트 전환은 마우스 에뮬레이션 모드 및 USB 3 키 휠 마우스에서만 지원됩니다.
** : KVM 스위치가 RJ-45-DB9 케이블을 통해 RS-232 명령을 수신할 수 있도록 DCC 스위치를 s 위치로 밀어 넣으십시오. CS1964 RS-232 명령 문서를 참조하십시오.
*** : DN- 키 롤오버는 최대 15 개의 동시 키 입력을 지원합니다.
**** : DisplayPort-HDMI를 통한 HD 오디오는 독립적으로 전환 할 수 없습니다.

사양

컴퓨터 연결	4
포트 선택	푸쉬 버튼, 핫키, RS-232 명령어, 마우스
커넥터	
콘솔 포트	2 x USB Type A Female 3 x HDMI Female (Black) 2 x 3.5mm Audio Jack Female (Green; 1 x front, 1 x rear) 2 x 3.5mm Audio Jack Female (Pink; 1 x front, 1 x rear)
KVM (컴퓨터) 포트	4 x USB 3.1 Gen1 Type B Female (Blue) 12 x DisplayPort Female (Black) 4 x 3.5mm Audio Jack Female (Green) 4 x 3.5mm Audio Jack Female (Pink)
데이지체인 포트	1 x RJ-45 Female
전원	1 x DC Jack
USB 허브	2 x USB 3.1 Gen1 Type A Female (Blue; 1 x front; 1 x rear)
스위치	
선택	5 x 푸쉬 버튼
스테이션 선택	1 x 슬라이드 스위치
LED	
USB 링크	-
오디오	-
KVM	-
에뮬레이션	
키보드 / 마우스	USB
비디오	4096 x 2160 @ 60Hz; 2560 x 1440 @144Hz
스캔 간격	1-99 초 (기본값: 5 초)
소비 전력	DC12V:15.49W:115BTU/h 노트: ● 와트 단위의 측정은 외부 부하가 없는 장치의 일반적인 전력 소비를 나타냅니다. ● BTU/h 단위의 측정값은 장치가 완전히 로드되었을 때 장치의 전력 소비를 나타냅니다.
사용 환경	
사용 온도	0–50°C
보관 온도	-20–60°C
습도	비응축 상태에서 0-80% RH
제품 외관	
재질	금속
무게	1.93 kg (4.25 lb)
크기 (L X W X H)	33.50 x 15.60 x 6.55 cm (13.19 x 6.14 x 2.58 in.)
노트	일부 랙 마운트 제품은,WxDxH의 표준 물리적 치수를 LxWxH 형식으로 사용하고 있습니다.

다이어그램

Simply Better Connections

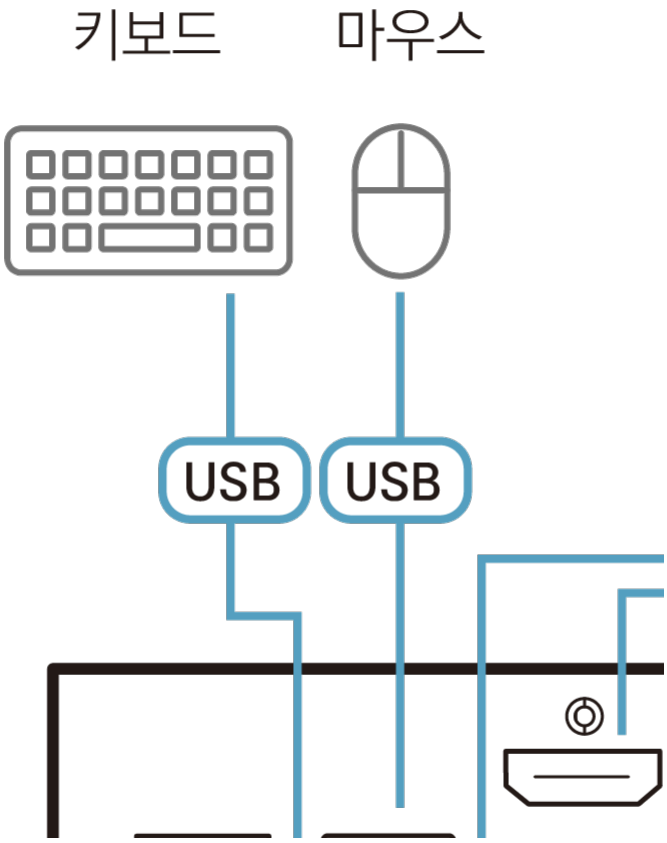

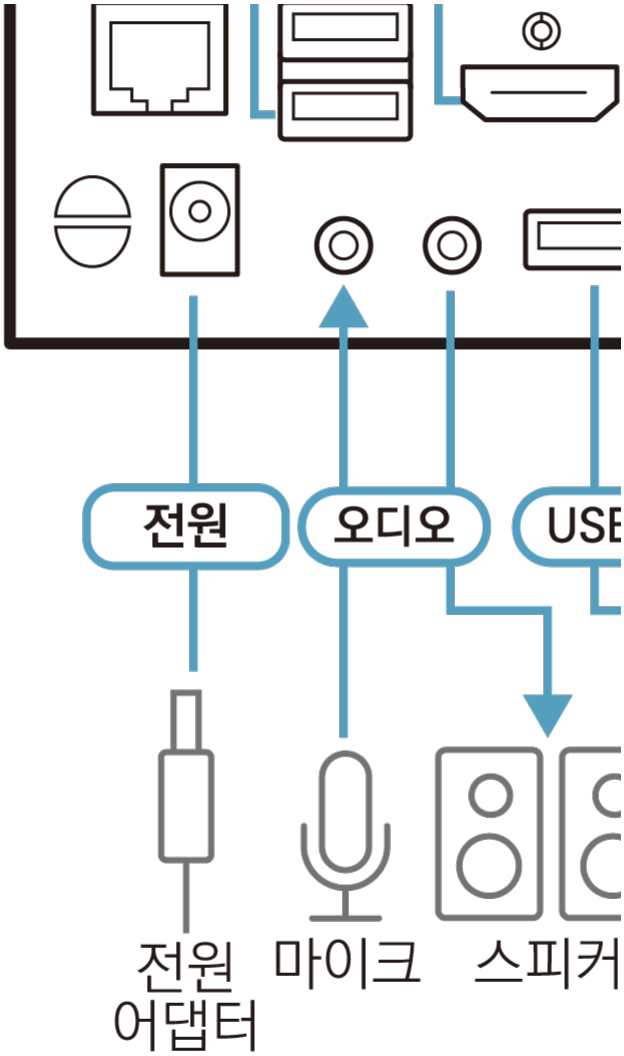

에이텐 코리아 ATEN KOREA
서울시 금천구 디지털로9길 32(가산동) 갑을그레이트밸리 B동 303호
Tel: 02-467-6789 Fax: 02-467-9876
www.aten.com/kr/ko E-mail: marketing@aten.co.kr

© Copyright 2025 ATEN® International Co. Ltd.
ATEN and the ATEN logo are registered trademarks of ATEN International Co., Ltd.
All rights reserved. All other trademarks are the property of their respective owners.