Simply Better Connections

VS132

2-포트 VGA 분배기 월 플레이트 (350MHz)

The VS132 Video Splitter is a boosting device to duplicate the video signal from one source to two outputs, and is ideal for any monitor using analog signals. The VS132 also extends the transmission distance up to 65 m (210 feet) making it excellent for public broadcast systems.

To transmit multiple, high quality, VGA, SVGA, XGA, UXGA, QXGA, WUXGA and multisync video signals over long distances without hassle, the VS132 is your best choice. Other useful applications for the VS132 Video Splitter include:
• Financial – the remote display of stock market information
• Education – the remote display of lectures and lessons to lecture halls and classrooms
• Business – the remote display of addresses to overflow rooms; video conferencing; and demos

특장점

- One video input to two video outputs
- Cascadable to three levels – provides up to 8 video signals
- Supports up to 350 MHz bandwidth
- Long Distance Transmission – up to 65 m (210 ft)
- Superior video quality – 1920 x 1440
- DDC, DDC2, DDC2B Compatible (Port 1 only*)
- Supports VGA, SVGA, XGA, UXGA, QXGA, WUXGA and multisync monitors
  Note: If you connect a DDC type monitor to Video Out 1, all other monitors must be able to support the highest video resolution that the DDC monitor can provide.

사양

비디오 입력	
인터페이스	1 x HDB-15 Male (Blue)
적용	75 Ω
최대 거리	1.8 m
비디오 출력	
인터페이스	2 x HDB-15 Female (Blue)
적용	75 Ω
비디오	
최대 대역폭	350 MHz
최대 해상도	Up to 1920 x 1440
최대 거리	Up to 65 m
커넥터	
전원	1 x DC Jack
소비 전력	DC5.3V:0.42W:2BTU/h 노트: ● 와트 단위의 측정은 외부 부하가 없는 장치의 일반적인 전력 소비를 나타냅니다. ● BTU/h 단위의 측정값은 장치가 완전히 로드되었을 때 장치의 전력 소비를 나타냅니다.
사용 환경	
사용 온도	0-50°C
보관 온도	-20 - 60°C
습도	0 - 80% RH, Non-Condensing
제품 외관	
재질	Metal
무게	0.19 kg (0.42 lb)
크기 (L X W X H)	10.36 x 7.90 x 2.82 cm (4.08 x 3.11 x 1.11 in.)
카튼 번호	20 pcs
노트	일부 랙 마운트 제품은,WxDxH의 표준 물리적 치수를 LxWxH 형식으로 사용하고 있습니다.

다이어그램

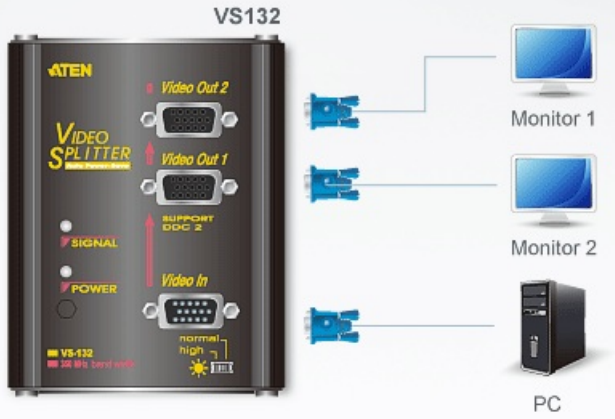

에이텐 코리아 ATEN KOREA
서울시 금천구 디지털로9길 32(가산동) 갑을그레이트밸리 B동 303호
Tel: 02-467-6789 Fax: 02-467-9876
www.aten.com/kr/ko E-mail: marketing@aten.co.kr

© Copyright 2025 ATEN® International Co. Ltd.
ATEN and the ATEN logo are registered trademarks of ATEN International Co., Ltd.
All rights reserved. All other trademarks are the property of their respective owners.