Simply Better Connections

2A-128G

HDMI to DVI 아답터

2A-128G 는 HDMI 디스플레이 출력이 있는 장치에 DVI 디스플레이를 연결하거나 HDMI 모니터에 DVI 신호를 표시 할 수 있는 양방향 컨버터입니다.

특장점

- HDMI 디스플레이 출력이 있는 장치에 DVI 디스플레이 연결
- 양방향 컨버터로 HDMI / DVI 입력이 있는 모니터에 DVI-D / HDMI 신호 표시

사양

인터페이스	HDMI to DVI
최대 비디오 해상도	1080p; 1920 x 1200
재질	Plastic
제품 외관	
무게	28 g
크기 (L X W X H)	5.72 x 4.05 x 1.62 cm
노트	일부 랙 마운트 제품은,WxDxH의 표준 물리적 치수를 LxWxH 형식으로 사용하고 있습니다.

다이어그램

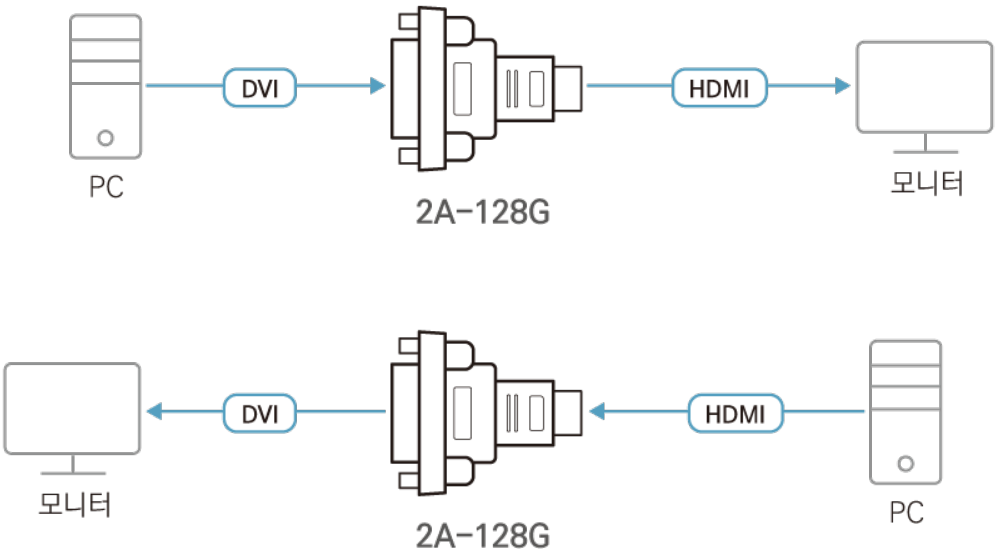

에이텐 코리아 ATEN KOREA
서울시 금천구 디지털로9길 32(가산동) 갑을그레이트밸리 B동 303호
Tel: 02-467-6789 Fax: 02-467-9876
www.aten.com/kr/ko E-mail: marketing@aten.co.kr

© Copyright 2025 ATEN® International Co. Ltd.
ATEN and the ATEN logo are registered trademarks of ATEN International Co., Ltd.
All rights reserved. All other trademarks are the property of their respective owners.