Simply Better Connections

AD202E

2-채널 마이크/라인 입.출력 오디오 프로세서 with DSP & Dante

AD202E는 다양한 연결성을 위하여 2개의 밸런스 및 언밸런스 라인/마이크 레벨 오디오 입력(독립된 48V 팬텀파워 선택 가능)을 2개의 단테Dante 출력으로 전송하거나 2개의 단테 오디오 채널을 2개의 밸런스 및 언밸런스 라인 레벨 출력으로 전환할 수 있습니다. 또한 4x4 아날로그 및 단테 매트릭스 믹싱을 통한 사운드 성능 향상을 위해 사용자의 유연한 입출력 라우팅 구현을 지원합니다. 24비트를 지원하며 44.1k, 48k, 88.2k, 96kHz 등 다양한 샘플링 속도 옵션을 제공합니다. 또한 AES67 표준을 준수하여 다양한 오디오 네트워킹 프로토콜 및 장치 간 상호 운용성을 향상시킵니다.

회의실 음향 경험 향상을 위해 설계된 AD202E는 에코를 방지하는 어쿠스틱 에코 캔슬링(AEC) 및 피드백 억제(FBS) 기술이 적용되어 피드백을 자동으로 감지하고 조정합니다. DSP 내장으로 PC 기반 앱 오디오 위저드 및 ATEN VK 통합 제어 시스템을 통해 LAN / RS232 인터페이스로 24개의 프리셋 및 빠른 설정 조정이 가능합니다. AD202E는 에너지 절약을 위한 자동 대기 모드 옵션을 지원하여, 설정된 시간 동안(10/30/60분) 신호 레벨이 -50/-60/-70 dBu 이하로 작동할 때 대기 모드로 자동 전환됩니다.

AD202E는 시스템 인프라 배선을 간소화하고 PoE를 통한 연결 이중화를 통해 추가 케이블 설치가 필요하지 않도록 하는 단테 데이지 체이닝을 지원합니다. AD202E는 컴팩트한 하프랙 사이즈의 제품으로 책상 아래 혹은 평평한 표면에 쉽게 설치할 수 있으며, 단테 오디오 네트워크 환경에서 고품질의 역동적인 사운드 성능과 원거리 오디오 연장을 필요로 하는 온라인 회의 및 원격 학습 환경에 적합합니다.

특장점

- 개별 48V 팬텀 파워를 지원하는 2개의 밸런스/언밸런스 라인/마이크 레벨 오디오 입력을 2개의 단테 출력으로, 2개의 단테 오디오 채널을 2개의 밸런스/언밸런스 라인 레벨 출력으로 변환 가능
- 4 × 4 아날로그 및 단테 매트릭스 믹싱 지원
- 어쿠스틱 에코 캔슬링 (AEC, Acoustic Echo Cancellation) – 회의 환경에서 에코 현상 방지
- 피드백 억제 (FBS, Feedback Suppressor) – 피드백 자동 감지 및 억제
- AES67 표준 준수
- 24 비트 및 44.1k, 48k, 88.2k, 96 kHz 샘플링 속도 지원
- DSP 내장 - PC기반 오디오 위저드 앱 및 ATEN VK 컨트롤 시스템을 통하여 LAN / RS232로 24개 프리셋 설정 및 스피커 기능 관리 지원
- 자동 대기 모드 옵션 - 설정된 시간 동안(10/30/60분) 신호 레벨이 -50/-60/-70 dBu 이하로 작동할 때 자동으로 대기 모드로 전환
- PoE를 통한 연결 이중화로 추가 케이블 설치 불필요
- 추가 케이블 설치가 필요 없는 단테 데이지 체이닝 기술
- 컴팩트한 하프 랙 사이즈 - 책상 아래 공간 또는 평평한 표면에 쉽게 설치 가능

사양

마이크 입력	
게인(Gain)레인지	0~+34dB
최대 입력 레벨	-30dBu
적용	3kΩ
팬텀 파워	+48V, Individual Control in Each Input Channel
라인 입력	
게인(Gain)레인지	Balanced: -8~+4dB Unbalanced: -8~+10dB
최대 입력 레벨	+24dBu, Nominal Input Level: +4dBu
적용	Balanced: 20kΩ Unbalanced: 10kΩ
라인 출력	
최대 출력 레벨	+24dBu, Nominal Input Level: +4dBu
적용	600Ω
시스템 사양	
왜곡	THD+N: <0.01%, 1kHz, Max. Gain
주파수 응답	20~20kHz, +/-0.5dB
오디오 샘플링	24-bit, 44.1k/48k/88.2k/96kHz
혼선	<-95dB
제어	
RS-232	3-pin, 3.5mm, Terminal Block
이더넷	RJ45
소비 전력	DC12V:5.17W:24BTU/h POE:6.11W:29BTU/h 노트: ● 와트 단위의 측정은 외부 부하가 없는 장치의 일반적인 전력 소비를 나타냅니다. ● BTU/h 단위의 측정값은 장치가 완전히 로드되었을 때 장치의 전력 소비를 나타냅니다.
전원	
PoE	Class 0, IEEE802.3af
규격 인증	
인증	FCC, CE, UKCA
사용 환경	
사용 온도	0~40℃
습도	0-80% RH, Non-Condensing
보관 온도	-20~60℃
제품 외관	
무게	0.92 kg (2.04 lb)
재질	Metal
크기 (L X W X H)	20.00 x 4.40 x 15.40 cm (7.87 x 1.73 x 6.06 in.)
노트	-외부 전원 어댑터는 별도 판매됩니다. -일부 랙 마운트 제품의 경우 WxDxH의 표준 물리적 치수가 LxWxH 형식으로 표시됩니다.
노트	일부 랙 마운트 제품은,WxDxH의 표준 물리적 치수를 LxWxH 형식으로 사용하고 있습니다.

다이어그램

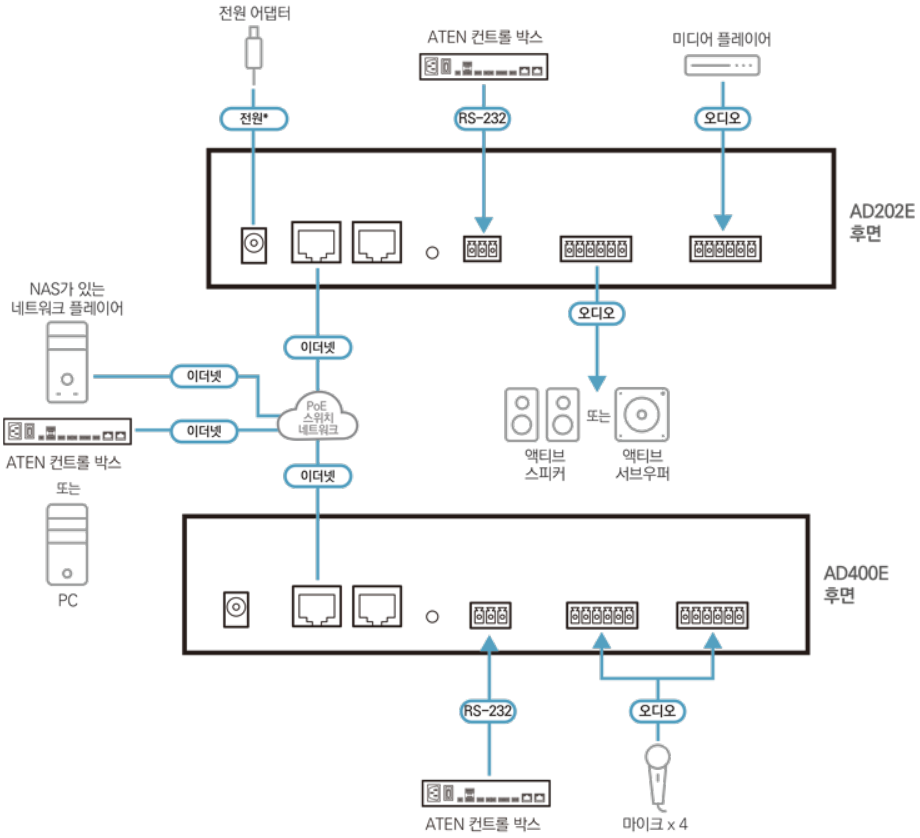

안내: 전원 어댑터는 별도 판매되며 PoE 전원과 함께 전원 이중화를 구현할 수 있습니다.
ATEN 판매점 및 홈페이지를 통해 관련 액세서리 및 제품 정보를 확인하실 수 있습니다.

에이텐 코리아 ATEN KOREA
서울시 금천구 디지털로9길 32(가산동) 갑을그레이트밸리 B동 303호
Tel: 02-467-6789 Fax: 02-467-9876
www.aten.com/kr/ko E-mail: marketing@aten.co.kr

© Copyright 2025 ATEN® International Co. Ltd.
ATEN and the ATEN logo are registered trademarks of ATEN International Co., Ltd.
All rights reserved. All other trademarks are the property of their respective owners.