Simply Better Connections

UH3234

USB-C 멀티허브 도킹 스테이션 (충전 포트 내장)

충전 포트가 내장된 UH3234는 랩탑에 필요한 추가 확장을 모두 제공하여 기능을 업그레이드 해줍니다. 케이블 하나로 최대 10개 장치를 추가하고 전원을 공급할 수 있습니다. HDMI, DisplayPort, VGA, USB3.1 Gen1, SD/MMC/MicroSD, 이더넷, 오디오를 연결하여 생산성을 높이는 랩탑 솔루션을 실현하십시오.

세련되고 스마트한 디자인

매끄럽고 인체공학적인 디자인의 알루미늄 인클로저는 가볍지만 견고합니다. UH3234를 노트북에 올려 놓고 사용하며 공간을 절약하고, 편안하게 입력하고, 과열을 방지합니다.

전원, 비디오, 오디오, 데이터를 하나의 케이블로

하나의 USB-C 케이블을 사용하여 최대 10개의 포트로 워크스테이션을 충전, 데이터 전송, 확장할 수 있습니다. 유연한 사용을 위해 3가지 비디오 인터페이스 옵션(HDMI, DisplayPort, VGA)과 메모리 카드용 리더기를 제공합니다. 또한 헤드셋/마이크 또는 외장 하드 드라이브 또는 USB Type-A 주변기기(예: 외장 하드 드라이브 또는 풀사이즈 키보드와 마우스)를 연결하여 워크스테이션을 완성할 수 있습니다.

작업하는 동안 전력 소모가 많은 장치와 주변 장치를 지속적으로 충전할 수 있도록 USB-C AC 전원 아답터를 통해 60W의 전력 공급 패스-스루를 제공합니다.

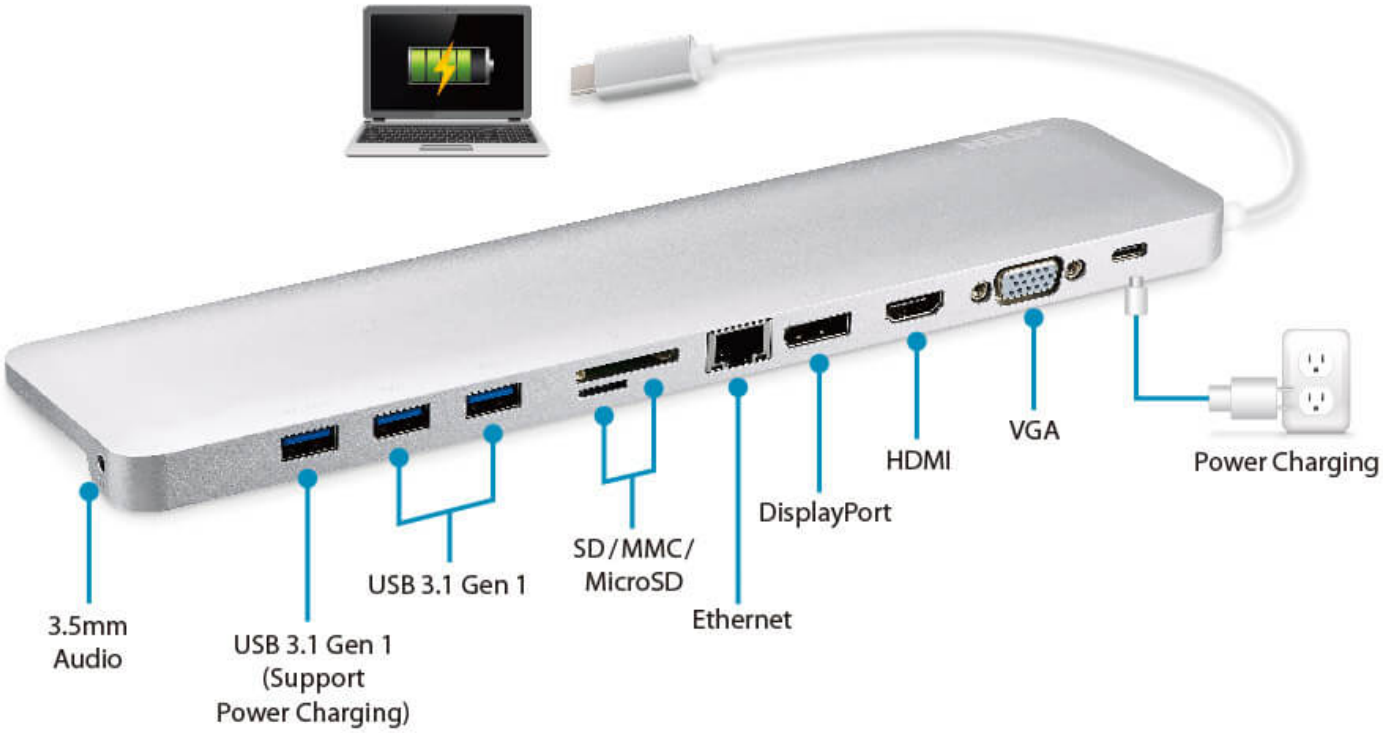

4K 또는 듀얼 HD 모니터 설정

MacBook 또는 Chromebook을 추가 모니터로 확장하고 초고화질 시각 경험을 즐길 수 있습니다. 또한 Windows USB-C 랩탑을 2대의 모니터로 미러링하거나 확장하여 생산성을 높이고 더 많은 작업을 수행할 수 있습니다.

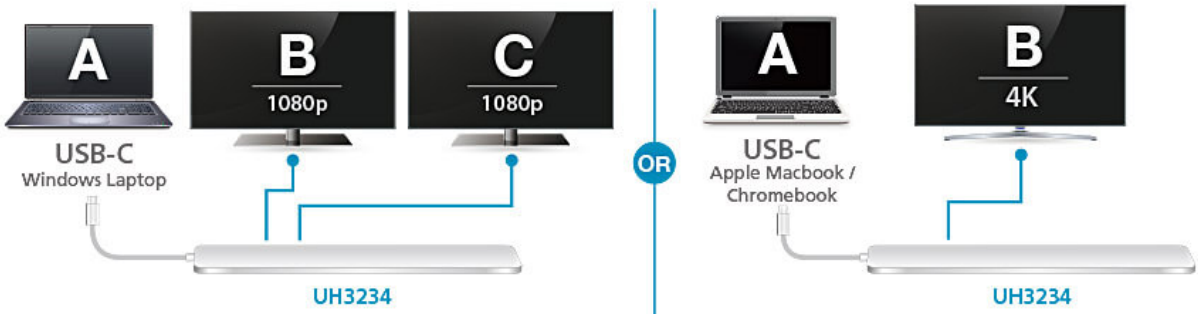

탁월한 간섭 방지 (EMI) 기능

케이블 편조 차폐 밀도를 85%까지 높여 다른 장치의 신호 간섭으로부터 안정적이고 안전한 연결 및 작동을 보장합니다.

Simply Better Connections

EMI
Anti-Interference

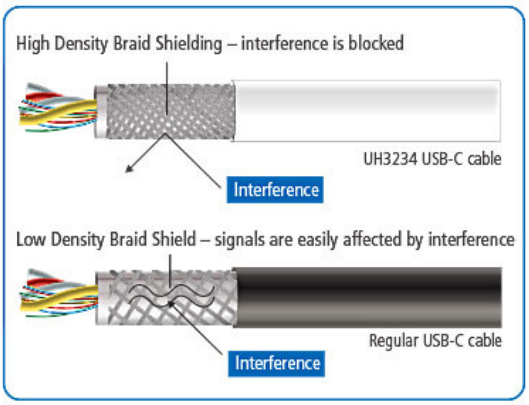

4K | DisplayPort | DP HDMI Dual View | PD 2.0 | USB 3.2 Gen 1

Fit 13” laptop | Power Pass-Thru

HDMI HIGH-DEFINITION MULTIMEDIA INTERFACE | M1 Chip macOS 13 Compatible

특장점

ATEN UH3234 USB-C 멀티포트는 랩탑에 필요로 하는 모든 추가 확장 기능을 제공하는 한 단계 더 업그레이드된 장치입니다. HDMI, DisplayPort, VGA, USB 3.2 Gen 1, SD / MMC / Micro SD, 이더넷 및 오디오 연결을 통해 생산성을 높이는 파워 패스-쓰루를 사용하여 하나의 케이블에 최대 10개의 장치를 추가하실 수 있습니다.

최대 60W의 파워 패스-쓰루 기능을 통해 UH3234는 멀티포트에 연결되어있는 동안 랩탑을 충전할 수 있습니다. UH3234는 20V/3A, 12V/3A, 9V/3A 및 5V/3A의 PD 프로파일 사양을 갖춘 USB-C 윈도우 또는 맥 랩탑에 전원을 공급합니다.

HDMI, VGA 및 디스플레이 포트 기능으로 놀라운 4K 비디오 또는 듀얼 HD 모니터 환경을 즐기십시오. UH3234는 최고 품질의 4K 해상도를 유지하면서 단일 케이블을 통해 원본 컴퓨터의 비디오를 DisplayPort 또는 HDMI 모니터로 라우팅합니다. 윈도우 USB-C 랩탑을 두 대의1080P 모니터로 미러링 하거나 확장할 수도 있습니다.

이 인체 공학적 플러그 앤 플레이 장치 (소프트웨어 드라이버 불필요)는 모든 주요 운영 체제 (윈도우 및 OS X)와 호환됩니다. 노트북을 가볍고 견고한 도킹 스테이션 위에 직접 올려 놓거나 모니터 옆에 Dock을 배치하여 세련되고 미니멀한 워크 스테이션을 위한 데스크톱 공간을 확보하십시오.

*UH3234 멀티포트는 11~13인치 크기의 랩탑에 가장 적합합니다.

- USB-C 케이블을 통해 최대 10개의 장치를 즉시 연결 가능
- 멀티포트*에서 사용하는 15W를 차감 후 최대 60W의 파워 패스-쓰루 제공
- 전원 프로파일의 20V/3A, 12V/3A, 9V/3A 그리고 5V/3A 등의 전력 사양 지원
- 1개의 USB 3.2 Gen 1 A타입 포트는 빠른 충전을 위해 1.2(BC1.2) 배터리 충전 사양 지원
- 메모리 카드 리더 내장 (SD, MMC/Micro SD)***
- 오디오 라인 입력 및 출력
- 기가 비트 이더넷
- 세련되고 슬림한 디자인의 도킹 스테이션
- 케이블 브레이드 밀도 증가 및 전도성 폼 추가를 통한 EMI 보호 제공
- 모든 주요 운영 체제에서 작동 : Windows®, OS X®, Android, iPad Pro
- Thunderbolt 3 (USB-C)와 호환
- 애플 M1 칩 호환

*내장된 충전 포트 내장 작동을 위해서는 추가 USB-C PD 전원 어댑터가 필요합니다.
**1. USB-C 포트를 통해 비디오 출력이 작동하려면 DP Alt 모드를 지원해야합니다.
**2.Dual-View가 작동하려면 컴퓨터 그래픽 카드가 MST 기술을 지원해야합니다. Mac 컴퓨터, Android, iPad Pro는 싱글뷰 출력만 지원합니다.

사양

컴퓨터 연결	1
커넥터	
컴퓨터	1 x USB-C Male
장치	1 x USB 3.1 Gen1 Type A Female with BC1.2* 2 x USB 3.1 Gen1 Type A Female* *3 x USB 3.1 Gen1 Type A Female의 총 출력은 10W (5V / 2A)입니다.
비디오 출력	1 x DisplayPort Female 1 x HDMI Female 1 x VGA Female
LAN 포트	1 x Gigabit Ethernet Female
오디오	1 x 3.5mm stereo 4-pole microphone and headphone jack
전원	1 x USB-C Female 최대 60W의 파워 패스-쓰루* * 지원되는 전력 프로파일에는 20V / 3A, 12V / 3A, 9V / 3A 및 5V / 3A 전력 사양이 포함됩니다.
성능	
플래시 메모리	1 x SD/SDHC/SDXC card slot* 1 x Micro SD/SDHC/SDXC (up to 128 GB) card slot* *SD and Micro SD Card cannot be used at the same time; functionality accords to the order of insertion.
비디오 해상도	* 지원되는 전력 프로파일에는 20V / 3A, 12V / 3A, 9V / 3A 및 5V / 3A 전력 사양이 포함됩니다.싱글뷰 :* DisplayPort - 3840 x 2160 @30Hz HDMI - 3840 x 2160 @30Hz VGA - 1920 x 1200 @60Hz 듀얼뷰 :** DisplayPort/HDMI - 1920 x 1080 @60Hz DisplayPort/VGA - 1920 x 1080 @60Hz * 비디오 출력이 USB-C 포트를 통해 작동하려면 DP Alt 모드를 지원해야합니다. ** 듀얼 뷰가 작동하려면 컴퓨터의 그래픽 카드가 MST 기술을 지원해야합니다. Mac 컴퓨터는 단일보기 출력 만 지원합니다.
소비 전력	DC5V:15W:66BTU/h 노트: ● 와트 단위의 측정은 외부 부하가 없는 장치의 일반적인 전력 소비를 나타냅니다. ● BTU/h 단위의 측정값은 장치가 완전히 로드되었을 때 장치의 전력 소비를 나타냅니다.
사용 환경	
사용 온도	0°C ~ 40°C (32°F to 122°F)
보관 온도	-10°C ~ 70°C (-4°F to 158°F)
습도	비응축 상태에서 상대 습도 10% ~ 90%
제품 외관	
재질	알루미늄
무게	0.32 kg (0.7 lb)
크기 (L X W X H)	28.00 x 7.50 x 1.45 cm (11.02 x 2.95 x 0.57 in.)
노트	일부 랙 마운트 제품은,WxDxH의 표준 물리적 치수를 LxWxH 형식으로 사용하고 있습니다.

다이어그램

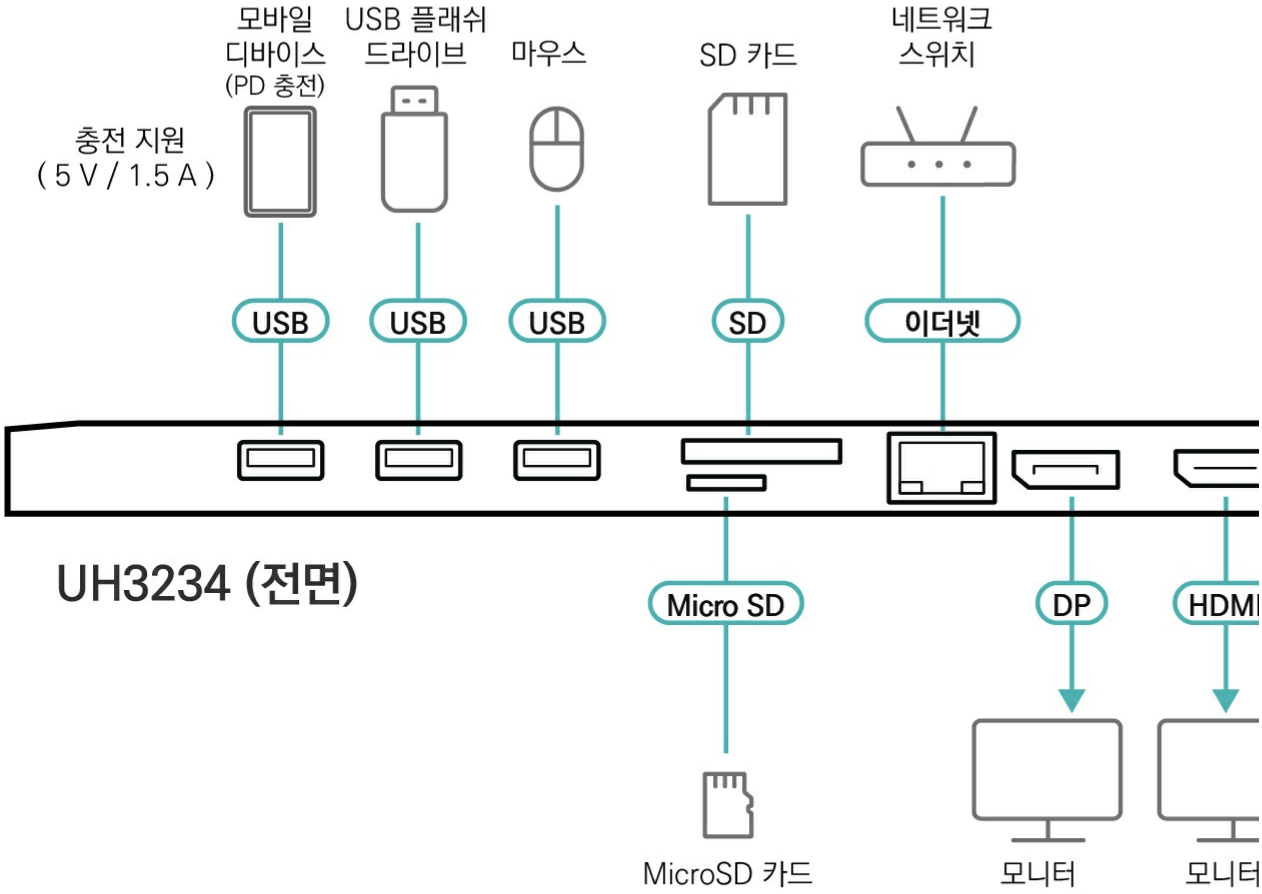
모바일
디바이스
(PD 충전)
USB 플래쉬
드라이브
마우스
SD 카드
네트워크
스위치
충전 지원
(5 V / 1.5 A)
USB
USB
USB
SD
이더넷
UH3234 (전면)
Micro SD
DP
HDMI
MicroSD 카드
모니터
모니터

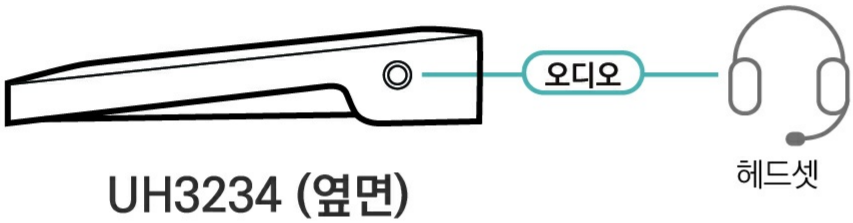
오디오
헤드셋
UH3234 (옆면)

Simply Better Connections

에이텐 코리아 ATEN KOREA
서울시 금천구 디지털로9길 32(가산동) 갑을그레이트밸리 B동 303호
Tel: 02-467-6789 Fax: 02-467-9876
www.aten.com/kr/ko E-mail: marketing@aten.co.kr

© Copyright 2025 ATEN® International Co. Ltd.
ATEN and the ATEN logo are registered trademarks of ATEN International Co., Ltd.
All rights reserved. All other trademarks are the property of their respective owners.