Simply Better Connections

EA1240

온도 & 습도 센서

환경 모니터링 및 관리를 위해, ATEN은 온도 및 습도를 측정하는 전원 분배 장치와 함께 작업 가능한 센서 프로브를 제공합니다. 환경 조건은 온도와 습도에 대해 사용자가 설정한 최소/최대 임계 값에 따른 알림으로 모니터링 할 수 있습니다.

* 센서는 옵션 액세서리이며, 사용자는 환경 센서 없이 ATEN PDU를 사용할 수 있습니다. 사용자는 ATEN 전체 솔루션을 사용하여 데이터 센터의 에너지 관리를 원하는 경우, 센서 설치가 필요합니다.

특장점

- 측정 범위: 0 – 40°C (온도); 30 – 80% RH (습도)
- 측정 정확성: +/- 1°C (온도); +/- 3% (습도)
- 컴팩트 디자인 – 3 m 케이블 내장
- 높은 감도
- 간편한 동작

사양

커넥터	RJ-11 Male
측정	
범위	Temperature: 0 - 40°C Humidity: 30– 80% RH
정확성	Temperature: +/- 1°C Humidity: +/- 3 % RH
공급 전압	5 VDC (Max)
전류 소비	5mA(Max); 2mA(Avg.)
사용 환경	
사용 온도	0 - 55°C
보관 온도	-20 - 70°C
습도	< 95% RH
제품 외관	
재질	Plastic
무게	0.06 kg
케이블 길이	3 m

다이어그램

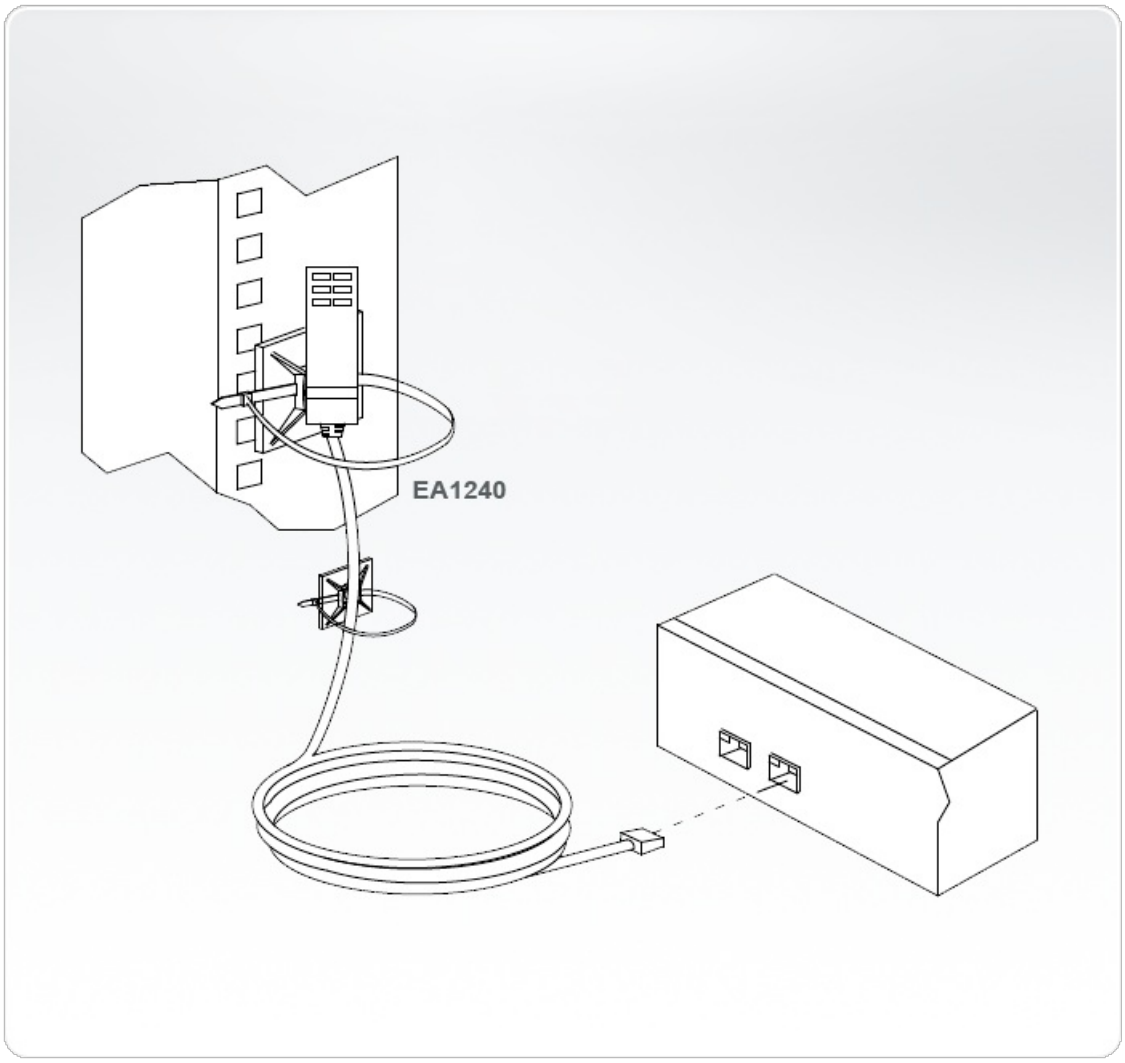

에이텐 코리아 ATEN KOREA
서울시 금천구 디지털로9길 32(가산동) 갑을그레이트밸리 B동 303호
Tel: 02-467-6789 Fax: 02-467-9876
www.aten.com/kr/ko E-mail: marketing@aten.co.kr

© Copyright 2025 ATEN® International Co. Ltd.
ATEN and the ATEN logo are registered trademarks of ATEN International Co., Ltd.
All rights reserved. All other trademarks are the property of their respective owners.