Simply Better Connections

PG6308

PDU ecológica conmutada de 30 A/32 A, 8 puertos y 1U

A la hora de mantener el tiempo de actividad operativa en un centro de datos o una sala de servidores, la eficiencia energética sostenible puede marcar la diferencia. La implementación de una gestión eficaz de la energía suele implicar mejoras tanto a nivel de hardware como de software. ATEN presenta su última serie PG de PDU, disponibles en configuración de tomas IEC, diseñadas con una carcasa de rack de 1U para satisfacer la creciente demanda de energía de los equipos de TI de alta densidad en salas de servidores y centros de datos. Cada PDU PG6308, que utiliza un procesador ARM-Cortex A8, está equipada con 8 salidas de puerto que pueden alimentar todos los equipos conectados en menos de 10 segundos una vez enchufados, y proporciona los datos de consumo energético en kWh más precisos (+/-1 %) para mejorar los hábitos de consumo energético, las referencias y el seguimiento de iniciativas. Pensando en el ahorro energético, la PG6308 está diseñada para permitir un menor consumo de energía y ofrecer las mejores prácticas en una infraestructura de red, al tiempo que promueve una reducción del consumo de energía equivalente a 35,04 kW, lo que se traduce en una reducción de las emisiones de CO_2, de los gastos de electricidad y de los impuestos sobre el carbono que se pagan cada año.

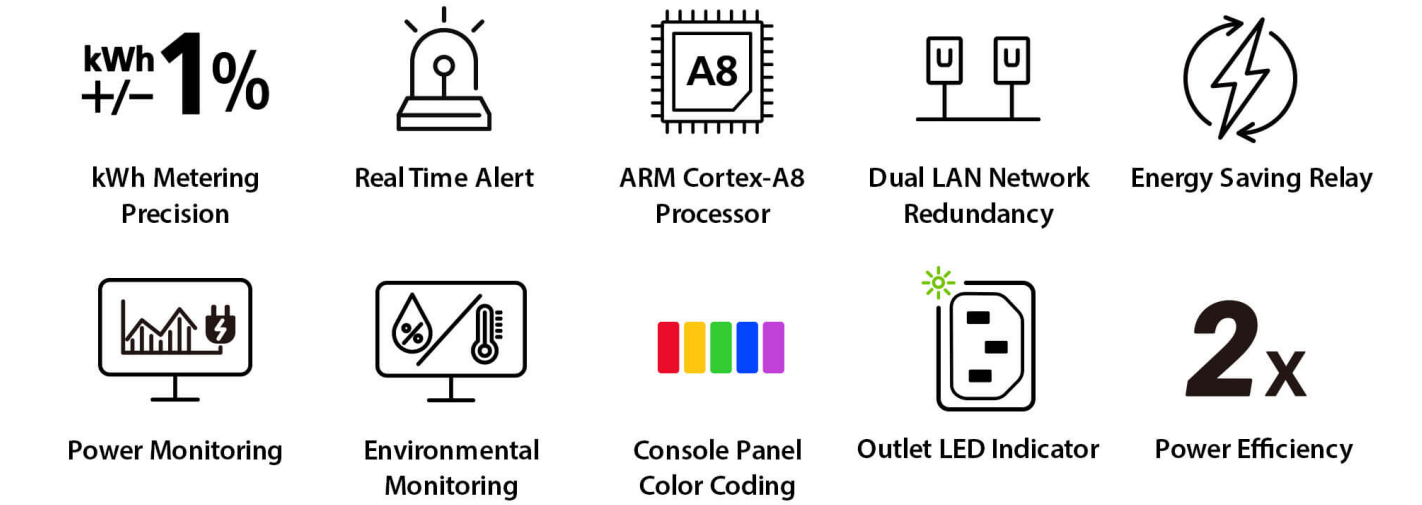

Alertas en tiempo real a través del monitor LCD

Una vez conectado a una fuente de alimentación de CA, la pantalla de inicio muestra las lecturas básicas de la PDU, incluyendo A (corriente total), V (voltaje), W (potencia) y kWh (consumo de energía).

La pantalla LCD se ilumina en rojo cuando se registra un evento crítico, de alerta (activado cuando un valor de la PDU supera un umbral predefinido) o de advertencia (cuando un valor se aproxima al umbral de alerta).

Sensores ambientales

El puerto Sensor permite la conectividad RJ-45 para conectar o conectar en cadena hasta 8 sensores ambientales (por ejemplo, EA1640, vendidos por separado) para supervisar y gestionar la temperatura, la humedad, el flujo de aire, la presión diferencial del aire y las fugas, con alertas de posibles amenazas.

Temperature
Humidity
Air Pressure
Leaks
Airflow
EA1640
PG6308G
RESET
USB
SENSOR
LAN 1
10/100/1000M
10/100M/1000M
LAN 2
Device (Standalone)
- IP1 10.3.52.79
- IP2 -
0.00 A
110.53 V
0.0000 W
0.0000 KWH
MENU
BACK
SELECT
ENTER

Serial Device
PG6308G
RESET
USB
COM/PON
SENSOR
LAN 1
10/100/1000M
10/100M/1000M
LAN 2
Device (Standalone)
- IP1 10.3.52.79
- IP2 -
0.00 A
110.53 V
0.0000 W
0.0000 KWH
MENU
BACK
SELECT
ENTER

Comuníquese a través del protocolo RS-232

Para un funcionamiento rápido y flexible, la conexión de un dispositivo puerto serie a la PDU con su puerto COM proporciona otro medio para llevar a cabo la comunicación a través de comandos CLI.

Conectable en red a través de WiFi

El PG6308 se puede conectar en red mediante un adaptador WiFi USB para realizar DCIM, actualizaciones de firmware, exportación de registros, configuración rápida y mucho más.

Puertos LAN duales para una configuración de red escalable

El PG6308 está equipado con dos puertos LAN (Internet e Intranet) que admiten conexiones Ethernet de hasta 1 G, y se puede conectar en cascada para conectar hasta 64 PDU, lo que ahorra gastos en la instalación de conmutadores de red adicionales para incorporar conexiones de red y libera más espacio en el rack para acomodar más equipos de TI en una red ampliable.

Supervisión DCIM

Integrado con eco DC de ATEN, una herramienta basada en PC y web para la gestión optimizada de la infraestructura del centro de datos (DCIM), los datos de distribución de energía, energía y medioambientales de las PDU y los dispositivos conectados se pueden supervisar a través de una interfaz gráfica de usuario web intuitiva para una gestión inteligente de la energía.

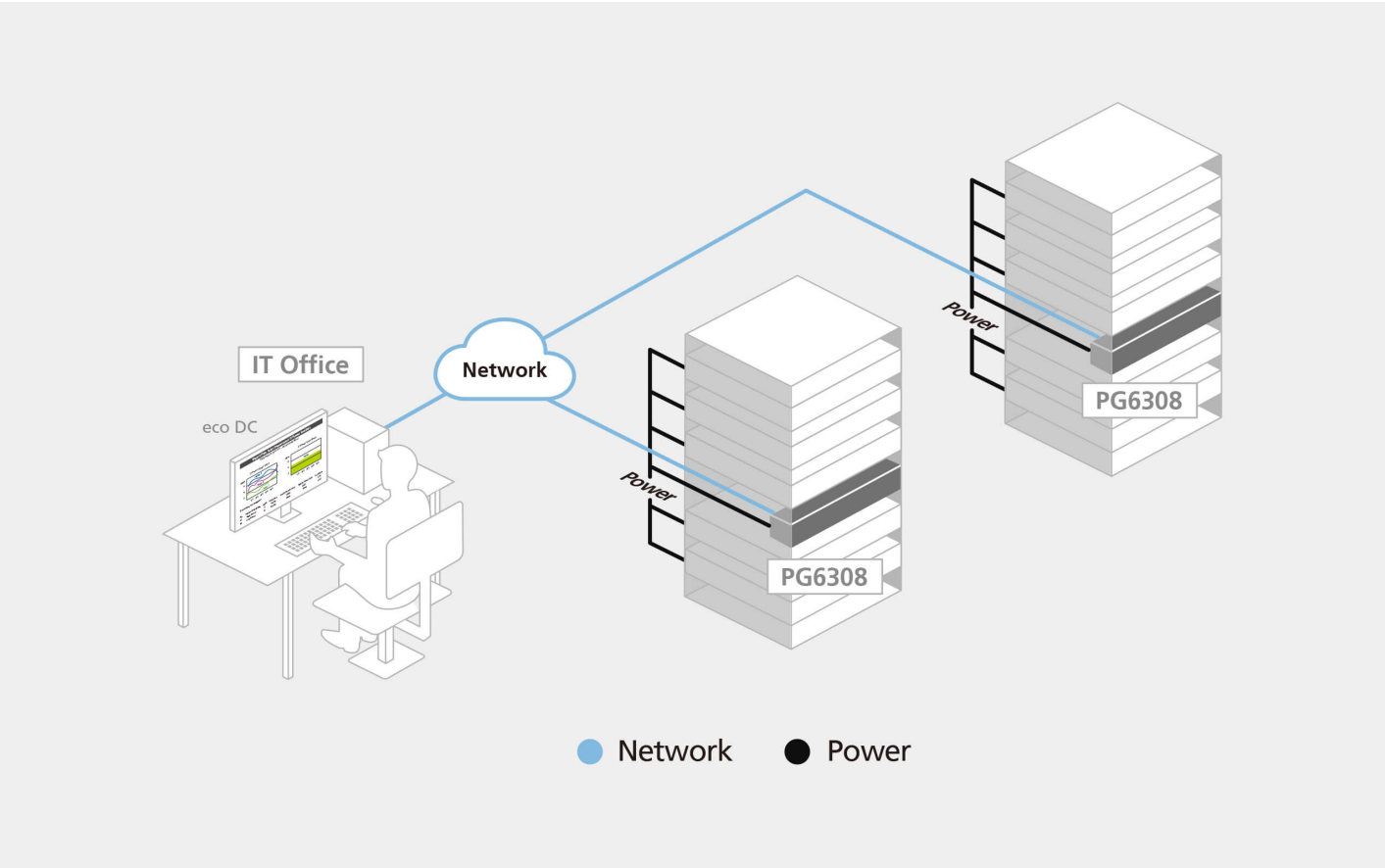

Aplicaciones

Las PDU inteligentes de la serie PG son perfectas para la instalación en racks de servidores que requieren una distribución de energía eficiente para equipos informáticos de alta densidad en salas de servidores o centros de datos.

Simply Better Connections

Habla con nuestros expertos

Si prefieres que ATEN se ponga en contacto contigo, rellena el formulario y uno de nuestros representantes se pondrá se pondrá en contacto lo antes posible

First Name *

Last Name *

- Country *

Company *

Email *

Phone Number

- Customer Type *

Job Title *

Características

La PDU inteligente conmutada de la serie PG6308 de ATEN cuenta con 8 tomas* alojadas en una carcasa compacta para rack de 1U.

Con un procesador ARM Cortex-A8, estas PDU proporcionan opciones de control avanzadas a través de USB, COM, sensores ambientales y puertos LAN Gigabit duales.

Diseñadas para una rápida implementación, las PDU de la serie PG pueden alimentar todos los equipos conectados en tan solo 10 segundos después de enchufarlas. Para mejorar la rentabilidad y optimizar el espacio, estas PDU inteligentes se pueden conectar en cascada, lo que permite interconectar hasta 64 unidades.

Las PDU de la serie PG están equipadas con puertos sensores RJ-45 para conectarse con EA1640, que supervisan el estado del entorno del centro de datos y garantizan unas condiciones de funcionamiento óptimas. Ofrecen capacidades de gestión de la alimentación seguras, centralizadas e inteligentes, lo que permite a los usuarios encender, apagar o reiniciar equipos de TI del centro de datos, como servidores, sistemas de almacenamiento, switches KVM, dispositivos de red y dispositivos de datos de puerto serie.

Gracias a la integración del control remoto de la alimentación y la medición de la potencia en tiempo real, los usuarios pueden gestionar y supervisar el estado de la alimentación de los dispositivos conectados a las PDU de la serie PG desde prácticamente cualquier lugar con una conexión IP. Se puede acceder a esta funcionalidad en el dispositivo PDU, en el banco o en la toma, dependiendo del modelo específico.

Estas PDU inteligentes son capaces de manejar rangos de alto voltaje de 100 V a 240 V. Además, proporcionan datos precisos sobre el consumo de energía en kWh con una precisión de ±1 %. Este nivel de precisión mejora la supervisión del consumo de energía, ayuda a establecer un consumo energético de referencia y permite realizar un seguimiento de las iniciativas de eficiencia energética.

En cuanto al diseño del hardware, las PDU de la serie PG incorporan relés de ahorro de energía integrados, un subtipo de interruptores electromagnéticos, para gestionar los grandes flujos de corriente de forma más eficiente, lo que se traduce en un menor consumo de energía en comparación con los modelos sin relé. El disyuntor integrado en los modelos de la serie PG admite flujos de corriente de 30 A o 32 A, y desconecta automáticamente la fuente de alimentación para evitar sobrecargas y proteger los dispositivos conectados contra daños.

El firmware de la serie PG se puede actualizar a través de la interfaz gráfica de usuario web o USB, lo que permite a los usuarios descargar cómodamente las actualizaciones desde el sitio web de ATEN, garantizando el acceso a las últimas funciones y mejoras para un uso práctico.

Se incluye una pegatina verde para el panel de la consola LCD, con opciones adicionales en azul, amarillo, rojo y morado disponibles para su compra. Este sistema de codificación por colores mejora la capacidad de diferenciar entre los ajustes de alimentación y facilita una resolución de problemas más eficiente.

Las PDU inteligentes de la serie PG son ideales para salas de servidores empresariales, armarios de red y centros de datos, ya que proporcionan una solución inteligente de distribución y gestión de la alimentación que satisface las demandas de las aplicaciones de TI de alta densidad, al tiempo que optimiza los costes generales.

Nota:
1. PG6308A contiene 8 configuraciones de enchufes NEMA 5-20R
2. PG6308B / PG6308G contiene 6 configuraciones de enchufes IEC60320 C13 y 2 configuraciones de enchufes IEC60320 C19

- Conexiones
  - Admite interfaz Ethernet de 1 Gbps
  - Protocolos de gestión remota: TCP/IP, UDP, HTTP, HTTPS, SSL, DHCP, SMTP (TLS 1.2), ARP, NTP, DNS, detección automática, ping, SNMP V1, V2 y V3, Telnet, Modbus (a través de TCP/IP), Wi-Fi e IPv6
  - Scripting: protocolo JSON-RPC (llamada a procedimiento remoto) y scripting Python para controlar unidades PDU específicas
  - Seguridad: acceso con inicio de sesión de 2 niveles con cuenta y contraseña, filtro IP/MAC y SSL de 128 bits
  - Autenticación: RADIUS, LDAP, TACACS
  - Compatible con eco DC y múltiples navegadores (IE, Firefox, Chrome y Safari)
  - Compatible con puertos de comunicación RS-232 y RS-485.
  - Ping y reinicio automáticos
  - El puerto para sensores ambientales permite la conectividad RJ-45 para conectar o conectar en cadena hasta 8 sensores ambientales ATEN EA1640 para supervisar y gestionar la temperatura, la humedad, el flujo de aire, la presión de aire diferencial y las fugas, con alertas de posibles amenazas (se venden por separado)
  - Pantalla LCD giratoria: capaz de girar 180 grados, lo que permite una instalación flexible en el rack.

- ## Medición
  - El cierre de seguridad mejorado evita que los cables de alimentación se desconecten debido a vibraciones o errores humanos
  - Medición y supervisión de la alimentación a nivel de la PDU y de las tomas de corriente
  - Medición y establecimiento de niveles umbral para corriente, tensión, potencia, disipación de potencia, temperatura y humedad
  - Medición precisa de kWh (+/-1 %) para mejorar los hábitos de consumo energético, establecer referencias y realizar un seguimiento de las iniciativas
  - Las alertas en tiempo real a través de la pantalla LCD notifican a los usuarios de estados de alimentación inusuales:
    – Lecturas de la pantalla de inicio: A (corriente agregada), V (voltaje), W (potencia), kWh (consumo de energía)
    – Tipos de alertas: Crítica, Alerta (el valor supera un umbral predefinido), Advertencia (el valor se aproxima al umbral de alerta)

- ## Red
  - Los puertos Ethernet duales admiten la conexión en cascada de hasta 64 PDU
  - Las funciones de conexión en cadena admiten los protocolos SNMP y Modbus, así como los protocolos TC/IP (página web)
  - Admite eco DC (Energy & DCIM Management Web GUI) de ATEN para supervisar la distribución de la alimentación, la energía y los datos ambientales de las PDU y los dispositivos conectados

- ## Control de conmutación de salida
  - Control remoto de las tomas de corriente (encendido/apagado, ciclo de encendido) por tomas individuales y grupos de tomas
  - Compatibilidad con grupos de tomas a nivel de PDU
  - Compatible con múltiples métodos de control de alimentación: Wake on LAN, System After AC Back, Kill the Power
  - Secuenciación de encendido/apagado: los usuarios pueden configurar la secuencia de encendido y el tiempo de retardo de cada toma para que los equipos se enciendan en el orden correcto.
  - Protección proactiva contra sobrecargas (POP): apaga automáticamente la última toma que provoca la sobrecarga de corriente, al tiempo que permite a los usuarios establecer la prioridad de apagado.
  - Control de programación
  - Cuando el valor del sensor de temperatura o humedad alcanza el umbral predeterminado, la PDU puede encender, apagar o reiniciar una toma concreta
  - Los relés de bajo consumo permiten a los operadores controlar grandes cantidades de flujo de corriente para reducir el consumo energético

Especificaciones

Function	PG6308A	PG6308B	PG6308G
Especificaciones eléctricas			
Tensión de entrada nominal	100 – 120 VAC	100 – 240 VAC	100 – 240 VAC
Corriente de entrada máxima	30 A máx., 24 A (UL)	30 A máx., 24 A (UL)	32 A máx.
Frecuencia de entrada	50-60 Hz	50-60 Hz	50-60 Hz
Conexión de entrada	NEMA L5-30P	NEMA L6-30P	IEC 60309 32A
Alimentación de entrada	3600 VA (máx.), 2880 VA (UL)	7200 VA (máx.), 5760 VA (UL)	7680 VA (máx.)
Tipo de salida	(8) NEMA 5-20R	(6) IEC320 C13+(2) IEC320 C19	(6) IEC320 C13+(2) IEC320 C19
Voltaje de salida nominal	100 – 120 VAC	100 – 240 VAC	100 – 240 VAC
Corriente de salida máxima (salida)	20 A (máx.), 16 A (UL)	C13:12A(UL) C19:16A(UL)	C13:10 A (máximo) C19:16 A (máximo)
Disyuntores	UL489x2	UL489x2	UL489x2
Medición	Monitorización de corriente, tensión, factor de potencia y kWh a nivel bancario	Monitorización a nivel bancario de corriente, tensión, factor de potencia y kWh.	Monitorización a nivel bancario de corriente, tensión, factor de potencia y kWh.
Conmutación de salida	Sí	Sí	Sí
Puertos de sensor de entorno	1xRJ45	1xRJ45	1xRJ45
USB 2.0 Type-A Port	Sí	Sí	Sí
Ethernet Port	10/100/1000M	10/100/1000M	10/100/1000M
PON + COM Port	1xRJ45	1xRJ45	1xRJ45
Precisión en la medición	1%	1%	1%
Propiedades físicas			
Dimensiones (LA x AN x AL)	43.24 x 21.00 x 4.40 cm (17.02 x 8.27 x 1.73 in.)	43.24 x 21.00 x 4.40 cm (17.02 x 8.27 x 1.73 in.)	43.24 x 21.00 x 4.40 cm (17.02 x 8.27 x 1.73 in.)
Peso	4.37 kg (9.63 lb)	4.68 kg (10.32 lb)	4.09 kg (9.02 lb)
Longitud del cable de corriente	3M(SR+NEMA L5-30P)	3M(SR+NEMA L6-30P)	3M(SR+IEC60309 32A)
Condiciones medioambientales			
Temperatura (funcionamiento y almacenamiento)	0 – 60°C / -20 – 60°C	0 – 60°C / -20 – 60°C	0 – 60°C / -20 – 60°C
Humedad (funcionamiento y almacenamiento)	0 – 80 % HR, sin condensación	0 – 80 % HR, sin condensación	0 – 80 % HR, sin condensación
Normativa			
Verificación EMC	FCC	FCC	CE
Verificación de seguridad	UL,PSE	UL,PSE	CE,UKCA
Nota	Tenga en cuenta que, en algunos productos de montaje en bastidor, las dimensiones físicas estándar de anchura x profundidad x altura se expresan en el formato longitud x anchura x altura.		

Diagrama

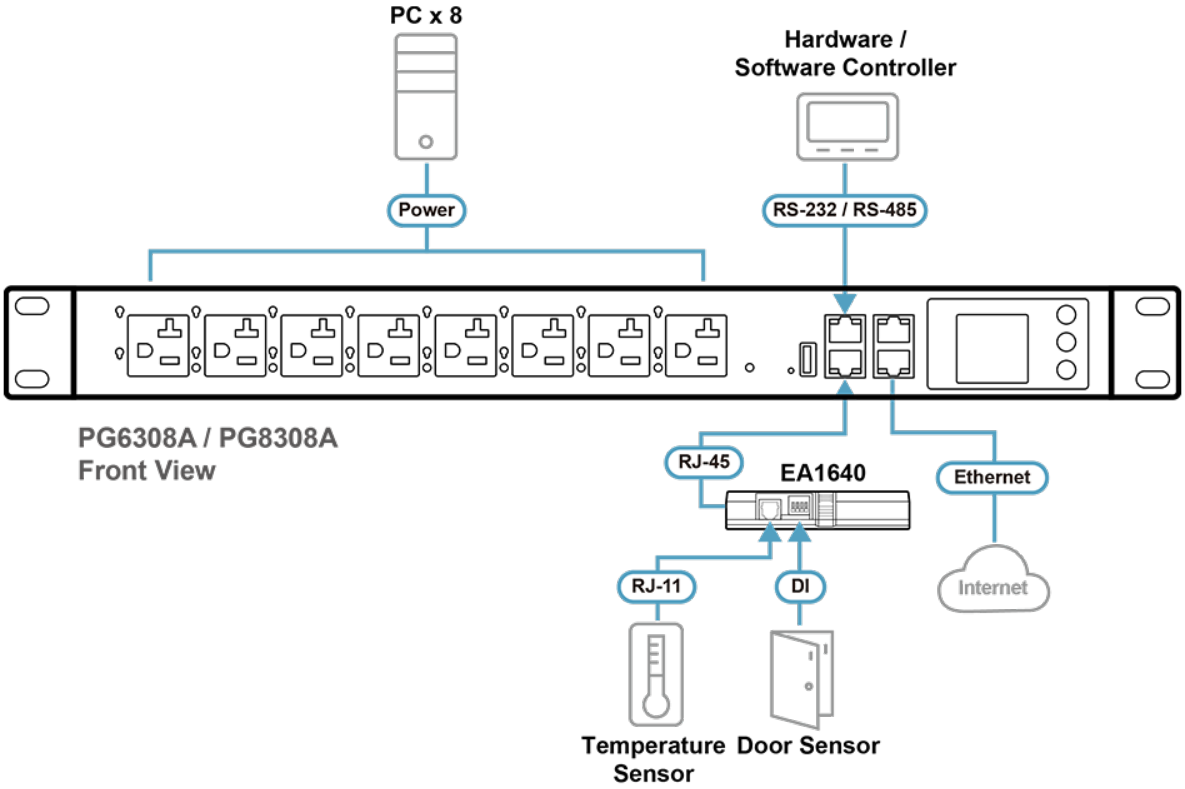

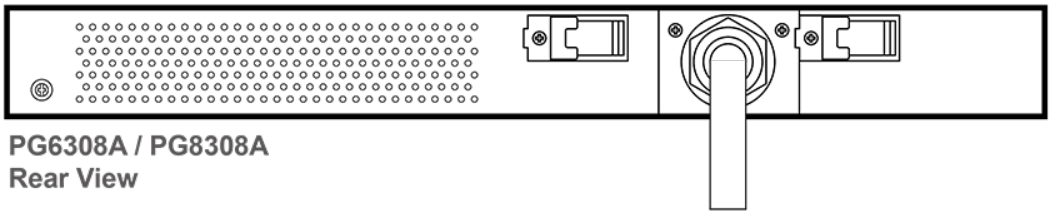

ATEN International Co., Ltd.
3F., No.125, Sec. 2, Datong Rd., Sijhih District., New Taipei City 221, Taiwan
Phone: 886-2-8692-6789 Fax: 886-2-8692-6767
www.aten.com E-mail: marketing@aten.com

© Copyright 2015 ATEN® International Co., Ltd.
ATEN and the ATEN logo are trademarks of ATEN International Co., Ltd.
All rights reserved. All other trademarks are the property of their respective owners.