Simply Better Connections

KH2508A

Switch KVM Cat 5 multi-interfaz de 8 puertos con 2 consolas

El hub KVM KH2508A es una unidad de control que permite a los administradores de sistemas informáticos acceder a varios ordenadores desde dos consolas KVM de tipo PS/2 o USB (dos buses). Los operadores pueden trabajar con dos consolas de forma independiente y simultánea para controlar hasta 8 ordenadores. Y si se conectan hasta 15 switches adicionales en margarita, se pueden controlar hasta 128 ordenadores desde las consolas KVM de primer orden.

Este switch incluye una serie de funciones únicas que permiten a los administradores de gestionar la sala de servidores y todos los dispositivos del centro de datos de forma fácil y versátil.

Así, por ejemplo, la función avanzada de ID del adaptador almacena los datos de configuración del cable del adaptador – tales como su identificador, nombre de puerto, sistema operativo, idioma del teclado, etc. Dicha función permite que el administrador cambie los servidores de lugar (conectándolos a puertos diferentes) sin tener que volver a configurar los adaptadores. Otro avance de estos switches es la calidad de vídeo Full HD, que amplía la distancia a los servidores hasta a 30 m a una resolución de 1920 x 1200 *.

Además, los switches son compatibles con el cable adaptador de KVM de ATEN. Esto permite combinaciones de interfaz flexibles (PS/2, USB con interfaz de vídeo VGA, DVI, HDMI y DisplayPort, Sun y serie) para controlar todos los tipos de ordenador.

Una instalación basada en el KH2508A representa una de las soluciones mejores y más económicas que ATEN ofrece a las PYMES. No existe una manera mejor para ahorrar tiempo, espacio y dinero que con un switch KVM KH2508A.

Nota:
*La calidad de vídeo del KH2508A se ha mejorado a Full HD. Para distinguir entre las versiones no Full HD y Full HD, consulte el vínculo a continuación: Fotografía comparativa entre Full HD y no Full HD
*El KH2508A no admite contenido Virtual Media incluso cuando se sincroniza con un adaptador KVM compatible contenido virtual.

Características

- Dos consolas controlan independiente y simultáneamente hasta 8 ordenadores conectados directamente
- Si se conectan hasta 15 switches KH2508A adicionales en margarita, se pueden controlar hasta 128 ordenadores desde la consola KVM inicial
- Conversión de consolas - cualquier tipo de consola puede controlar cualquier tipo de ordenador; admite combinaciones mezcladas (PS/2 y USB) tanto en el lado de la consola KVM como en el lado de los ordenadores
- Calidad gráfica superior – admite resoluciones de hasta 1920 x 1200 a 60 Hz hasta a 30 metros, 1600 x 1200 a 60 Hz hasta 40 metros y de 1280 x 1024 a 75 Hz hasta 50 metros *
- Función de copia de seguridad/recuperación por OSD – permite al administrador guardar la configuración del switch y los perfiles de los usuarios
- Configuración puerto por puerto de los privilegios de acceso a los puertos
- Los diferentes modos operativos Ocupado, Exclusivo y Compartido de los puertos ofrecen una máxima flexibilidad a la hora de administrar los equipos
- Tres formas de seleccionar los puertos: manual (a través de pulsadores situados en el panel frontal), de teclas de acceso directo y de un menú multilingüe en pantalla
- Compatibilidad con varias plataformas Windows, Linux, Mac y Sun
- Compatible con cables adaptador de KVM de ATEN – permite combinaciones de interfaz flexibles (PS/2, USB con interfaz de vídeo VGA, DVI, HDMI y DisplayPort, Sun y serie) para controlar todos los tipos de ordenador
- Múltiples cuentas de usuario – admite hasta 10 cuentas de usuario y 1 cuenta de administrador
- Protección por contraseña de dos niveles – admite un perfil de administrador y 10 perfiles de usuarios. Alta Protección por contraseña de dos niveles – admite un perfil de administrador y 10 perfiles de usuarios. Protección de contraseñas para evitar el acceso no autorizado a la instalación
- Modo de difusión para transmitir los comandos de la consola a todos los ordenadores – le permite efectuar tareas (p.ej. instalar un software o actualizaciones, apagar los equipos etc.) en todos los equipos informáticos de forma simultánea
- ID de adaptador
- Firmware actualizable

Especificaciones

Conexiones del PC	
Directo	8
Máximo	128 (mediante conexión en cadena tipo margarita)
Selección de puerto	OSD, tecla de acceso rápido, pulsador

Conectores	
Puertos de consola	4 x USB Tipo A hembra 2 x Mini-DIN de 6 contactos hembra (Púrpura) 2 x Mini-DIN de 6 contactos hembra (Verde) 2 x HDB-15 hembra (Azul)
Puertos KVM	8 x RJ-45 hembra
Puertos de conexión en cadena	1 x DB-25 hembra (Negro) 1 x DB-25 macho (Negro)
Actualización de firmware	1 x RJ-11 hembra
Alimentación	1 x IEC 60320/C14
Switches	
Selección de puerto	8 x Pulsador
Selección de consola	2 x Pulsador
Reiniciar	1 x Pulsador semiempotrado
Actualización de firmware	1 x Deslizar
Alimentación	1 x Oscilador
LEDs	
En línea	8 (Verde)
Seleccionado	8 (Naranja)
Consola	2 (Naranja)
Alimentación	1 (Azul)
Identificador de la estación	1 x Pantalla de LED de 7 segmentos (Naranja)
Emulación	
Teclado / Ratón	PS/2; USB
Intervalo de escaneado	1-255 segundos
Vídeo	1920 x 1200 a 60 Hz (30 m); 1600 x 1200 a 60 Hz (40 m); 1280 x 1024 a 75 Hz (50 m)
Valores nominales de alimentación de entrada	100–240 VCA; 50/60 Hz; 1 A
Consumo de energía	AC110V:8.5W:57BTU/h AC220V:9.3W:61BTU/h Nota: ● La medición en vatios indica el consumo de energía típico del aparato sin carga externa. ● La medición en BTU/h indica el consumo de energía del dispositivo cuando está totalmente cargado.
Condiciones medioambientales	
Temperatura de funcionamiento	0-50°C
Temperatura de almacenamiento	-20-60°C
Humedad	HR del 0-80% Sin condensación
Propiedades físicas	
Carcasa	Metal
Peso	2.81 kg (6.19 lb)
Dimensiones (LA x AN x AL)	43.72 x 15.58 x 4.40 cm (17.21 x 6.13 x 1.73 in.)
Nota	Tenga en cuenta que, en algunos productos de montaje en bastidor, las dimensiones físicas estándar de anchura x profundidad x altura se expresan en el formato longitud x anchura x altura.

Diagrama

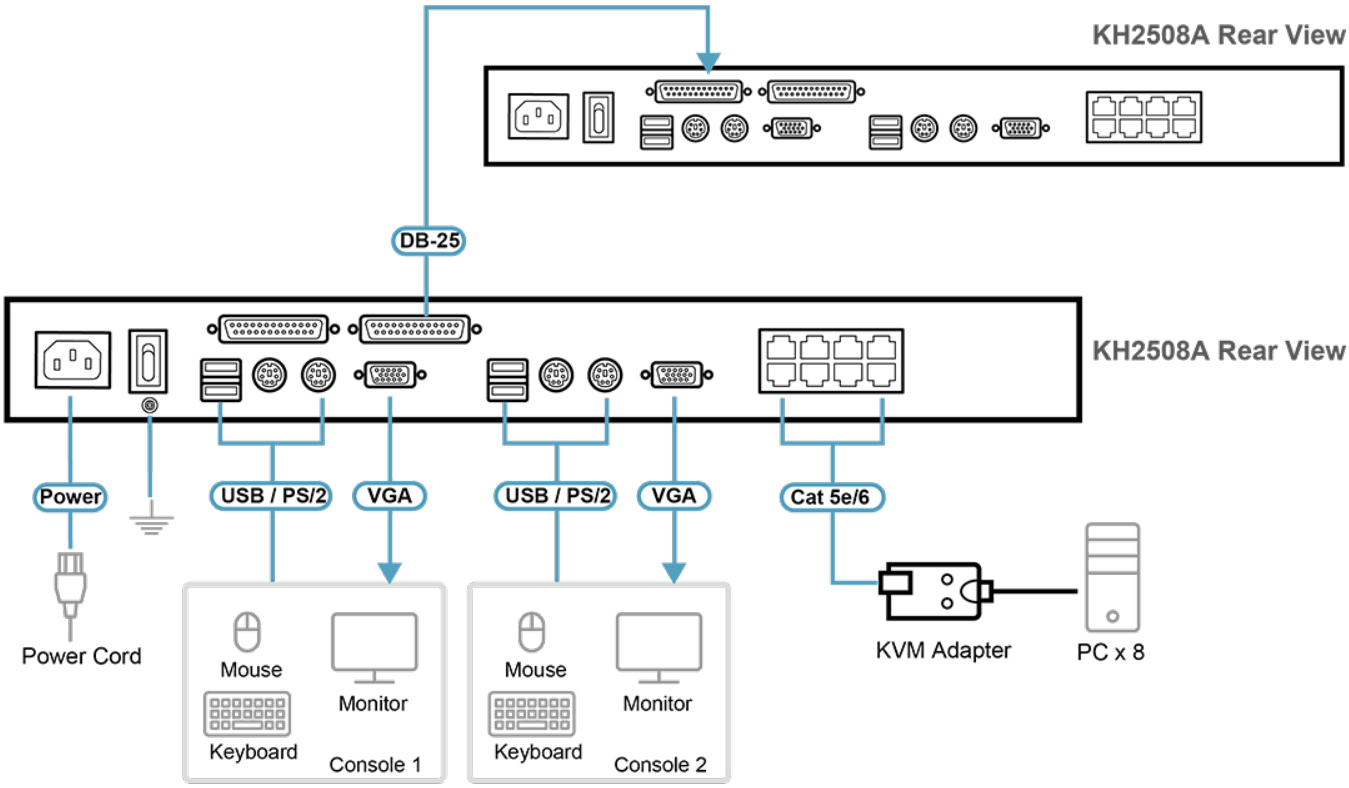

ATEN International Co., Ltd.
3F., No.125, Sec. 2, Datong Rd., Sijhih District., New Taipei City 221, Taiwan
Phone: 886-2-8692-6789 Fax: 886-2-8692-6767
www.aten.com E-mail: marketing@aten.com

© Copyright 2015 ATEN® International Co., Ltd.
ATEN and the ATEN logo are trademarks of ATEN International Co., Ltd.
All rights reserved. All other trademarks are the property of their respective owners.