Simply Better Connections

CL1016

Consola LCD single rail con switch KVM integrado VGA PS/2-USB de 16 puertos

Los switches KVM serie CL1016 son unidades de control que permiten acceso a múltiples computadores desde una única consola. Una sola unidad de CL1016 puede controlar hasta 16 servidores. Hasta 15 switches KVM adicionales pueden conectarse en cascada Daisy Chain con el CL1016, así hasta 256 computadores pueden ser administrados desde una sola consola.

CL1016 ofrece ahorro de espacio y un enfoque racionalizado de la tecnología KVM Switch, mediante la integración de un teclado, monitor de 17" LCD con retroiluminación LED y mouse touchpad en 1U de rack.

Nota: Hay kits de montaje en bastidor disponibles. Para más información, consulte Accesorios compatibles a continuación.

CL1016M: LCD de 17 pulgadas

Características

- Luz LED de iluminación exclusiva - diseñada por ATEN para iluminar el teclado y el panel táctil y permitir así la visibilidad en condiciones de poca iluminación
- Consola KVM con monitor LCD de con retroiluminación LED 17" en una unidad deslizable para montaje en 1U de rack
- El módulo LCD se abre hasta 120º para permitir un mejor angulo de visión
- Kit the montaje para rack estándar incluido. Opcional kit de montaje Easy Mount (1 sola persona)
- Conexión en Daisy Chain hasta 15 uniidades adicionales, control de hasta 256 servidores
- No requiere software, selección de computadores via OSD
- Auto escaneo de puertas
- Soporta broadcast para transmitir comandos simultáneos a todos los computadores de la instalación
- Soporta conexión o desconexión de computadores sin necesidad de reiniciar el sistema
- Contraseña de seguridad en dos niveles, solo usuarios autorizados pueden acceder a los servidores. Hasta 4 usuarios y un administrador con perfiles separados
- Configuración de video de los computadores conectados se ajusta automáticamente para una optima imagen en el monitor LCD
- Firmware actualizable
- Kits de montaje en bastidor opcionales disponibles, incluyendo unas sencillas opciones de instalación
- Idiomas de teclado admitidos: inglés (EEUU); inglés (Reino Unido); francés; alemán; alemán (Suiza); italiano; japonés; húngaro; coreano; español; sueco; chino tradicional; ruso
- Soporte multiplataforma: Windows 2000/XP/Vista, Linux y FreeBSD

Para más información acerca de "Easy Rack Mounting"...

Especificaciones

Conexiones del PC	
Directo	16
Máximo	256 (mediante conexión en cadena tipo margarita)
Selección de puerto	OSD, tecla de acceso rápido, pulsador
Conectores	
Puertos KVM	16 x SPHD hembra (Amarillo)
Puertos de conexión en cadena	1 x DB-25 macho
Actualización de firmware	1 x RJ-11 hembra
Alimentación	1 x IEC 60320/C14
Switches	

Selección de puerto	16 x Pulsadores
Reiniciar	1 x Pulsador semiempotrado
Actualización de firmware	1 x Switch deslizante
Ajuste de la pantalla LCD	4 x Pulsador
Alimentación	1 x Switch basculante
Puertos	16 x Pulsador
Control LCD	4 x Pulsadores
LEDs	
En línea	16 (Naranja)
Seleccionado	16 (Verde)
Alimentación	1 (Verde oscuro)
Bloquear	1 x Bloq Num (Verde) 1 x Bloq Mayús (Verde) 1 x Bloq Despl (Verde)
Luz de iluminación LED	1 x Luz de iluminación LED
Vídeo	
LCD de 17"	1280×1024 a 75 Hz; DDC2B
Resolución de la entrada de vídeo	hasta 1920 × 1200 a 60 Hz; 1280 × 1024 a 75 Hz, DDC2B
Especificaciones del panel	
Módulo LCD	LCD-TFT de 17"
Resolución	1280 × 1024 a 75 Hz
Tiempo de respuesta	5 ms
Ángulo de visión	170° (H), 160° (V)
Densidad de píxel	0,264 mm x 0,264 mm
Color de soporte	16,77 millones de colores
Relación de contraste	1000:1
Luminosidad	250 cd/m²
Intervalo de escaneado	1 - 255 segundos
Emulación	
Teclado / Ratón	PS/2, USB (mediante cables 2L-520xUP)
Valores nominales de alimentación de entrada	100 - 240 VCA, 50 - 60 Hz, 1 A
Consumo de energía	110 VCA, 22,3 W, 105 BTU/h 220 VCA, 24,5 W, 115 BTU/h Nota: ● La medición en vatios indica el consumo de energía típico del aparato sin carga externa. ● La medición en BTU/h indica el consumo de energía del dispositivo cuando está totalmente cargado.
Condiciones medioambientales	
Temperatura de funcionamiento	0 - 40˚C
Temperatura de almacenamiento	-20 - 60 °C
Humedad	HR del 0 - 80%, sin condensación
Propiedades físicas	
Carcasa	Metal + Plástico

Tipo de rail	Raíl único
Peso	13,55 kg (29,85 lb)
Dimensiones (LA x AN x AL)	48,00 x 64,02 x 4,40 cm (18,9 x 25,2 x 1,73 pulgadas)
Nota	Tenga en cuenta que, en algunos productos de montaje en bastidor, las dimensiones físicas estándar de anchura x profundidad x altura se expresan en el formato longitud x anchura x altura.

Diagrama

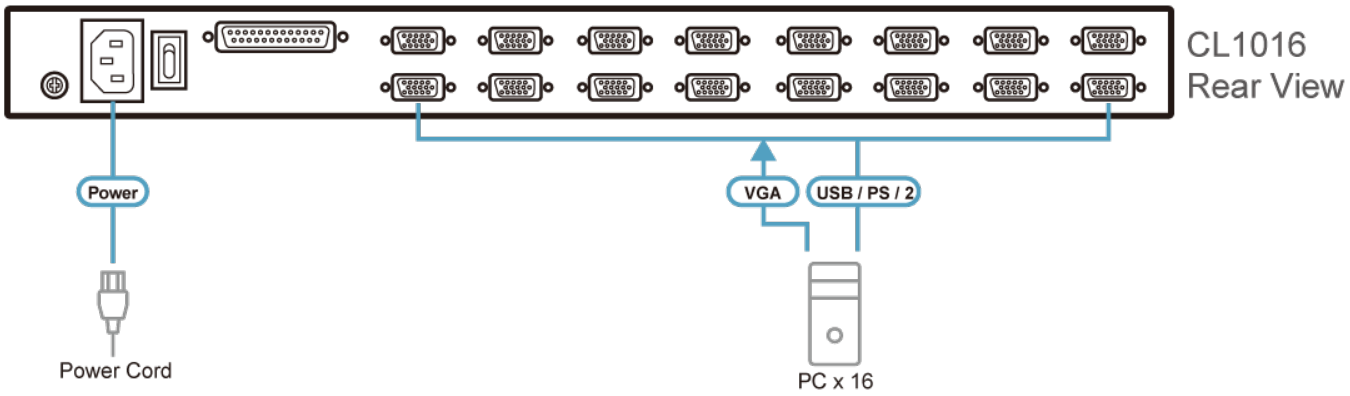

ATEN International Co., Ltd.
3F., No.125, Sec. 2, Datong Rd., Sijhih District., New Taipei City 221, Taiwan
Phone: 886-2-8692-6789 Fax: 886-2-8692-6767
www.aten.com E-mail: marketing@aten.com

© Copyright 2015 ATEN® International Co., Ltd.
ATEN and the ATEN logo are trademarks of ATEN International Co., Ltd.
All rights reserved. All other trademarks are the property of their respective owners.