Simply Better Connections

# CE920R

Extensor KVM HDBaseT™ 2.0 DisplayPort USB (unidad remota) (4K a 100m)

El extensor de KVM USB DisplayPort HDBaseT™ 2.0 ATEN CE920 integra las tecnologías HDBaseT™ 2.0 más modernas para ofrecer señales de vídeo 4K, audio estéreo, USB, Ethernet* y RS-232 a una distancia de hasta 100 metros a través de un solo cable Cat 6/2L-2910 Cat 6. HDBaseT™ 2.0 garantiza la máxima fiabilidad de transmisión del mercado y hace posible la capacidad de largo alcance que lleva las señales Full HD 1080P a distancias de hasta 150 metros. Con una sencilla instalación con un solo cable que admite varias señales, el CE920 resulta ideal para aplicaciones en las que se necesita práctico acceso remoto, como centros de control de transporte, instalaciones médicas, almacenes industriales y estaciones de trabajo ampliadas.

*Nota: el extensor CE920R-AT soporta Ethernet, mientras que el extensor CE920R-ATA no.

### Características

- Es compatible con la tecnología HDBaseT™ 2.0
  - Extiende las señales de vídeo, audio, USB, RS-232 y Ethernet [1] a través de un solo cable Cat 6/6a o 2L-2910 Cat 6
  - Detección y corrección de errores de bit mejorada para resistir a interferencias de señal durante transmisiones de vídeo de alta calidad
  - Detección de estado e indicación LED de la transmisión de señal HDBaseT™ en la unidad remota
- Búfer EDID para fluidez de encendido y la máxima calidad de imagen
- Excelente calidad de vídeo a larga distancia
  - Modo HDBaseT™ estándar hasta 4K a 100 m (Cat 6/6a/ 2L-2910)
  - Modo HDBaseT™ de largo alcance hasta 1080P a 150 m
- Switch de modo de largo alcance – cambia entre los modos HDBaseT™ estándar y largo alcance con total facilidad
- Puertos USB 2.0 a velocidad completa – garantizan altas velocidades de transmisión para los periféricos
- Compatible con HDCP
- Admite audio estéreo de 2 canales individuales para aplicaciones de audio de alta calidad
- Admite la función Reactivar PC mediante un solo pulsador
- Protección ESD 8 KV/15 KV integrada (tensión de contacto de 8 KV; tensión del aire de 15 KV)

Nota: 1. El extensor CE920R-AT soporta Ethernet, mientras que el extensor CE920R-ATA no.

**Especificaciones**

| | |
|---|---|
| Conectores | |
| Puertos de consola | 1 x DisplayPort hembra (Negro)<br>3 x USB Tipo A hembra<br>1 x Miniconector estéreo hembra (Verde)<br>1 x Miniconector estéreo hembra (Rosa)<br>1 x RJ-45 hembra (Negro)<br><br>Nota: los puertos RJ-45 funcionan en aquellos dispositivos compatibles con el puerto Ethernet. |
| Puertos KVM | N/D |
| RS-232 | 1 x DB-9 macho (Negro) |
| Alimentación | 1 x Conector de CC con bloqueo |
| Unidad a unidad | 1 x RJ-45 hembra (Negro) |
| LEDs | |
| Alimentación | 1 (Verde) |
| Enlace | 1 (Naranja) |
| Salida de vídeo | 1 (Naranja) |
| Switches | |
| Switch de modo de largo alcance | 1 x Switch deslizante |
| Actualización de firmware | 1 x Switch deslizante |
| Pulsadores | |
| Botón de reactivación | 1 x Pulsador |
| Vídeo | Hasta 4K a 90 m (Cat 5e) / 100 m (Cat 6/6a/ATEN 2L-2910 Cat 6)<br>1080P a 100 m (Cat 5e/6/6a)<br>*Compatible con 4K:<br>4096 x 2160 / 3840 x 2160 a 30 Hz (4:4:4) |
| Consumo de energía | DC5V:6.74W:47BTU/h<br><br>Nota:<br>● La medición en vatios indica el consumo de energía típico del aparato sin carga externa.<br>● La medición en BTU/h indica el consumo de energía del dispositivo cuando está totalmente cargado. |
| Condiciones medioambientales | |
| Temperatura de funcionamiento | 0–40°C |
| Temperatura de almacenamiento | -20–60°C |
| Humedad | HR del 0–80%, sin condensación |
| Propiedades físicas | |
| Carcasa | Metal |
| Peso | 0.64 kg ( 1.41 lb ) |
| Dimensiones (LA x AN x AL) | 18.20 x 12.19 x 2.87 cm<br>(7.17 x 4.8 x 1.13 in.) |
| Nota | DisplayPort v1.1 compatible con hasta 4Kx2K a 30 Hz.<br><br>El extensor CE920R-AT soporta Ethernet, mientras que el extensor CE920R-ATA no. |
| Nota | Tenga en cuenta que, en algunos productos de montaje en bastidor, las dimensiones físicas estándar de anchura x profundidad x altura se expresan en el formato longitud x anchura x altura. |

**Diagrama**

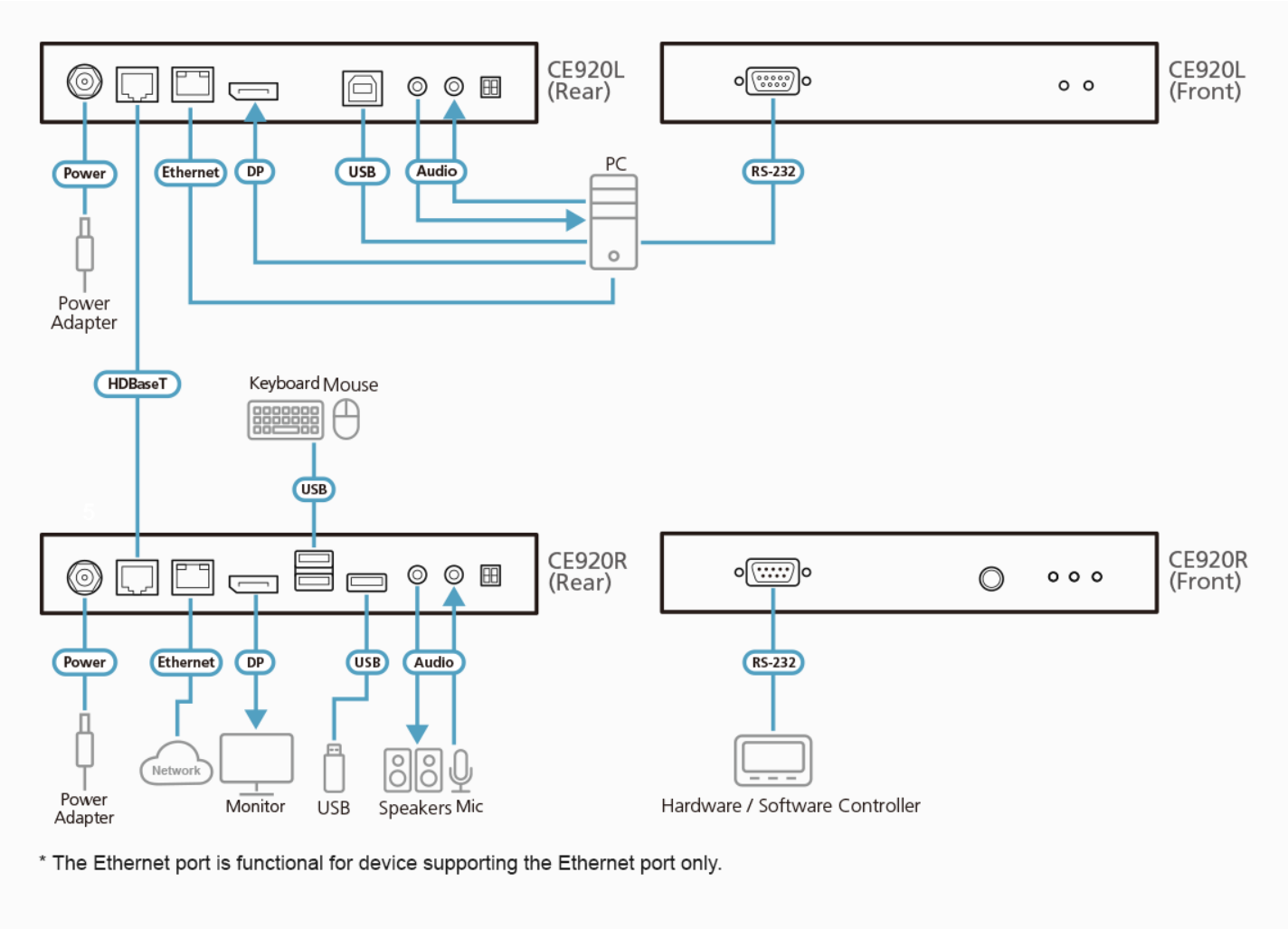


*ATEN International Co., Ltd.*
3F., No.125, Sec. 2, Datong Rd., Sijhih District., New Taipei City 221, Taiwan
Phone: 886-2-8692-6789 Fax: 886-2-8692-6767
www.aten.com E-mail: marketing@aten.com

© Copyright 2015 ATEN® International Co., Ltd.
ATEN and the ATEN logo are trademarks of ATEN International Co., Ltd.
All rights reserved. All other trademarks are the property of their respective owners.