Simply Better Connections

KE6900AiT

Transmisor de KVM DVI-I a través de IP de una sola pantalla con acceso a Internet

El KE6900AiT son transmisores basados en IP de gran rendimiento que, cuando se utilizan con receptores (p. ej. KE6900AR), proporcionar acceso a la consola desde una ubicación independiente. La configuración permite extender el acceso a sistemas informáticos situados en una ubicación remota mediante consolas USB (teclado USB, ratón USB, monitor DVI) a través de la intranet, lo que permite a los usuarios ubicar el sistema informático en un entorno seguro y con una temperatura controlada, el cual pueden estar aislado de las estaciones de trabajo de los usuarios.

KE6900AiT es compatible con el nuevo software de grabación de sesiones de vídeo Control Center (CCVSR). La CCVSR graba todas las operaciones de los servidores a los que se accede mediante switches KVM a través de IP. Todos los cambios y operaciones sin excepción – desde el nivel de la BIOS hasta el inicio de sesión, desde la ejecución de aplicaciones de software hasta la configuración del sistema operativo – se graban y guardan en un archivo de video seguro para fines de referencia de seguridad y resolución de problemas, etc...

El extensor de KVM DVI-I a través de IP de una sola pantalla KE6900AiTadmite single display DVI en cada extremo y ofrece transmisiones de vídeo de baja latencia y sin pérdida con una resolución máxima de 1920 x 1200 a 60 Hz.

Los transmisores admiten conexiones a través de un puerto RJ-45 o una ranura SFP. El transmisor se puede conectar a un receptor de forma directa o a través de una red de alta velocidad mediante una LAN de cobre o fibra. Al conectar a través de la ranura SFP con expansiones de módulo de fibra SFP de 1Gbps* en una red de fibra óptica, puede extender las distancias de transmisión hasta 10 km. El KE6900AiT incluye también dos fuentes de alimentación para redundancia con el fin de garantizar la fiabilidad del servicio.

Como extensor matricial basado en IP, el KE6900AiT puede utilizarse como extensor punto a punto / punto a multipunto / multipunto a punto, o integrarse en un sistema matricial KVM sobre IP (multipunto a multipunto) cuando se combina con el CCKM, proporcionando aplicaciones más flexibles en diferentes entornos de trabajo.

Implementación del CCKM con el KE6900AiT, los administradores de TI pueden beneficiarse de funciones avanzadas como la detección automática de todos los dispositivos KE6900AiT en la misma subred para acelerar la instalación o configuración, la autenticación y autorización mediante nombre de usuario/contraseña y la capacidad de definir distintos tipos de conexiones que pueden conmutarse y compartirse. Las funciones de seguridad ofrecen además protección adicional, son compatibles con el cifrado AES de 128 bits para transmisiones de datos seguras, mientras que las tecnologías RADIUS, LDAP, AD o de autenticación de usuario remoto ofrecen una capa adicional de seguridad de conexión. Además, al estar equipado con RS-232 y Auto MDIX, el KE6900AiT es la forma más rentable y conveniente de obtener una extensión digital completa desde cualquier lugar de la intranet.

Nota:
El módulo SFP (2A-136G / 2A-137G) se vende por separado. Contacta con tu distribuidor ATEN para obtener más información sobre el producto.
Para obtener la lista más reciente de conmutadores de red compatibles, visite Centro de soporte de ATEN para obtener más información.

Características

- Funciones avanzadas[1]
  - Enlace de matriz ATEN: permite a los usuarios enlazar transmisores y receptores al instante y realizar cambios de puerto y perfil en tiempo real en un iPad
  - Permite grabar operaciones informáticas a las que se accede de forma remota con CCVSR
  - Boundless Switching – simplemente mueve el cursor del ratón a través de los límites de la pantalla para cambiar entre diferentes receptores (Rx)
  - Conmutación rápida – cambia entre diferentes resoluciones de vídeo remoto en un monitor local en 0,3 segundos
  - “Inserción”y“Extracción” – comparte contenidos instantáneamente a / desde un único Rx o videowall con un solo clic
  - Videomuros – crea múltiples videowalls de hasta 12 x 12 (144 monitores como máximo) en cada disposición
  - Conexiones flexibles – permite múltiples conexiones de extensores y matrices para instalaciones con varios monitores y aplicaciones de murales de vídeo
  - Vista previa en pantalla (modo panel array™) – permite a los usuarios ver el vídeo de hasta 36 monitores en una sola pantalla
  - Programación avanzada – mejora la eficacia y ahorra costes al permitir fijar las conexiones en función de la hora y la fecha
  - Las conexiones de canal permiten que los dispositivos RX se conecten a múltiples dispositivos TX – para transmitir vídeo, audio, USB y fuentes serie de forma independiente
  - Transmisor virtual – transmite de forma independiente vídeo, audio, USB y fuentes serie desde diferentes Tx
  - Soporte de autenticación interna y externa – admite autenticaciones externas LDAP, Active Directory, RADIUS y TACACS+
  - Ajustes avanzados de autorización de usuarios – los administradores pueden establecer cuatro modos de acceso de permisos en los dispositivos TX para la colaboración o para evitar interferencias entre los usuarios
  - Agrupación de vídeo de hasta 4 conjuntos de dispositivos de la serie KE para soportar aplicaciones multipantalla
  - Permisos configurables de usuario y grupo para el acceso y control de extensores KVM sobre IP
  - Control de acceso Rx – los usuarios en la consola local Tx pueden activar / desactivar el acceso Rx simplemente pulsando un botón de control [2]

    Nota:
    1. Estas funciones avanzadas son compatibles cuando los transmisores KE están emparejados con receptores KE y gestionados por CCKM.
    2. La caja de control de acceso KVM sobre IP (2XRT-0015G) se vende por separado. Póngase en contacto con su distribuidor ATEN para obtener información sobre el producto.

- ## Hardware
  - Admite la conmutación por error de alimentación/red – dos tomas de CC para la redundancia de alimentación y 1 puerto RJ45 y 1 puerto de fibra SFP para la conmutación por error de red con el fin de garantizar la disponibilidad constante para aplicaciones críticas
  - Admite ampliaciones del módulo de fibra SFP de 1 Gbps hasta 10 km [1]
  - El procesador avanzado proporciona transmisiones de vídeo sin pérdidas y de baja latencia de hasta 1920 x 1200 @ 60Hz
  - Admite tanto señales gráficas digitales (DVI) como analógicas (VGA) [2]
  - Audio Enabled – admite altavoces estéreo y micrófono
  - Soporte de transmisión de almacenamiento USB de alta velocidad
  - Auto-MDIX – detecta automáticamente el tipo de cable
  - Protección ESD integrada de 8KV / 15KV y protección contra sobretensiones de 2KV
  - Diseño sin ventilador para un funcionamiento silencioso que ahorra energía
  - Montaje en rack – Opciones de montaje:
    - 2X-021G Kit de montaje en bastidor doble
    - 2X-031G Kit de montaje en bastidor sencillo
  - Incluye un adaptador de corriente de grado industrial – soporta una temperatura de funcionamiento de 0-50°C para garantizar su durabilidad y adaptabilidad en condiciones ambientales adversas

    Nota:
    1. El módulo SFP (2A-136G / 2A-137G) se vende por separado. El módulo SFP (2A-136G / 2A-137G) se vende por separado. Póngase en contacto con su distribuidor ATEN para obtener información sobre el producto.
    2. Para convertir una señal DVI a VGA, se necesita un convertidor de DVI-I a VGA.

- ## Gestión
  - Integración con el Software de Grabación de Sesiones de Vídeo ATEN CCVSR
  - Software de gestión centralizada – KVM sobre IP Matrix Manager (CCKM) permite a los usuarios administrar fácilmente todos los dispositivos KE con una intuitiva interfaz gráfica de usuario basada en web
  - Operación de consola dual – controla el sistema del usuario desde las consolas de teclado, monitor y ratón tanto del transmisor'como del receptor'
  - OSD (visualización en pantalla) en el receptor configura ambas unidades
  - EDID Expert™ – selecciona los ajustes EDID óptimos para un encendido sin problemas y un monitor de la máxima calidad
  - Cuatro modos de acceso seleccionables para múltiples accesos simultáneos (modo exclusivo / ocupado / compartido / solo visualización) – los administradores pueden seleccionar los modos de acceso de los permisos en los dispositivos Tx para impulsar la colaboración o evitar interferencias entre los usuarios
  - Interfaz de línea de comandos – los administradores pueden controlar todos los extensores KVM sobre IP a través de RS-232 o TCP / IP utilizando una CLI o una aplicación de terceros
  - Puertos serie RS-232 – permiten a los usuarios conectarse a un terminal serie para TextMenu, CLI, o dispositivos serie como pantallas táctiles y escáneres de códigos de barras
  - Soporta comandos de teclas de acceso rápido
  - LED intermitente y función de pitido ayudan a localizar e identificar dispositivos
  - Nivel de compresión de vídeo – permite a los usuarios aumentar / disminuir la calidad de vídeo para ajustarse al ancho de banda de red adecuado
  - Compatible con todos los dispositivos KE

- ## Seguridad
  - Puerto LAN dedicado para conexiones directas KE – se puede aislar de la red corporativa
  - Transmisión de datos segura – encriptación AES de 128 bits para asegurar todos los datos antes de transmitirlos por una red y desencripta los datos en el receptor
  - Soporta el protocolo estándar de la industria Transport Layer Security (TLS)

- ## Virtual Media
  - El modo de transmisión de almacenamiento USB mejora el rendimiento de la transmisión de datos, ideal para transferencias de archivos, parches del sistema operativo, instalaciones de software y pruebas de diagnóstico
  - Soporta unidades USB 2.0 DVD / CD, dispositivos USB de almacenamiento masivo, discos duros de PC e imágenes ISO
  - Admite lector de tarjetas inteligentes / CAC

Especificaciones

Conectores	
Puertos de consola	2 x USB Tipo A hembra (Blanco) 1 x DVI-I hembra (Blanco) 1 x Miniconector estéreo (Verde) 1 x Miniconector estéreo (Rosa) 1 x DB-9 macho (Negro)
Puertos KVM	1 x USB Tipo B hembra (Blanco) 1 x DVI-I hembra (Blanco) 1 x Miniconector estéreo (Verde) 1 x Miniconector estéreo (Rosa) 1 x DB-9 hembra (Negro)
Alimentación	2 x Conector de CC (Negro)
Puertos LAN	1 x RJ-45 (Negro) 1 x Ranura SFP
Puertos de Internet	1 x RJ-45 (Negro)
Puerto USB	N/D
Switches	
OSD	N/D
Vídeo	N/D
Gráficos	N/D
Reiniciar	1 x Pulsador semiempotrado
Selección de modo	1 x switch deslizante (Automático, Config. RS-232/Control de acceso, Local)
LEDs	
Enlace	1 (10: Naranja / 100: Naranja & Verde / 1000: Verde)
Alimentación	1 (Azul)
Local	1 (Verde)
Mando a distancia	1 (Verde)
Emulación	
Teclado / Ratón	USB
Consumo de energía	12 VCC, 12 W, 60 BTU/h Nota:
Resolución de vídeo	Hasta 1920 x 1200 a 60 Hz
Condiciones medioambientales	
Temperatura de funcionamiento	0 - 50 °C
Temperatura de almacenamiento	-20 - 60 °C
Humedad	HR del 0 - 95% Sin condensación
Propiedades físicas	
Carcasa	Metal
Peso	1,16 kg (2,56 lb)
Dimensiones (LA x AN x AL)	21,50 x 16,33 x 4,18 cm (8,46 x 6,43 x 1,65 pulgadas)
Nota	

Diagrama

Diagram

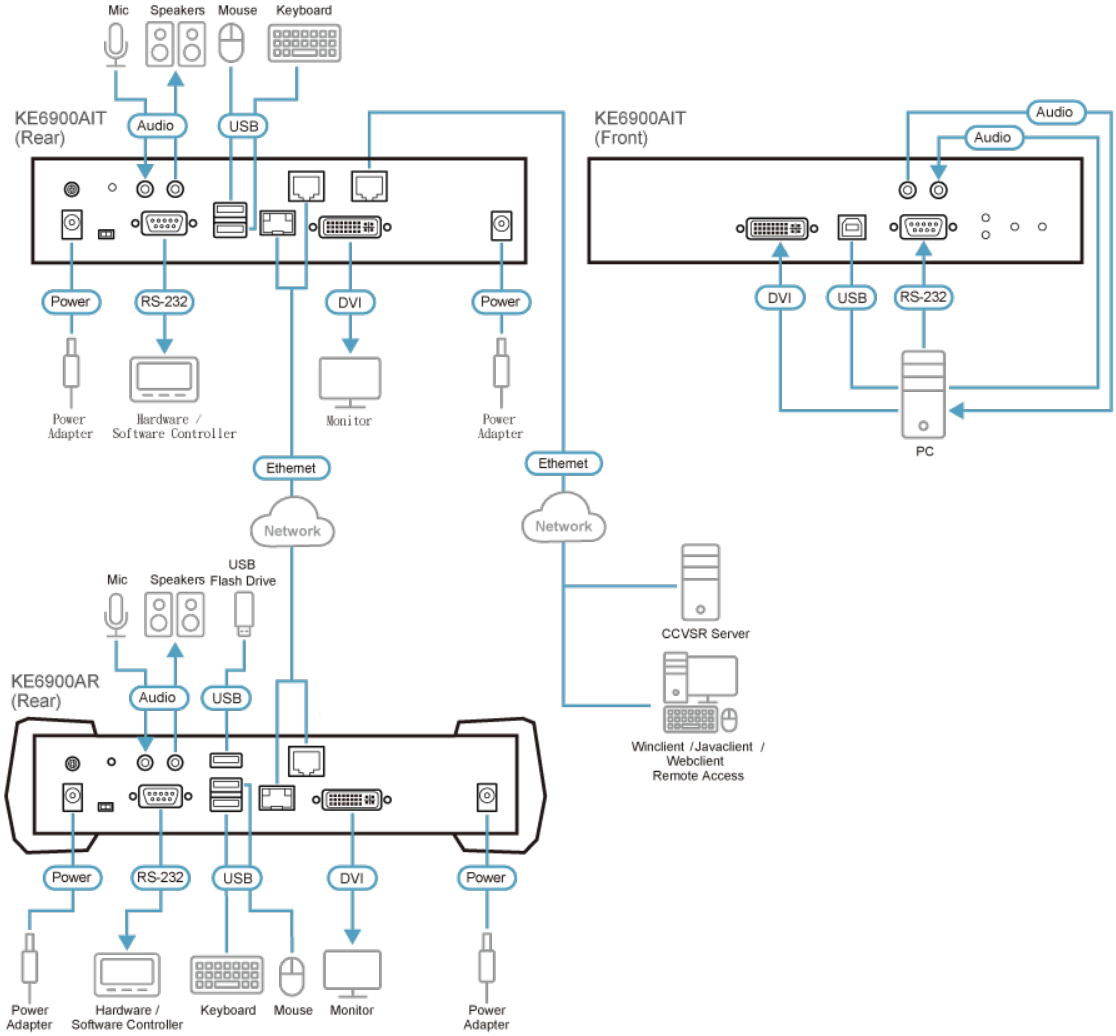

ATEN International Co., Ltd.
3F., No.125, Sec. 2, Datong Rd., Sijhih District., New Taipei City 221, Taiwan
Phone: 886-2-8692-6789 Fax: 886-2-8692-6767
www.aten.com E-mail: marketing@aten.com

© Copyright 2015 ATEN® International Co., Ltd.
ATEN and the ATEN logo are trademarks of ATEN International Co., Ltd.
All rights reserved. All other trademarks are the property of their
respective owners.