Simply Better Connections

CS1922ATC

Conmutador KVMP™ DisplayPort 4K de 2 puertos USB 3.0 para ATC

El ATEN CS1922ATC 2 Port USB 3.0 4K DisplayPort KVMP™ Switch para ATC está hecho a medida para escenarios de Control del tráfico aéreo. Admite Resolución 2Kx2K, lo que lo hace perfecto para la monitorización de radares, y también permite la monitorización constante de información de vuelo y procesos de misión crítica.

La función Zero-Second Switch garantiza una conmutación casi en tiempo real sin pantallas negras, proporcionando a los controladores aéreos acceso instantáneo a dos ordenadores ATC con interfaz USB / DisplayPort para operaciones cruciales. La conmutación de puertos es flexible mediante pulsadores, teclas de acceso rápido, ratón, comandos RS-232 o un accesorio opcional, el selector de puertos remoto.

Con dos tomas de CC bloqueables para redundancia de alimentación, el CS1922ATC garantiza un funcionamiento ininterrumpido y disponibilidad constante para aplicaciones de misión crítica. Su objetivo es minimizar en gran medida o eliminar el riesgo de tiempo de inactividad.

La tecnología ATEN patentada – Video DynaSync™, y EDID expert™ , combinada con DisplayPort 1.2 y resoluciones de vídeo de hasta 4K @ 60 Hz, ofrece una resolución de monitor optimizada con un detalle y una claridad excepcionales en todas las condiciones.

El CS1922ATC crea un entorno más seguro y una mayor eficacia operativa para las torres de control de tráfico aéreo, las salas de control de aproximación y los centros de control de área, adaptados específicamente al sector del control del tráfico aéreo.

Características

- Una consola USB / DisplayPort controla 2 ordenadores DisplayPort y comparte 2 Periféricos USB
- Soporta resoluciones de pantalla de 2048 x 2048 @ 60 Hz dedicadas a la monitorización de radares; resolución máxima de hasta 4096 x 2160 @ 60 Hz
- Conmutación de cero segundos – proporciona flujo de vídeo continuo y conmutación en tiempo real
- Admite conmutación por error de alimentación – 2 tomas de CC bloqueables para redundancia de energía a fin de garantizar la disponibilidad constante para aplicaciones de misión crítica
- Admite la conmutación de puertos serie para dispositivos heredados, manteniendo la compatibilidad con las interfaces de dispositivos existentes
- Selección de ordenador mediante pulsadores del panel frontal, teclas de acceso rápido, ratón, comandos RS-232 y selector de puerto remoto
- Video DynaSync™ – tecnología exclusiva de ATEN que elimina los problemas de arranque del monitor y optimiza las resoluciones al cambiar entre puertos
- EDID Expert™ – encendido sin problemas, visualización de alta calidad y uso de la mejor resolución de vídeo en diferentes pantallas
- Concentrador USB 3.1 Gen 1 de 2 puertos integrado con velocidades de transferencia de datos SuperSpeed de 5 Gbps
- Compatible con DisplayPort 1.2 y HDCP
- Admite audio HD*
- La función de emulación / derivación del puerto de ratón de la consola es compatible con la mayoría de los controladores de ratón y ratones multifunción
- La función de emulación / derivación del teclado de la consola admite la mayoría de los teclados multimedia
- Asignación de teclado multilingüe – compatible con teclados en inglés, francés, japonés y alemán
- Power-on detection
- Escaneado automático
- Firmware actualizable

  Nota: el audio HD a través de DisplayPort no se puede conmutar de forma independiente

Especificaciones

Conexiones del PC	2
Selección de puerto	Teclas de acceso rápido, pulsador, ratón, comandos RS232, selector de puerto remoto
Conectores	
Puertos de consola	2 x USB tipo A hembra (negro) 1 x DisplayPort Hembra (Negro) 2 x 3.5mm Stereo Jack Hembra (Verde; 1 x frontal, 1 x trasero) 2 x 3.5mm Stereo Jack Hembra (Rosa; 1 x frontal, 1 x trasero) 1 x DB-9 macho
Puertos KVM (PC)	2 x USB3.1 Gen1 Tipo B Hembra (Azul) 2 x DisplayPort Hembra (Negro) 2 x 3.5mm Audio Jack Hembra (Verde) 2 x 3.5mm Audio Jack Hembra (Rosa) 2 x DB-9 Hembra
Alimentación	2 x toma CC
Hub USB	2 x USB3.1 Gen1 Tipo A Hembra (Azul; 1 x panel frontal; 1 x panel trasero)
Selector remoto de puerto	1 x RJ-11 Hembra
Actualización de firmware	1 x micro USB hembra
Switches	
Seleccionado	3 x Pulsador
LEDs	
Enlace USB	2 (Verde)
Audio	2 (Verde)
KVM	2 (Naranja)
Emulación	
Teclado / Ratón	USB
Vídeo	Hasta 4096 x 2160 a 60 Hz
Consumo de energía	DC12V:16.09W:134BTU/h Nota: ● La medición en vatios indica el consumo de energía típico del aparato sin carga externa. ● La medición en BTU/h indica el consumo de energía del dispositivo cuando está totalmente cargado.
Condiciones medioambientales	
Temperatura de funcionamiento	0-50°C
Temperatura de almacenamiento	-20-60°C
Humedad	0-80% HR, sin condensación
Propiedades físicas	
Carcasa	Metal
Peso	1.86 kg (4.1 lb)
Dimensiones (LA x AN x AL)	33.50 x 16.10 x 6.55 cm (13.19 x 6.34 x 2.58 in.)
Nota	Tenga en cuenta que, en algunos productos de montaje en bastidor, las dimensiones físicas estándar de anchura x profundidad x altura se expresan en el formato longitud x anchura x altura.

Diagrama

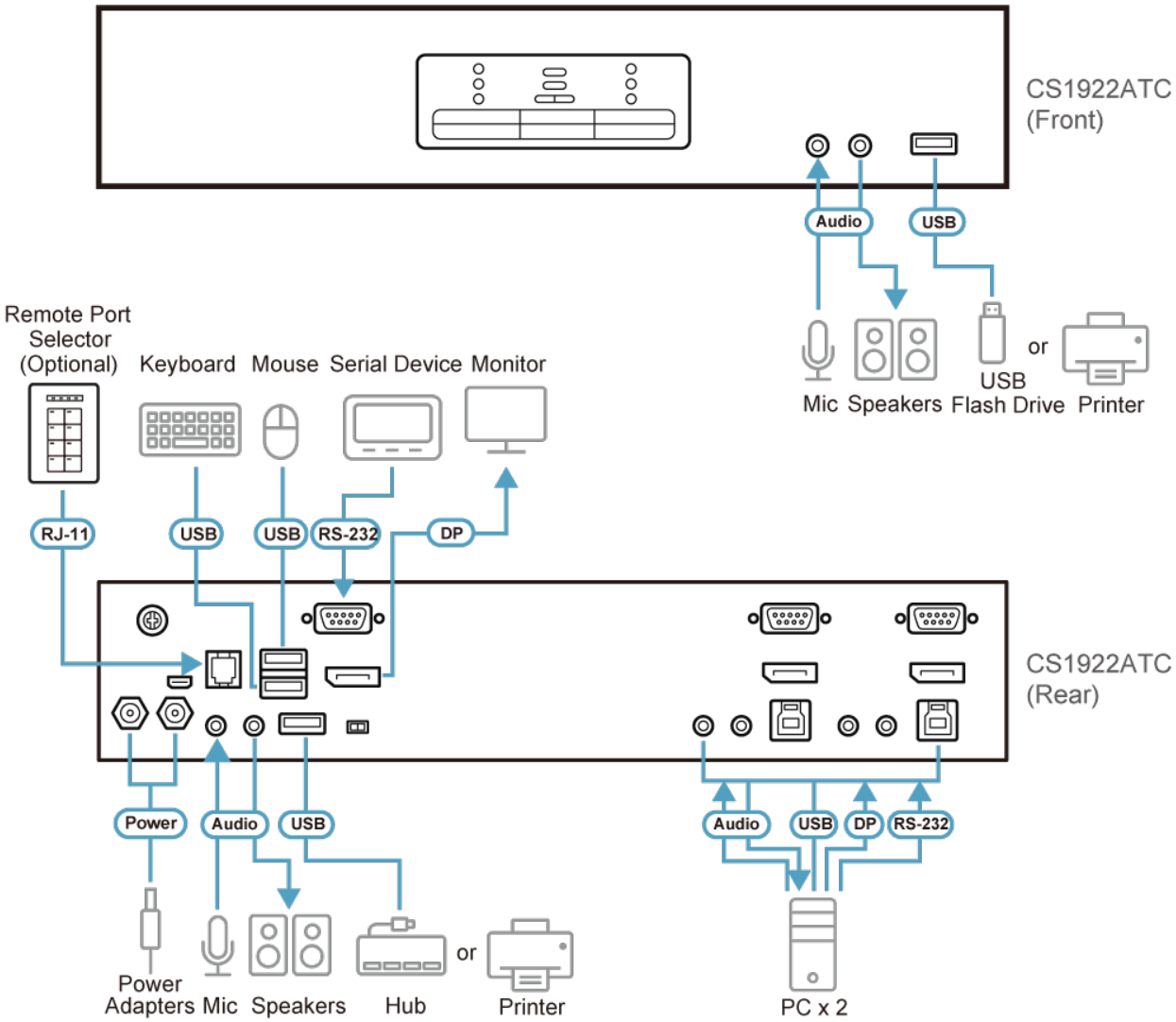

ATEN International Co., Ltd.
3F., No.125, Sec. 2, Datong Rd., Sijhih District., New Taipei City 221, Taiwan
Phone: 886-2-8692-6789 Fax: 886-2-8692-6767
www.aten.com E-mail: marketing@aten.com

© Copyright 2015 ATEN® International Co., Ltd.
ATEN and the ATEN logo are trademarks of ATEN International Co., Ltd.
All rights reserved. All other trademarks are the property of their respective owners.